#SEMICONDUTTORI

QUANTUM-S

DQS 100

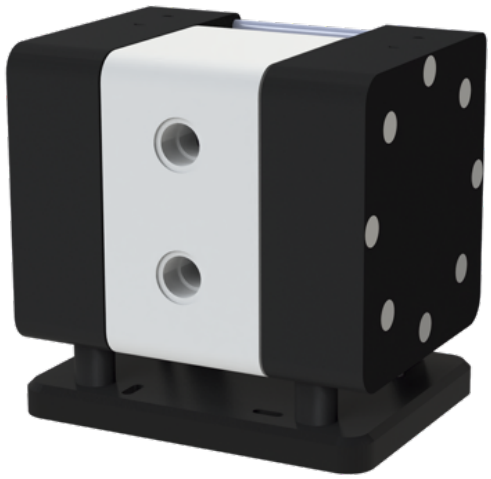

La serie **QUANTUM-S** è la nuovissima soluzione progettata e costruita per le industrie dei semiconduttori, degli schermi e dei pannelli solari.

La pompa è costruita interamente in PTFE ultra-puro lavorato con membrane e sfere costruite in PTFE modificato.

Questa configurazione non solo fornisce un'elevata resistenza chimica e meccanica, **garantisce inoltre un pompaggio ultra-pulito e sicuro fino a 120°C.**

CARATTERISTICHE

- Costruzione sicura e avanzata per il settore dei semiconduttori
- Effetto di pulsazione ridotto al minimo
- Membrane realizzate in PTFE modificato
- Sistema di distribuzione dell'aria esclusivo
- Nessun parte bagnata in contatto con il liquido
- Assemblaggio, collaudo e imballaggio in camera bianca (opzionale)
- Installazione e manutenzione facilitata
- Training on-site ed assistenza VR/AR (opzionale)
- Per applicazioni ultra-pure

COSTRUITA PER LE OPERAZIONI PIU PURE

La serie **QUANTUM-S** è stata concepita per essere installata nei processi per la produzione dei semiconduttori, e assicura un'operazione sicura ed ultra-pulita. La costruzione e i materiali utilizzati permettono il trasferimento dei liquidi chimici in tutta sicurezza, con efficienza e precisione.

Questo modello di pompa è altamente richiesto nei settori emergenti dove purezza, precisione e sicurezza sono parole chiave.

Settore	Liquidi pompati
Produzione per semiconduttori	chimici ultra-puliti e liquidi per trasmissione del calore, soluzioni elettroliti, mercurio, solventi, acido solforico, acido cloridrico, acido nitrico, acido fosforico, acido fluoridrico, perossido di idrogeno

DQS 100

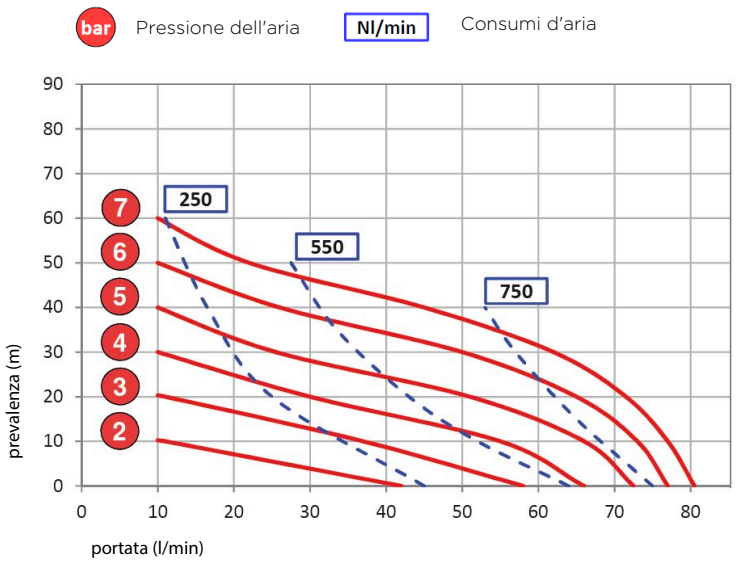

Ingresso fluido	G 1" BSP
Ingresso aria	G 3/8" BSP
Portata max	85 l/min
Pressione	2-7 bar
Prevalenza max	70 mca
Aspirazione a secco	4 mca
Aspirazione con fluido	9 mca
Dimensione solidi max	5 mm
Livello del rumore	80 dB(A)
Peso	23 kg

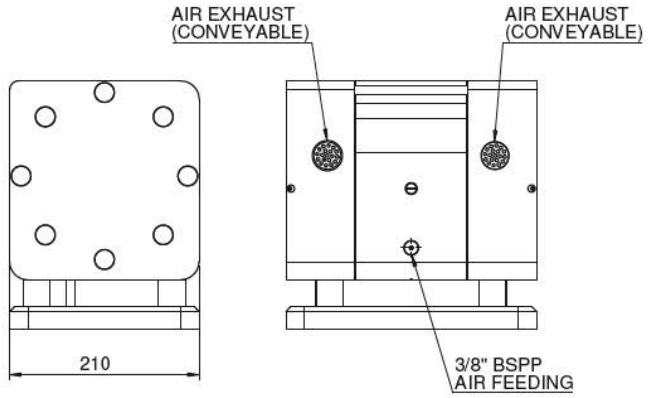

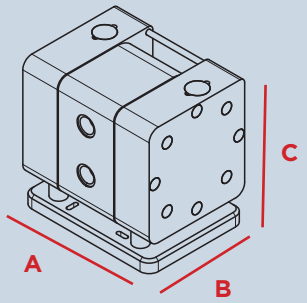

(mm)	
DQS 100	**A** 278 **B** 210 **C** 275

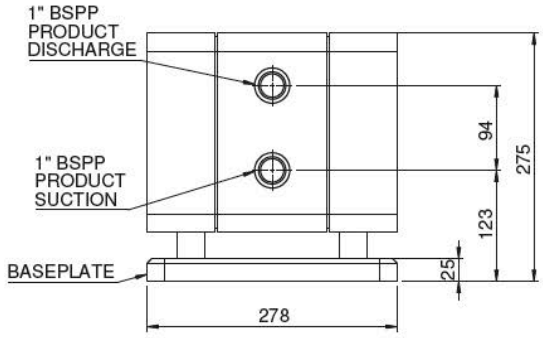

PRINCIPIO DI FUNZIONAMENTO

SEGUICI US ON

ARGAL srl
Via Labirinto, 159 - 25125 BRESCIA
Tel. +39 030 3507011 | sales@argalpumps.com
www.argal.it

cod. 01.22 - IT

#SEMICONDUTTORI

QUANTUM-S

DQS 125

La serie **QUANTUM-S** è la nuovissima soluzione progettata e costruita per le industrie dei semiconduttori, degli schermi e dei pannelli solari.

La pompa è costruita interamente in PTFE ultra-puro lavorato con membrane e sfere costruite in PTFE modificato.

Questa configurazione non solo fornisce un'elevata resistenza chimica e meccanica, **garantisce inoltre un pompaggio ultra-pulito e sicuro fino a 120°C.**

CARATTERISTICHE

- Costruzione sicura e avanzata per il settore dei semiconduttori
- Effetto di pulsazione ridotto al minimo
- Membrane realizzate in PTFE modificato
- Sistema di distribuzione dell'aria esclusivo
- Nessun parte bagnata in contatto con il liquido
- Assemblaggio, collaudo e imballaggio in camera bianca (opzionale)
- Installazione e manutenzione facilitata
- Training on-site ed assistenza VR/AR (opzionale)
- Per applicazioni ultra-pure

COSTRUITA PER LE OPERAZIONI PIU PURE

La serie **QUANTUM-S** è stata concepita per essere installata nei processi per la produzione dei semiconduttori, e assicura un'operazione sicura ed ultra-pulita. La costruzione e i materiali utilizzati permettono il trasferimento dei liquidi chimici in tutta sicurezza, con efficienza e precisione.

Questo modello di pompa è altamente richiesto nei settori emergenti dove purezza, precisione e sicurezza sono parole chiave.

Settore	Liquidi pompati
Processi per semiconduttori	chimici ultra-puliti e liquidi per trasmissione del calore, soluzioni elettroliti, mercurio, solventi, acido solforico, acido cloridrico, acido nitrico, acido fosforico, acido fluoridrico, perossido di idrogeno

DQS 125

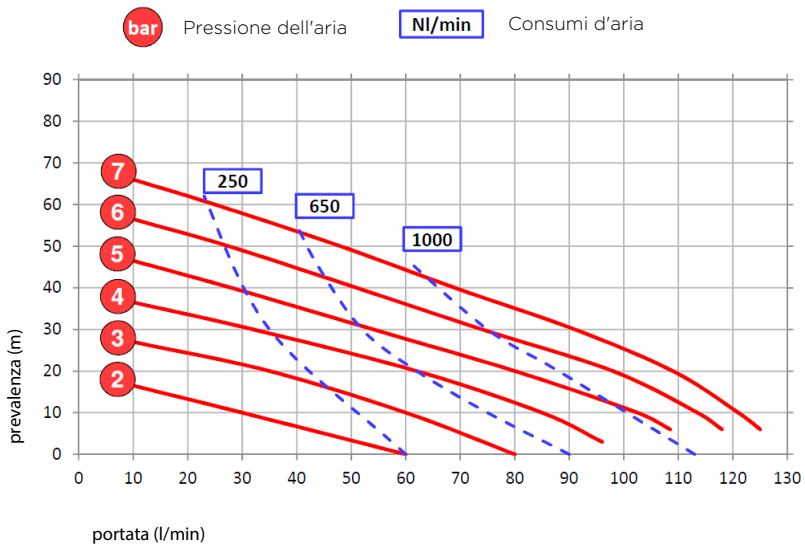

Ingresso fluido	1 1/4" BSPP
Ingresso aria	3/8" BSPP
Portata max	125 l/min
Pressione	2-7 bar
Prevalenza max	70 mca
Aspirazione a secco	4 mca
Aspirazione con fluido	9 mca
Dimensione solidi max	5 mm
Livello del rumore	80 dB(A)
Peso	23 kg

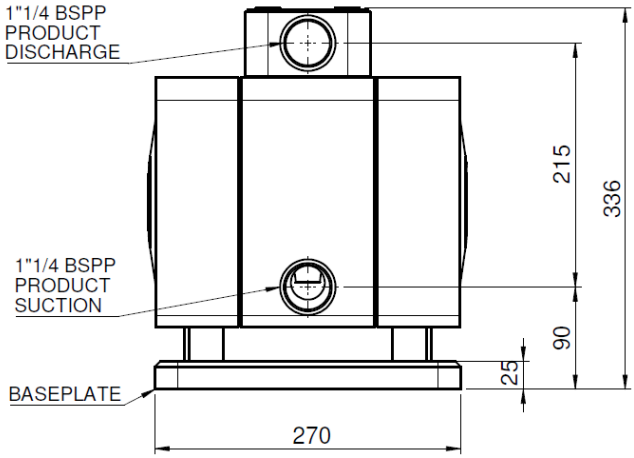

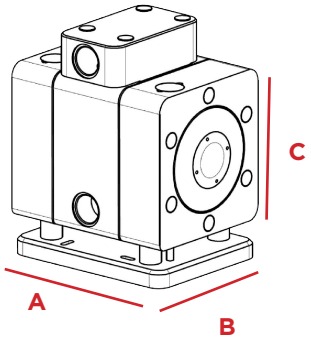

(mm)	
DQS 125	**A** 270 **B** 210 **C** 336

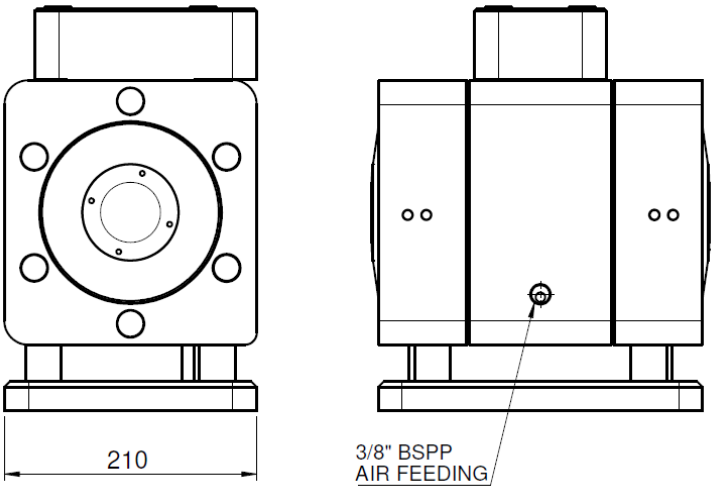

PRINCIPIO DI FUNZIONAMENTO

SEGUICI SU

ARGAL srl
Via Labirinto, 159 - 25125 BRESCIA
Tel. +39 030 3507011 | sales@argalpumps.com
www.argal.it