A.C. INDUSTRIALE

AC INDUSTRIALE è un'azienda giovane ma di "antica" esperienza tecnica e quando nel 1995 è stata fondata, noi soci avevamo già un'idea molto chiara: offrire una serie di prodotti affidabili e di qualità, specie in una area così attenta e di solida tradizione meccanica come la Nostra.
La scommessa era impegnativa, ma in pochi anni abbiamo saputo costruire e commercializzare una serie di prodotti ormai indispensabili per certi settori e questo catalogo è il risultato di questi pochi anni di lavoro e di collaborazione continua con i clienti.
Movimentazioni lineari, unità motorizzate, nastri trasportatori, strutture in alluminio, protezioni... tutti componenti di strutture componibili che, se ne avete la necessità, possiamo studiare con Voi o eseguire su Vostro disegno.
La nostra produzione è controllata e l'azienda è strutturata per il controllo di tutte le fasi di progettazione, se richiesta, lavorazione, consegna e assistenza per montaggio.

AC INDUSTRIALE *ist eine junge Firma, aber ihre technische Erfahrung ist wohlbegründet, denn als sie 1995 ins Leben gerufen wurde, hatten wir Gesellschafter ganz klare Vorstellungen: Wir wollten eine Reihe von zuverlässigen Qualitätsprodukten auf den Markt bringen, insbesondere auf dem so anspruchsvollen Sektor mit tief verwurzelter Tradition, wie dem unsrigen.*
Um die Wette zu gewinnen, mussten wir unsere vollen Kräfte einsetzen. Doch in wenigen Jahren ist es uns gelungen, eine Produktserie zu schaffen und abzusetzen, auf die in einigen Sektoren heute unmöglich mehr verzichtet werden kann; in diesem Katalog finden Sie das Resultat dieser relativ kurzen Zeitspanne, die charakterisiert war durch Arbeit und Zusammenarbeit mit den Kunden. Gradlinige Schienenzubringung, Antriebseinheiten , Flie§bänder, Aluminiumstrukturen, Schutzmaterial.... alle Komponenten zusammensetzbarer Strukturen, die wir auf Wunsch mit Ihnen besprechen oder nach Ihrem Design ausführen können. Die Produktionsprozesse stehen unter ständiger Kontrolle und unsere Firma ist so organisiert, dass auch alle Projektierungsphasen, und auf Wunsch auch alle Phasen der Bearbeitung, der Lieferung und des Kundenservices kontrolliert werden können.

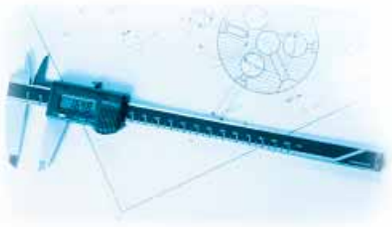

PER CONSULTARE GLI AGGIORNAMENTI POTETE CONTATTARCI AGLI INDIRIZZI:

WENN SIE AUF DEM LAUFENDEN GEHALTEN WERDEN WOLLEN, BESUCHEN SIE UNS IM INTERNET UNTER:

http://www.acindustriale.com

e-mail: acindustriale@libero.it - info@acindustriale.com

Inviateci il Vs. indirizzo di posta elettronica per essere informati tempestivamente sulle novità dei Ns. articoli.

Teilen Sie uns Ihre E-Mail-Adresse mit, dann erhalten Sie von uns immer rechtzeitig die letzten Neuigkeiten über unsere Artikel.

PROGRAMMA DI VENDITA / *VERKAUFSPROGRAMM*

La A.C. INDUSTRIALE si riserva la facoltà di modificare in qualsiasi momento e senza preavviso le caratteristiche tecniche e le dimensioni dei prodotti rappresentati.
I contenuti di questa pubblicazione sono di proprietà della A.C. INDUSTRIALE che ne vieta la riproduzione senza esplicita autorizzazione.

Die Firma A.C. INDUSTRIALE behält sich die Möglichkeit vor, zu jedem beliebigen Zeitpunkt sowie ohne Vorankündigung die technischen Eigenschaften und Abmessungen der dargestellten Produkte zu ändern.Die Inhalte dieser Veröffentlichung sind Eigentum von A.C. INDUSTRIALE. Jegliche Reproduktion ohne ausdrückliche Genehmigung ist untersagt.

ACK UNITA' LINEARI MOTORIZZABILI / *MOTORISIERBARE ACK-LINEAREINHEITEN*

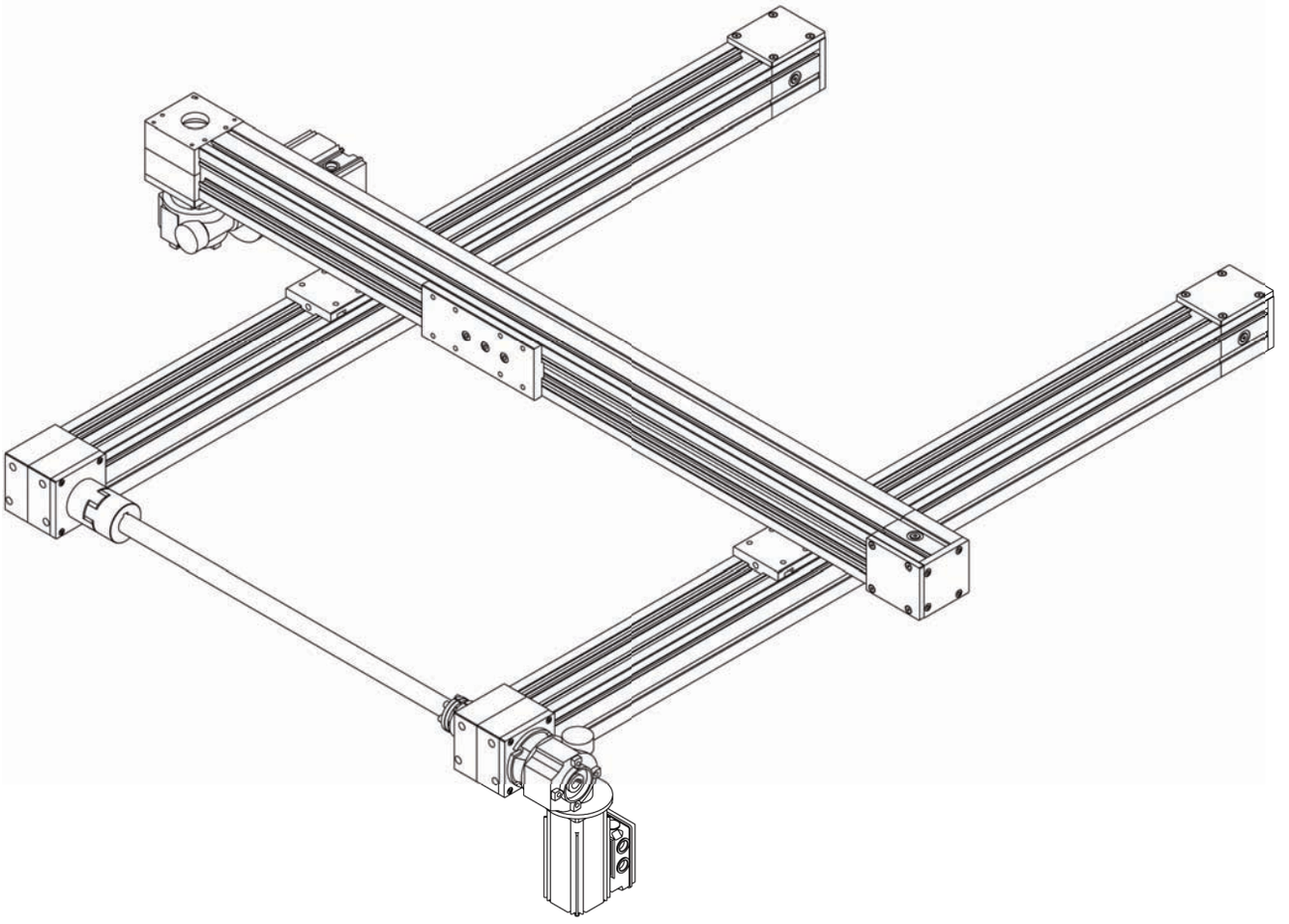

ACK UNITA' LINEARI MOTORIZZABILI / *MOTORISIERBARE ACK-LINEAREINHEITEN*

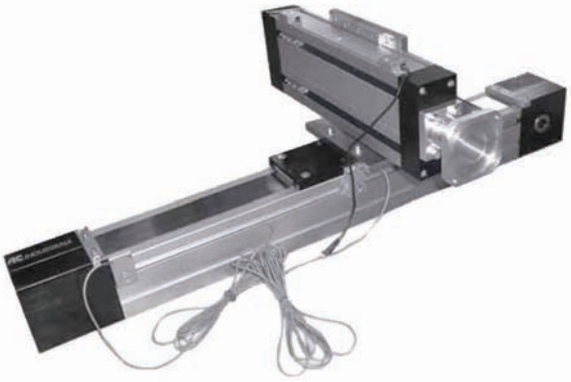

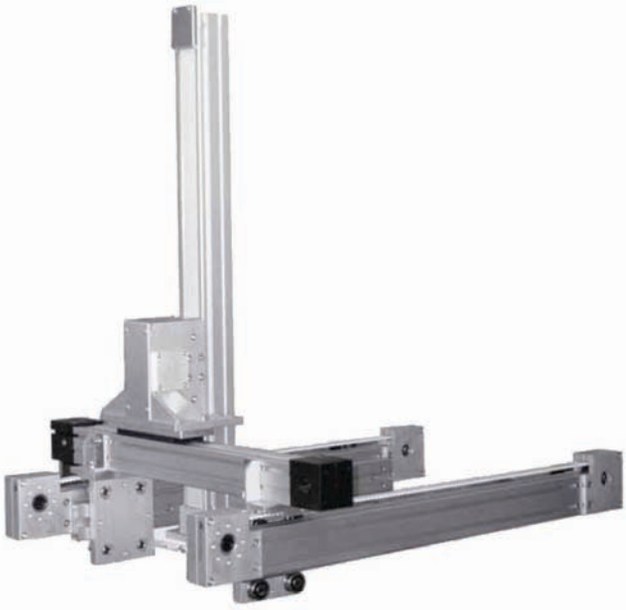

ACK UNITA' LINEARI MOTORIZZABILI / *MOTORISIERBARE ACK-LINEAREINHEITEN*

Le nostre unità lineari ACK sono state progettate per facilitare l'automazione delle vostre macchine o per i vostri processi produttivi.
Si contraddistinguono per la loro semplicità di montaggio e per l'affidabilità dei materiali costruttivi utilizzati.
Le unità lineari sono disponibili in quattro diverse versioni per aumentare il campo di applicazione a settori di utilizzo quali:

- macchine per l'imballaggio
- industria dell'automobile/motocicli
- macchine automatiche
- industria alimentare
- procedure di carico-scarico per macchine operatrici
- stazioni di lavoro e di controllo
- integrazione con macchine utensili

Le nostre unità lineari sono di semplice montaggio, modulari e nel caso di lavoro ad alta precisione sono disponibili con un azionamento a vite e chiocciola a ricircolazione di sfere.

Caratteristiche costruttive:

Il profilo strutturale estruso è stato dimensionato in modo da ottenere il miglior equilibrio fra rigidità della guida e rigidità del profilo consentendo la predisposizione per diversi tipi di soluzione. L'esterno del profilo é sagomato in modo da rendere semplice il fissaggio dell'unità a strutture di sostegno o ad altri profili strutturali presenti sul mercato utilizzando le scanalature sagomate per ospitare gli appositi dadi bombati. Il sistema di trasmissione é stato realizzato con una CINGHIA DENTATA IN POLIURETANO (Serie AG/AR) con TREFOLI in acciaio a bassa estendibilità, notevole rigidità e resistenza all'usura che garantiscono affidabilità ed assenza di interventi manutentivi.
Le testate di estremità sono state realizzate in alluminio ed integrano il sistema di tensionamento della cinghia.
Il sistema di trasmissione per gli assi AGV é a mezzo di viti rullate con chiocciola a ricircolazione di sfere. Tale sistema consente una precisione di posizionamento migliore rispetto alla movimentazione a cinghia.

Lunghezza:

E' possibile ottenere lunghezze fino ad un massimo di 6 m.

Unsere ACK-Lineareinheiten wurden zur Automatisierungserleichterung Ihrer Maschinen oder Ihrer Produktionsprozesse entworfen
Sie heben sich aufgrund ihrer leichten Montage und Zuverlässigkeit der benützen Konstruktionswerkstoffe hervor.
Die Lineareinheiten sind in vier verschiedenen Versionen erhältlich, um auch in nachfolgenden Bereangewendet zu werden:

- *Verpackungsmaschinen,*
- *Fahrzeug-und Motorradindustrie,*
- *Automatikmaschinen,*
- *Nahrungsmittelindustrie,*
- *Ab-und Aufladungsvorgänge bei Arbeitsmaschinen,*
- *Arbeits-und Kontrollstaichen*
- *Ergänzung zu Werkzeugmaschinen.*

Unsere Lineareinheiten sind einfach zu montieren, modular und für Hochpräzisionsarbeiten sind sie auch mit Schrauben- und Kugelumlaufspindelantrieb erhältlich.

Konstruktionseigenschaften:

Die gefertigte Profilstruktur wurde bemessen, um das beste Gleichgewicht zwischen Führungs- und Profilhärte zu erzielen und dies, um eineBase für verschiedene Arten von Lösungen zu schaffen. Die Profilaußenseite ist profiliert und ermöglicht unter Anwendung der profilierten Rillen, Sitze der entsprechenden gewölbten Muttern,eine einfache Befestigung der Einheit an Stützstrukturen oder anderen am Markt vorhandenen strukturellen Profilen. Das Antriebssystem wurde mit einem POLYURETHANZAHNRIEMEN(Serie AG/AR) mit LITZEN aus Stahl, mit niedriger Ausdehnung, bemerkenswerter Härte und Verschleißbeständigkeit realisiert, die Zuverlässigkeit und keine Wartungseingriffegarantieren. Die Endköpfe sind aus Aluminium und ergänzen das Spannungssystem des Riemens. Das Antriebssystem der AGV-Achsen funktioniert mittels Walzschrauben mit Kugelumlaufspindel.Dieses System ermöglicht im Verhältnis zur Riemenförderung eine bessere Präzisionspositionierung.

LÄNGE:

Es ist möglich, Längen bis zu max. 6 Mt zu erzielen.

SCHEMA DEL TIPO DI AZIONAMENTO / *ANTRIEBSSCHEMA*

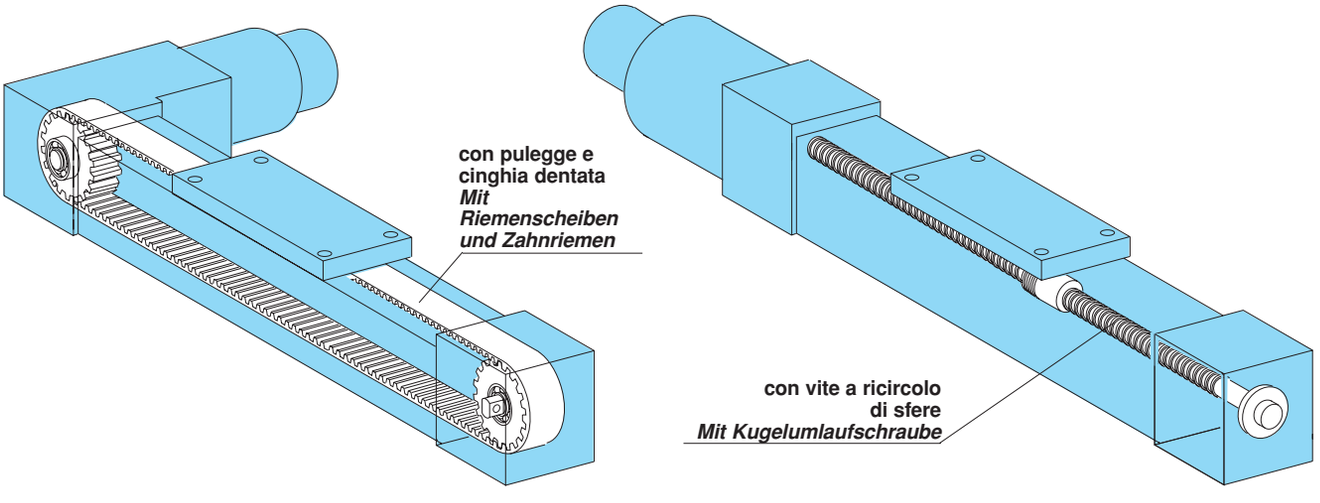

FISSAGGI / *BEFESTIGUNGEN*

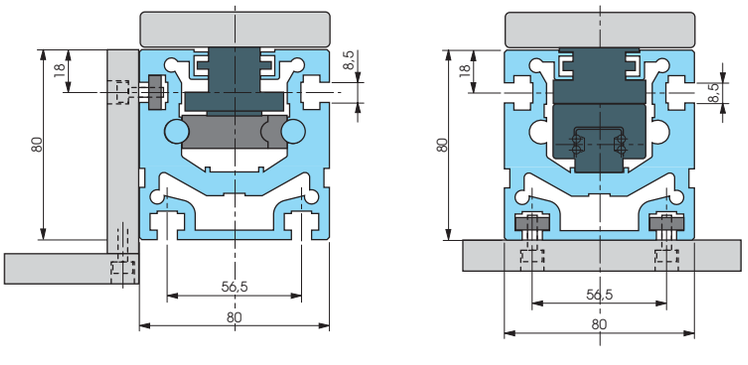

ASSI A TRASLAZIONE INTERNA AR/AG / *ACHSEN MIT INNENVERSCHIEBUNG AR/AG*

ART. *ART.*	SEZ. PROFILO *PROFILSCHNITT* mm	AZIONAMENTO *RIEMENANTRIEB*	SCORRIMENTO *RÄDERGLEITUNG*	RIPETIBILITA' *WIEDERHOLBARKEIT*	CARICO MAX AMMISSIBILE *ZULÄSSIGE MAX. BELASTUNG*	VELOCITA' MAX AMMISSIBILE *ZULÄSSIGE MAX. GESCHWINDIGKEIT*	ACCELERAZIONE MAX AMMISSIBILE *ZULÄSSIGE MAX. BESCHLEUNIGUNG*
AR55	⌀ 55	Cinghia *Antriebstriemen*	Rotelle *Rollen*	± 0,1 mm	650 N	10 m/sec	12 m/s²
AG55	⌀ 55	Cinghia *Antriebstriemen*	Guida *Führung*	± 0,1 mm	1000 N	3 m/sec	12 m/s²

ART. *ART.*	SEZ. PROFILO *PROFILSCHNITT* mm	AZIONAMENTO *RIEMENANTRIEB*	SCORRIMENTO *RÄDERGLEITUNG*	RIPETIBILITA' *WIEDERHOLBARKEIT*	CARICO MAX AMMISSIBILE *ZULÄSSIGE MAX. BELASTUNG*	VELOCITA' MAX AMMISSIBILE *ZULÄSSIGE MAX. GESCHWINDIGKEIT*	ACCELERAZIONE MAX AMMISSIBILE *ZULÄSSIGE MAX. BESCHLEUNIGUNG*
AR80/N	⌀ 80	Cinghia *Antriebstriemen*	Rotelle *Rollen*	± 0,1 mm	1000 N	10 m/s	25 m/s²
AG80/N	⌀ 80	Cinghia *Antriebstriemen*	Guida a sfere *Kugelumlaufführung*	± 0,1 mm	12900 N	2 m/s	25 m/s²
AG80NB	⌀ 80	Cinghia *Antriebstriemen*	Guida a sfere *Kugelumlaufführung*	± 0,1 mm	12900 N	2 m/s	20 m/s²
AR80NB	⌀ 80	Cinghia *Antriebstriemen*	Rotelle *Rollen*	± 0,1 mm	1000 N	8 m/s	20 m/s²
AGV80	⌀ 80	Vite a sfere *Kugelumlaufschraube*	Guida a sfere *Kugelumlaufführung*	± 0,05 mm	12900 N	0,05÷0,4 m/s	8 m/s²
AGV80/B	⌀ 80	Vite TPN *TPN schraube*	Guida a sfere *Kugelführung*	± 0,5 mm	10000 N	0,1 m/s	3 m/s²
AGV80/C	⌀ 80	Vite a sfere SX+DX *Kugelumlaufschraube SX+DX*	Guida a sfere *Kugelumlaufführung*	± 0,05 mm	12900 N	0,05÷0,4 m/s	5 m/s²
AGV80/CB	⌀ 80	Vite TPN SX+DX *TPN schraube SX+DX*	Guida a sfere *Kugelumlaufführung*	± 0,5 mm	10000 N	0,1 m/s	3 m/s²

ASSI A TRASLAZIONE INTERNA / *ACHSEN MIT INNENVERSCHIEBUNG*

ART. *ART.*	SEZ. PROFILO *PROFILSCHNITT* mm	AZIONAMENTO *RIEMENANTRIEB*	SCORRIMENTO *RÄDERGLEITUNG*	RIPETIBILITA' *WIEDERHOLBARKEIT*	CARICO MAX AMMISSIBILE *ZULÄSSIGE MAX. BELASTUNG*	VELOCITA' MAX AMMISSIBILE *ZULÄSSIGE MAX. GESCHWINDIGKEIT*	ACCELERAZIONE MAX AMMISSIBILE *ZULÄSSIGE MAX. BESCHLEUNIGUNG*
AG110/25	∅ 110x115	Cinghia *Antriebstriemen*	Guida a sfere *Kugelführung*	± 0,1 mm	17000 N	2 m/s	30 m/s²
AGV110/25	∅ 110x115	Vite a sfere *Kugelumlaufschraube*	Guida a sfere *Kugelführung*	± 0,05 mm	17000 N	0,3 m/s	15 m/s²

ART. *ART.*	A
AG2V110	140÷200
AG2C110	70÷140

ART. *ART.*	SEZ. PROFILO *PROFILSCHNITT* mm	AZIONAMENTO *RIEMENANTRIEB*	SCORRIMENTO *RÄDERGLEITUNG*	RIPETIBILITA' *WIEDERHOLBARKEIT*	CARICO MAX AMMISSIBILE *ZULÄSSIGE MAX. BELASTUNG*	VELOCITA' MAX AMMISSIBILE *ZULÄSSIGE MAX. GESCHWINDIGKEIT*	ACCELERAZIONE MAX AMMISSIBILE *ZULÄSSIGE MAX. BESCHLEUNIGUNG*
AG2C110	∅ 110x50	Cinghia *Antriebstriemen*	Guida a sfere *Kugelführung*	± 0,1 mm	4500 N	2 m/s	15 m/s²
AG2V110	∅ 110x50	Vite a sfere *Kugelumlaufschraube*	Guida a sfere *Kugelführung*	± 0,01 mm	4500 N	0,3 m/s	8 m/s²
AG2V110B	∅ 110x50	Vis TPN *TPN schraube*	Guida a sfere *Kugelführung*	± 0,5 mm	4500 N	0,1 m/s	5 m/s²
AG2C130	∅ 130x80	Cinghia *Antriebstriemen*	Guida a sfere *Kugelführung*	± 0,1 mm	7000 N	4 m/s	40 m/s²
AG2V130	∅ 130x80	Vite a sfere *Kugelumlaufschraube*	Guida a sfere *Kugelführung*	± 0,01 mm	7000 N	0,5 m/s	12 m/s²

ASSI A TRASLAZIONE ESTERNA EASY LINE / *ACHSEN MIT AUßVERSCHIEBUNG EASY LINE*

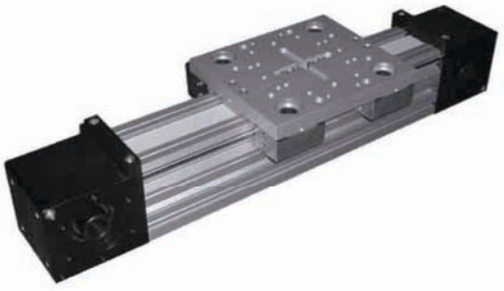

ART. *ART.*	SEZ. PROFILO *PROFILSCHNITT* mm	AZIONAMENTO *RIEMENANTRIEB*	SCORRIMENTO *RÄDERGLEITUNG*	RIPETIBILITA' *WIEDERHOLBARKEIT*	CARICO MAX AMMISSIBILE *ZULÄSSIGE MAX. BELASTUNG*	VELOCITA' MAX AMMISSIBILE *ZULÄSSIGE MAX. GESCHWINDIGKEIT*	ACCELERAZIONE MAX AMMISSIBILE *ZULÄSSIGE MAX. BESCHLEUNIGUNG*
EL70	70x70	Cinghia *Antriebstriemen*	Rotelle *Rollen*	± 0,1 mm	8600 N	10 m/s	12 m/s²
EASY LINE COMPACT ELC	44x64	Cinghia *Antriebstriemen*	Rotelle *Rollen*	± 0,1 mm	1550 N	10 m/s	16 m/s²
EASY LINE	45x90	Cinghia *Antriebstriemen*	Rotelle *Rollen*	± 0,1 mm	1550 N	10 m/s	16 m/s²
EL90	90x90	Cinghia *Antriebstriemen*	Rotelle *Rollen*	± 0,1 mm	2500 N	8 m/s	50 m/s²
EL120	120x120	Cinghia *Antriebstriemen*	Rotelle *Rollen*	± 0,1 mm	5000 N	6 m/s	30 m/s²

ART. *ART.*	SEZ. PROFILO *PROFILSCHNITT* mm	AZIONAMENTO *RIEMENANTRIEB*	SCORRIMENTO *RÄDERGLEITUNG*	RIPETIBILITA' *WIEDERHOLBARKEIT*	CARICO MAX AMMISSIBILE *ZULÄSSIGE MAX. BELASTUNG*	VELOCITA' MAX AMMISSIBILE *ZULÄSSIGE MAX. GESCHWINDIGKEIT*	ACCELERAZIONE MAX AMMISSIBILE *ZULÄSSIGE MAX. BESCHLEUNIGUNG*
EASY LINE IMR65	45x90	Cinghia *Antriebstriemen*	Rotelle *Rollen*	± 0,1 mm	1050 N	8 m/s	16 m/s²
ELACS1	45x90	Cinghia *Antriebstriemen*	Rotelle *Rollen*	± 0,1 mm	1550 N	10 m/s	16 m/s²
ELACS1/4	45x90	Cinghia *Antriebstriemen*	Rotelle *Rollen*	± 0,1 mm	2500 N	10 m/s	12 m/s²
ELACS1-4L	45x90	Cinghia *Antriebstriemen*	Rotelle *Rollen*	± 0,1 mm	2800 N	8 m/s	12 m/s²
ELdA	90x90	Cinghia *Antriebstriemen*	Rotelle *Rollen*	± 0,1 mm	2500 N	8 m/s	12 m/s²
ELdB	90x90	Cinghia *Antriebstriemen*	Rotelle *Rollen*	± 0,1 mm	2500 N	8 m/s	12 m/s²
EL9090L	90x90	Cinghia *Antriebstriemen*	Rotelle *Rollen*	± 0,1 mm	7500 N	8 m/s	50 m/s²

ASSI A TRASLAZIONE ESTERNA / *ACHSEN MIT AUßVERSCHIEBUNG*

ART. *ART.*	SEZ. PROFILO *PROFILSCHNITT* mm	AZIONAMENTO *RIEMENANTRIEB*	SCORRIMENTO *RÄDERGLEITUNG*	CARICO MAX AMMISSIBILE *ZULÄSSIGE MAX. BELASTUNG*	PRECISIONE *PRÄZISION*	VELOCITÁ *GESCHWINDIGKEIT*
EASY LINE VITE ELV	⌀ 45x90	Vite TPN 16x4 *TPN Schraube 16X4*	Rotelle *Rollen*	1200 N	± 1,00 mm	0,1 m/s
EASY LINE VITE/G ELVG	⌀ 45x90	Vite TPN 16x4 *TPN Schraube 16X4*	Guida a sfere *Kugelführung*	10000 N	± 1,00 mm	0,1 m/s
EASY LINE CONTRAPPOSTA ELVC	⌀ 45x90	Vite TPN 16x4 *TPN Schraube 16X4*	Rotelle *Rollen*	1400 N	± 1,00 mm	0,1 m/s

ART. *ART.*	AZIONAMENTO *RIEMENANTRIEB*	CARICO MAX AMMISSIBILE *ZULÄSSIGE MAX. BELASTUNG*	PRECISIONE *PRÄZISION*	VELOCITÁ *GESCHWINDIGKEIT*
AMV	Vite a sfere *Antriebstriemen*	in funzione della lunghezza *Laut der Länge*	0,03 mm	0,05÷0,2 m/s
AMVB	Vite TPN 16x4 *TPN Schraube 16X4*	in funzione della lunghezza *Laut der Länge*	± 0,5 mm	0,1 m/s

ASSI A TRASLAZIONE VERTICALE AR/AG / *ACHSEN MIT VERTIKALVERSCHIEBUNG AR/AG*

	SECTION DU PROFIL *SECC. PERFIL* mm	ENTRAINEMENT *ACCIONAMIENTO*	GUIDAGE *DESLIZAMIENTO*	RÉPÉTABILITÉ *REPETIBILIDAD*	CHARGE MAX ADMISSIBLE *CARGA MÁX. ADMISIBLE*	VITESSE MAX ADMISSIBLE *VELOCIDAD MÁX. ADMISIBLE*	ACCÉLÉRATION MAX ADMISSIBLE *ACELERACIÓN MÁX. ADMISIBLE*
AMV110Z	∅ 110x50	Vite *Schraube*	Guida a sfera *Kugelführung*	± 0,1 mm	100 N	0,1 m/s	5 m/s²
ARZ55	∅ 55x55	Cinghia *Antriebstriemen*	Rotelle *Rollen*	± 0,1 mm	100 N	5 m/s	8 m/s²
AGZ55	∅ 55x55	Cinghia *Antriebstriemen*	Guida a sfera *Kugelführung*	± 0,1 mm	100 N	8 m/s	8 m/s²
AGZ80	∅ 80x80	Cinghia *Antriebstriemen*	Guida a sfera *Kugelführung*	± 0,1 mm	500 N	2 m/s	12 m/s²
ARZ80	∅ 80x80	Cinghia *Antriebstriemen*	Rotelle *Rollen*	± 0,1 mm	200 N	8 m/s	8 m/s²
ELZ90	∅ 90x90	Cinghia *Antriebstriemen*	Rotelle *Rollen*	± 0,1 mm	2600 N	8 m/s	30 m/s²
AGZ130	∅ 130x80	Cinghia *Antriebstriemen*	Guida a sfere *Kugelführung*	± 0,1 mm	3000 N	3 m/s	12 m/s²

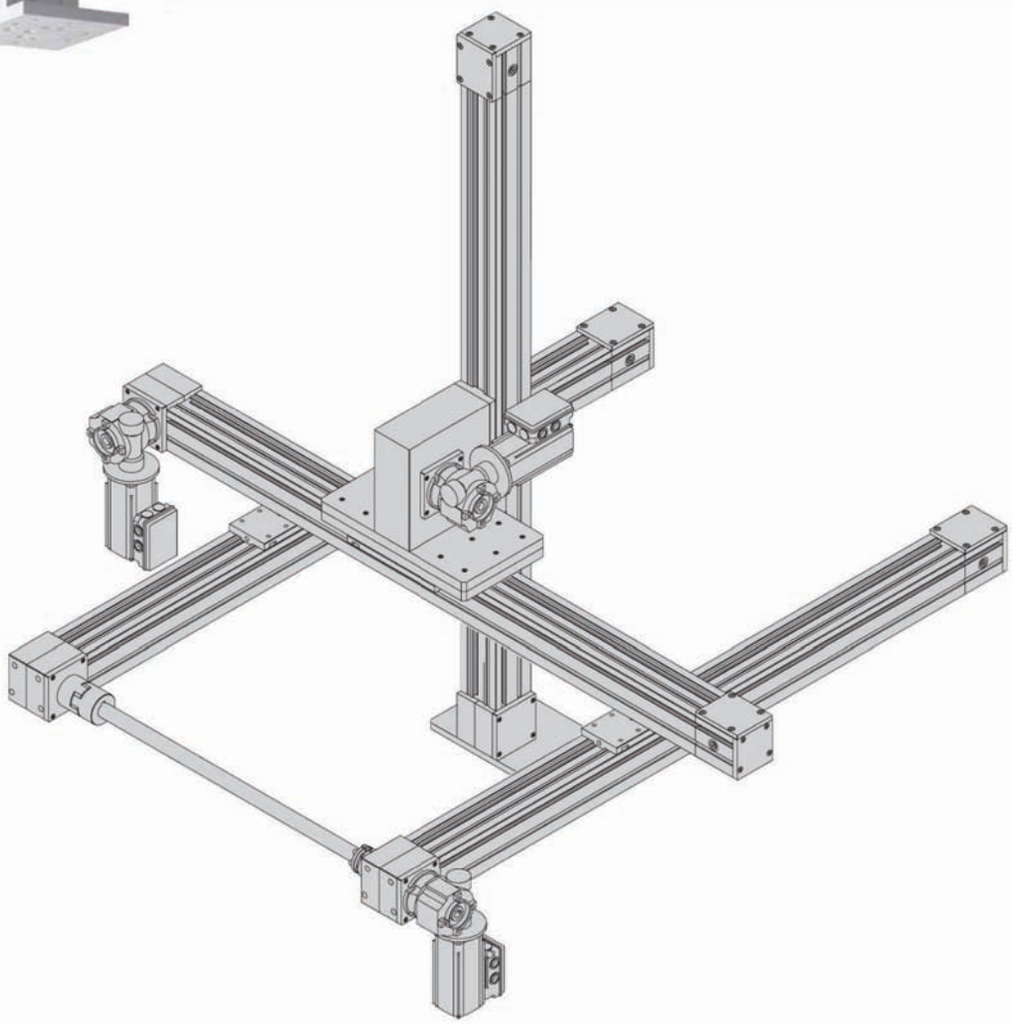

ASSE VERTICALE A CREMAGLIERA / *VERTIKALE WELLE UM ZU STRECKEN*

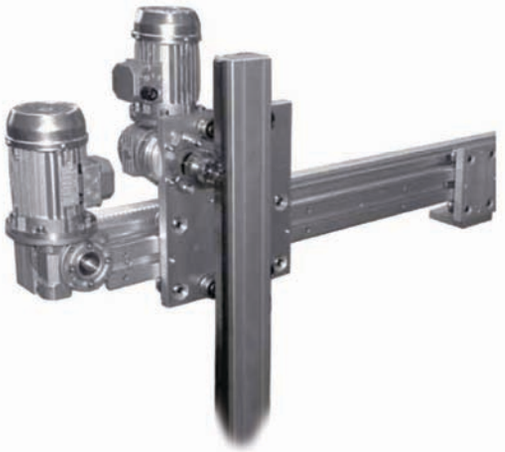

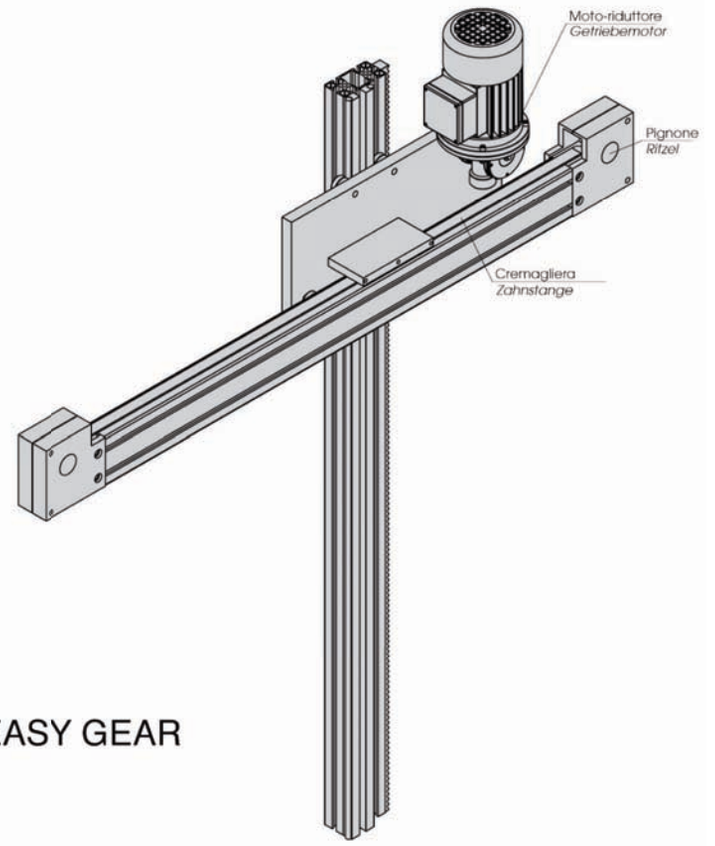

EASY GEAR

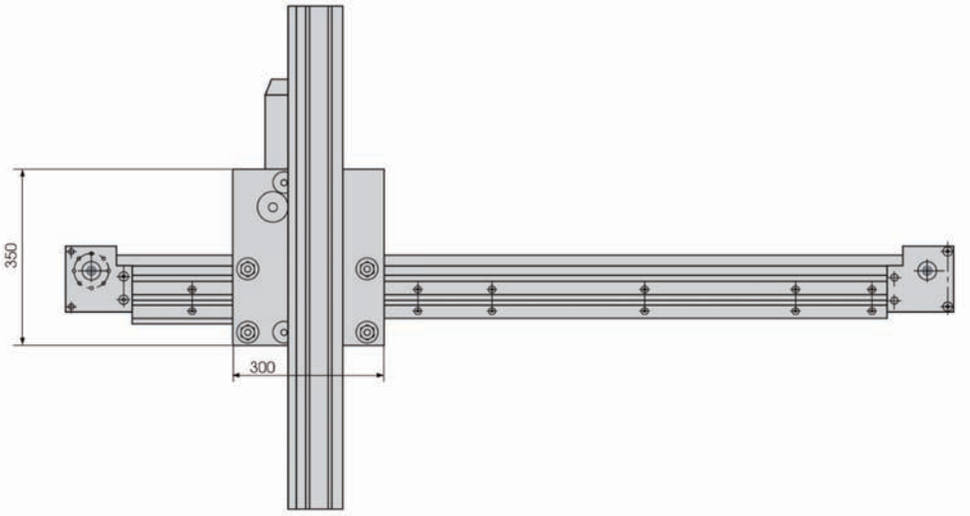

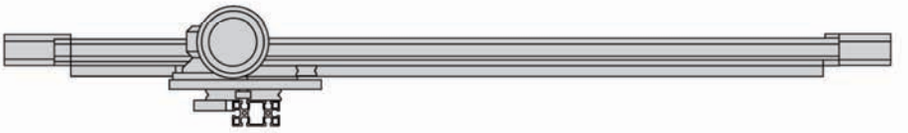

VELOCITA' CRITICHE SISTEMI A VITE
KRITISCHE DREHZAHLEN SCHRAUBSYSTEME

Il seguente grafico mostra la velocità critica "n_{krpem}" in relazione al diametro nominale della vite "do", alla lunghezza non supportata *l* ed al tipo di supporto della vite.
Le velocità indicate possono essere aumentate con l'inserimento di supporti vite scorrevoli e distanziabili tra loro.
Contattate il nostro ufficio tecnico info@acindustriale.com per ulteriori informazioni.

Das folgende Diagramm zeigt die kritische Drehzahl "n_{krpem} "mit bezug auf den nominalen Durchmesser von Schraube "do", die nicht trägbare Länge l und den Trägertyp der Schraube. Die angegebenen Drehzahlen können durch die Einfügung laufender und im Abstand aufstellbarer Schraubenträger gesteigert werden. Für mehrere Informationen info@acindustriale.com

TIPO DI MONTAGGIO/ASSE / *MONTAGE TYP/ACHSE*

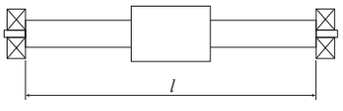

① standard ELV
AMVB
AGV80/CB
AGV80B

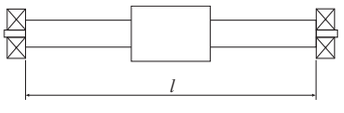

② standard AGV80
AG2V110
AGV110
AMV

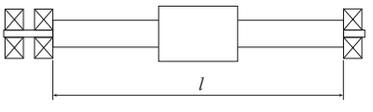

③ a richiesta AGV80
auf Anfrage AGV110

VELOCITA' CRITICA IN FUNZIONE DEL TIPO DI MONTAGGIO
KRITISCHE DREHZAHL IN BEZUG AUF DEN MONTAGETYP

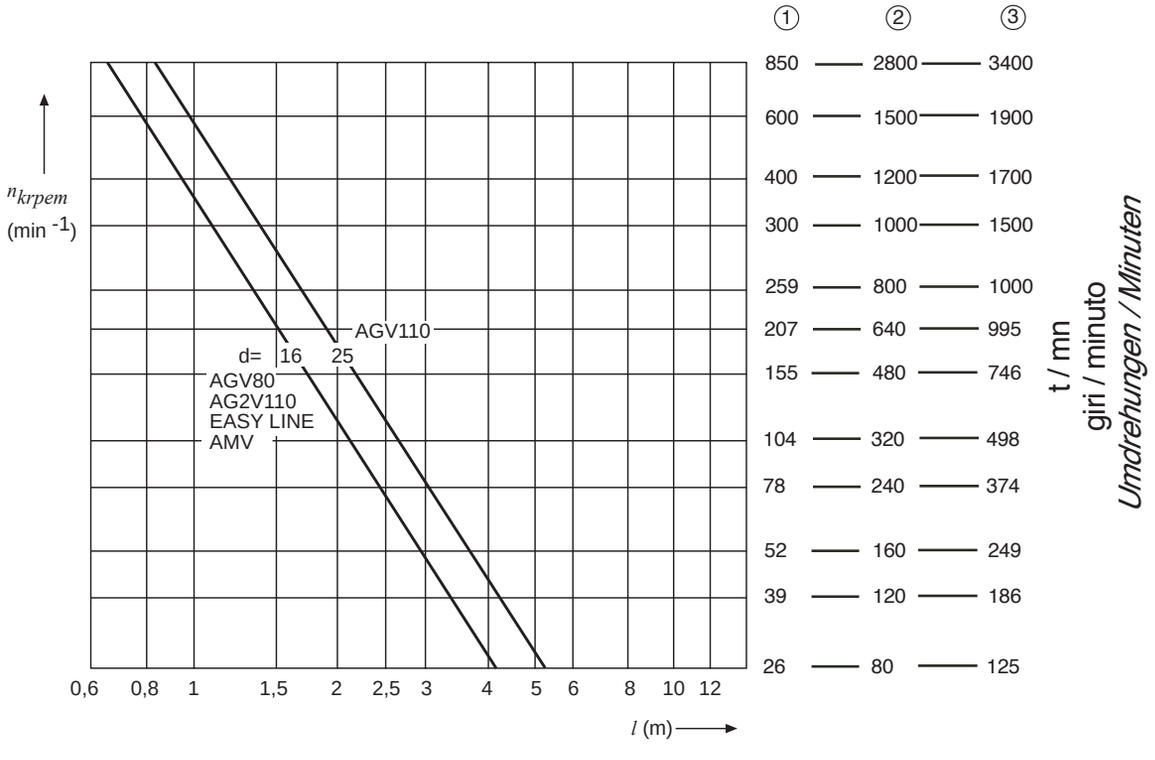

ASSI DI TRASLAZIONE / *VORSCHUBACHSEN*

DATI TECNICI / *TECHNISCHE DATEN*

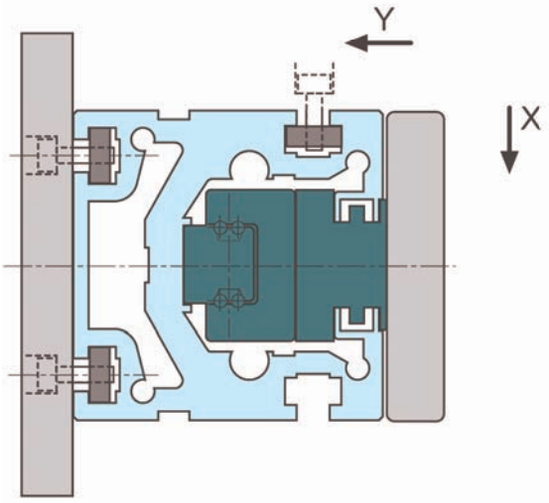

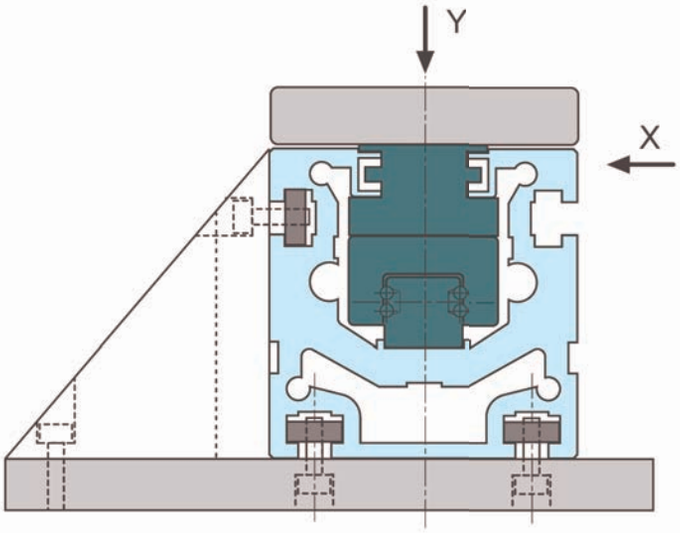

MOMENTI DI INERZIA DELLA SEZIONE DEL PROFILO / *TRÄGHEITS-MOMENTE DES PROFILSCHNITTS*

	Jy	Jx
AR 55	95	77
AG55	39,2	29,6
AR 80	211	150
AG 80	240	170
AG 110-AGV 110	790	745
EASY LINE	45	210
AG2V 110	250	31
AGV 80	150	120
EASY LINE 90	225	199
EL70	78	92
EL120	516	791
AG2C130 - AG2V130	643	187

	Jx	Jy
AR 55	77	95
AG55	29,6	39,2
AR 80	150	211
AG 80	170	240
AG 110-AGV 110	745	790
EASY LINE	210	45
AG2V 110	31	240
AGV 80	120	150
EASY LINE 90	199	225
EL70	92	78
EL120	791	516
AG2C130 - AG2V130	187	643

ASSI DI TRASLAZIONE / *VORSCHUBACHSEN*

DATI TECNICI / *TECHNISCHE DATEN*

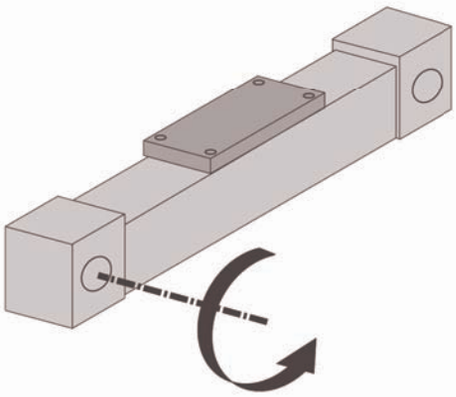

COPPIA A VUOTO MINIMA
CON TENSIONAMENTO STANDARD
LEERLAUFENDES
DREHMOMENT MIT STANDARD SPANNUNG

Assi a cinghia / *Riemenachsen*	Nm/mt
AR 55	0,3
AG55	1,1
AR 80	0,7
AG 80	0,9
AG 110	1,5
EASY LINE	0,7
EASY LINE con raschiatori	1,2
EASY LINE MIT ABKRATZER	
EASY LINE doppio-E.L./ *EASY LINE DOPPEL-E.L.*	1,0
AR 80 con bandella metallica	1,1
AR80 mit metallenem Streifen	
AG 80 con bandella metallica	1,5
AG80 mit metallenem Streifen	
AG 110 con bandella metallica	1,8
AG110 mit metallenem Streifen	
EASY LINE 90	1,2
AGZ - ARZ80	3,5
ARZ55 - AGZ55	2,7
EL70	0,3
EL120	0,85
AG2C130	1,6
AGZ130	3,7
ELZ90	3,2

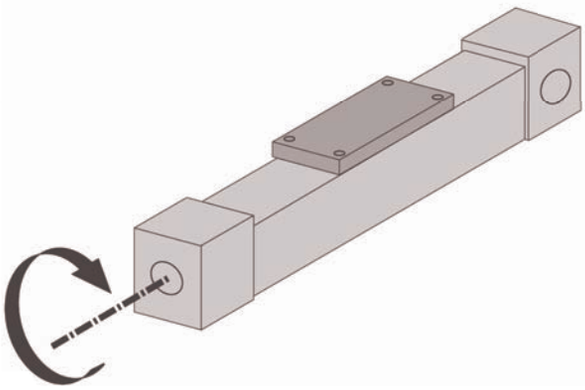

COPPIA A VUOTO MINIMA SUL CODOLO
LEERLAUFENDES DREHMOMENT
AUF DEM SCHAFT

Assi a vite / *Schraubachsen*	Nm/mt
AGV 80-AMV	0,5
AGV 110	1,2
AG2V 110	0,3
AG2V 130	1,6
ELV	0,2
AMV110Z	0,3

ASSI DI TRASLAZIONE / *VORSCHUBACHSEN*

DATI TECNICI / *TECHNISCHE DATEN*

Flessione
Una particolare caratteristica dei moduli lineari è la possibilità di installarli vincolandoli su due appoggi. In questo caso è necessario tenere conto della flessione in quanto liimita i carichi ammissibili.
Se la flessione superasse i valori massimi consentiti, è indispensabile inserire un ulteriore appoggio.

Flexion
Ein spezifisches Merkmal der linearen Modulen ist die Möglichkeit sie durch Befestigung auf zwei Stützen zu installieren. In diesem Fall, ist es nötig die Flexion zu berücksichtigen, da sie die zulässige Belastung einschränkt. Falls die Flexion die zulässigen Werte überschreitet, ist es nötig eine weitere Stütze einzufügen.

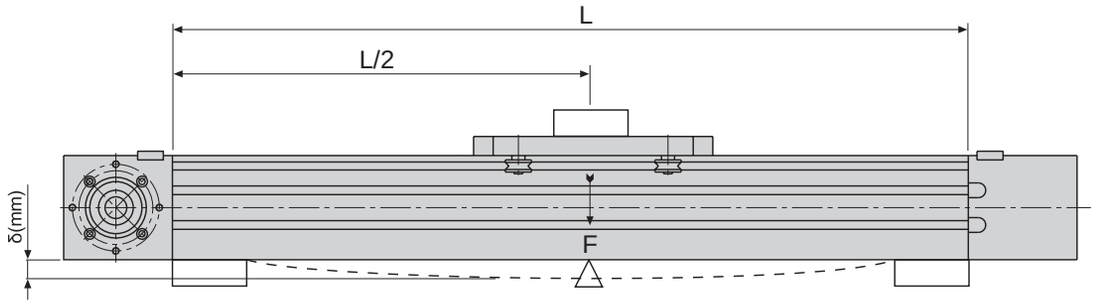

Flessione massima ammessa "dmax"

La flessione massima ammessa "dmax" dipende dalla lunghezza "L" e dal carico applicato "F".
ATTENZIONE Il valore "dmax" non deve essere superato!
Se il sistema presenta elevate esigenze dinamiche, é necessario provvedre con appoggi ogni 300/600 mm.

Esempio

Modulo lineare AG80/N:	L	= 3000 mm
	F	= 425 N
Valori dal diagramma 20-80:	d	= 0,9 mm
	d_{max}	= 3,4 mm

Il valore di flessione d é situato chiaramente sotto la curva dmax e quindi non é necessario alcun appoggio supplementare.

Höchste zulässige Flexion "dmax"

Die höchste zulässige Flexion "dmax" hängt von der Länge "L" und der angewendeten Last "F" ab.
ACHTUNG: der Wert "dmax" darf nicht überschritten werden!
Falls das System hohe dynamische Ansprüche stellt, soll man mit Stützen je 300/600mm versehen.

Beispiel

Linearer Modul AG80/N:	*L*	*= 3000 mm*
	F	*= 425 N*
Diagrammwerte 20-80:	*d*	*= 0,9 mm*
	d_{max}	*= 3,4 mm*

Der Flexionswert ist deutlich unter Kurve max aufgestellt, so ist keine weitere Stütze nötig.

ASSI DI TRASLAZIONE / *VORSCHUBACHSEN*

DIAGRAMMI / *DIAGRAMME*

I seguenti diagrammi sono validi per:
- una vincolatura rigida con effetto da incastro per un tratto da 200 a 250 mm su ambo i lati
- fissaggio con 6 o 8 viti per lato
- struttura rigida della costruzione di appoggio

Folgende Diagramme gelten für:
- starre Bindung mit Einklemmeneffekt für eine Strecke von 200 bis 250mm auf beiden Seiten
- Befestigung mit 6 oder 8 Schrauben per Seite
- starres Gefüge des Stützbaus

AR 55
AG 55

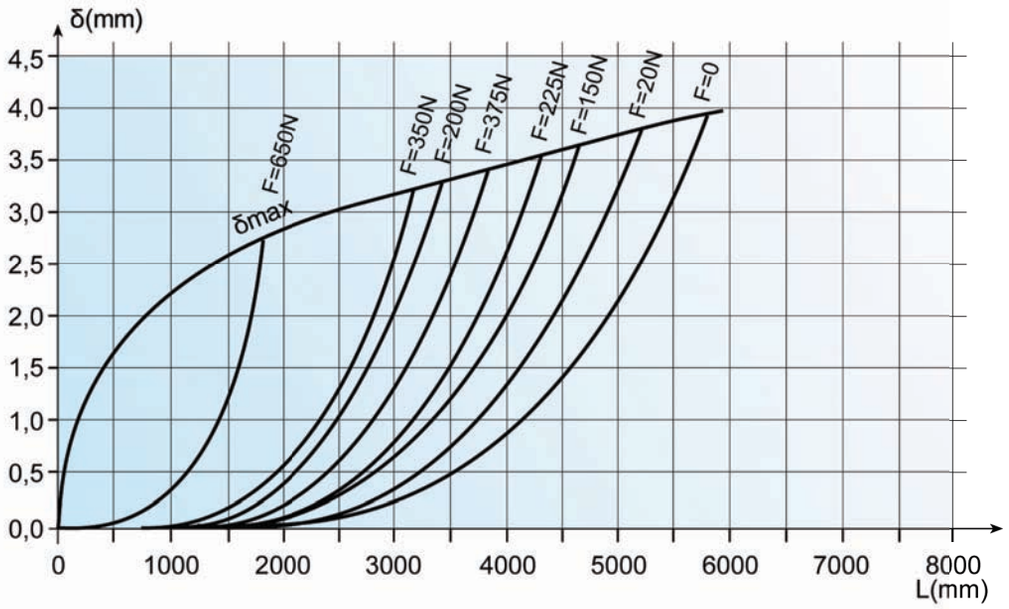

AR 80/N

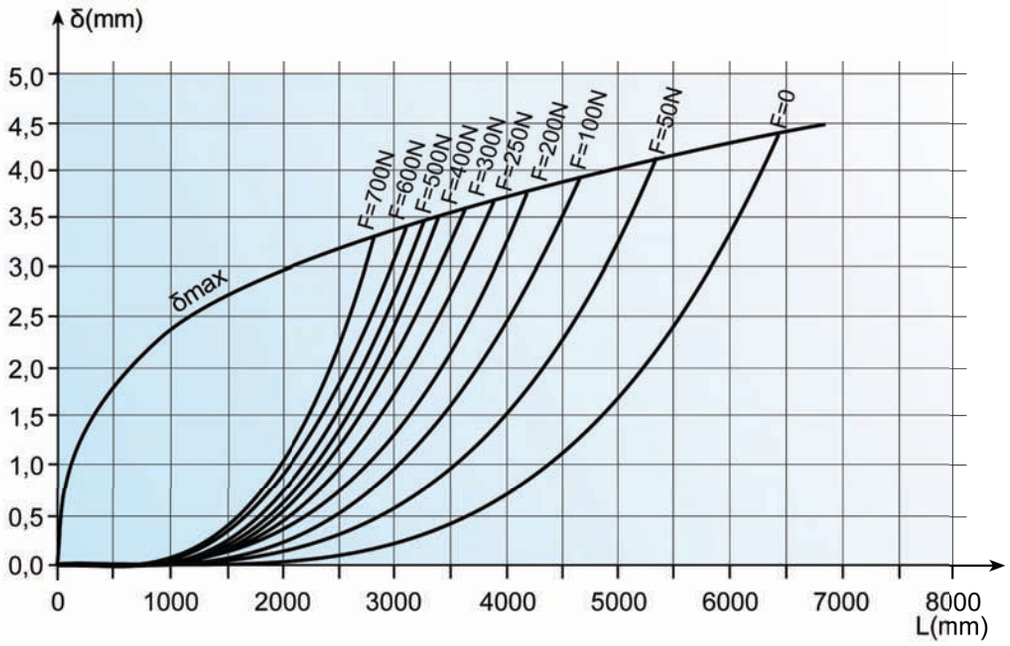

ASSI DI TRASLAZIONE / *VORSCHUBACHSEN*

DIAGRAMMI / *DIAGRAMME*

AG 80/N

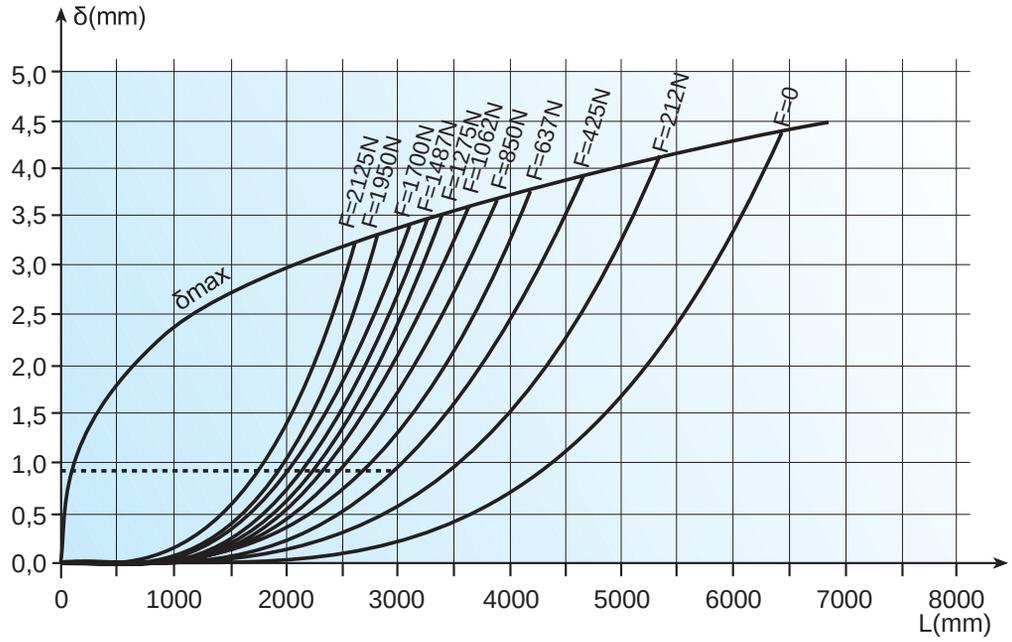

AG 110

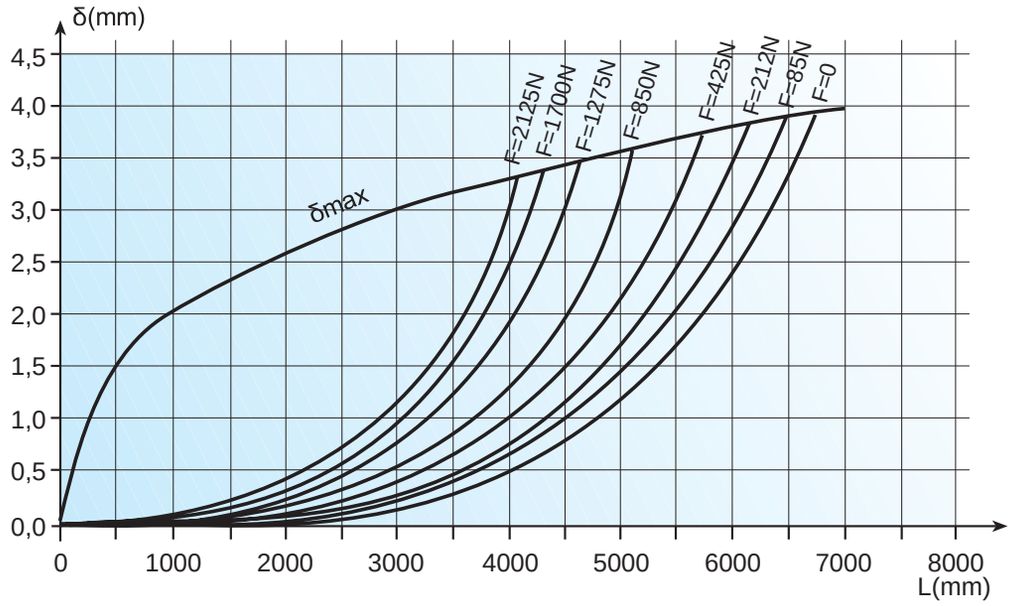

ASSI DI TRASLAZIONE / *VORSCHUBACHSEN*

DIAGRAMMI / *DIAGRAMME*

EASY LINE

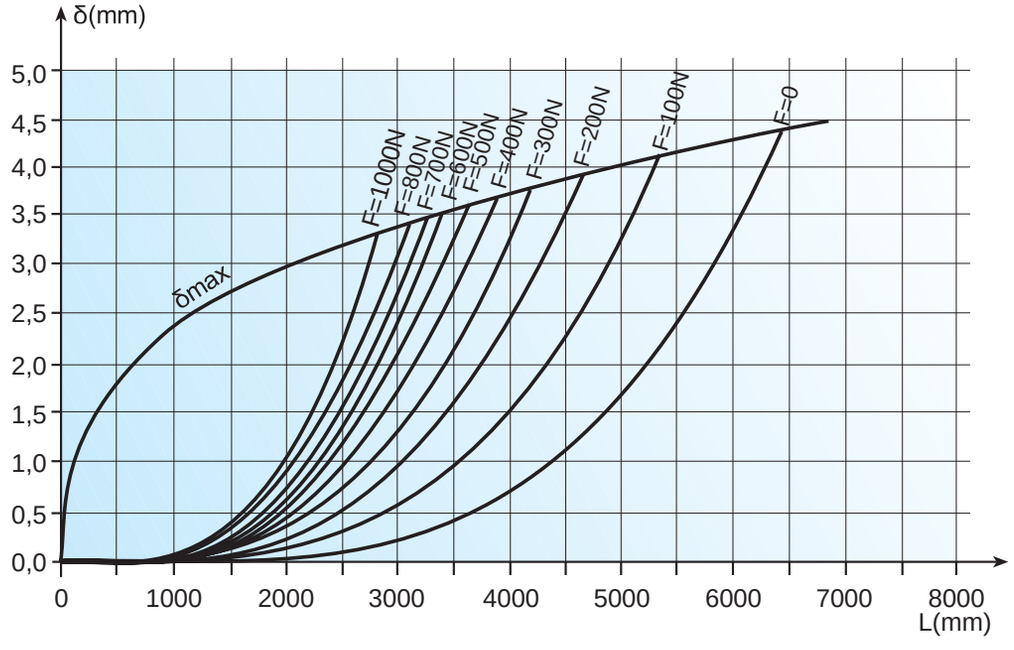

EASY LINE COMPACT

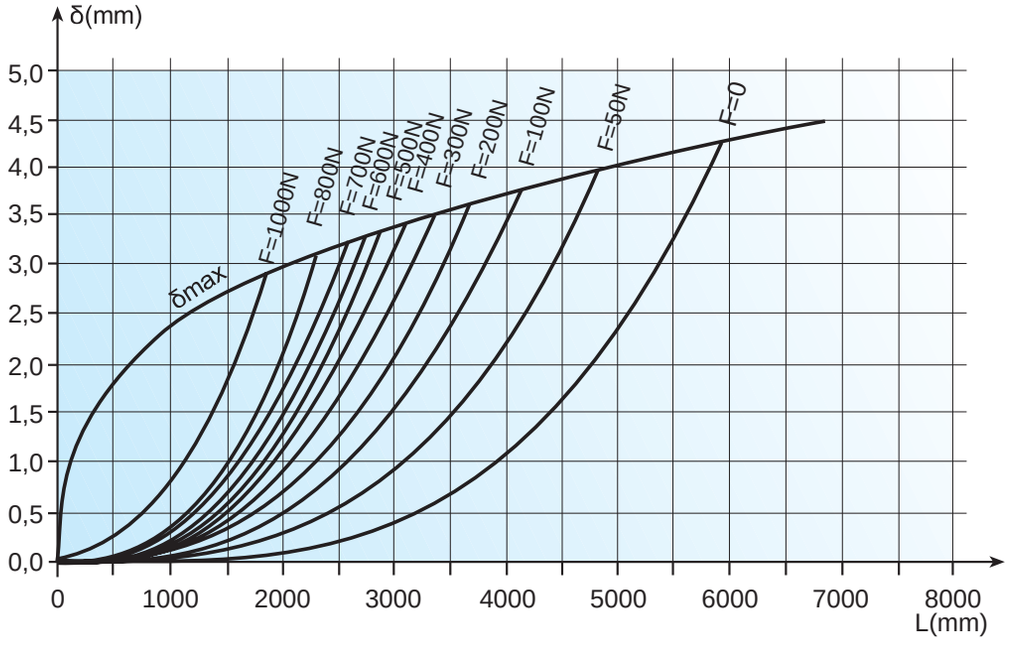

ASSI DI TRASLAZIONE / *VORSCHUBACHSEN*

DIAGRAMMI / *DIAGRAMME*

EASY LINE VITE

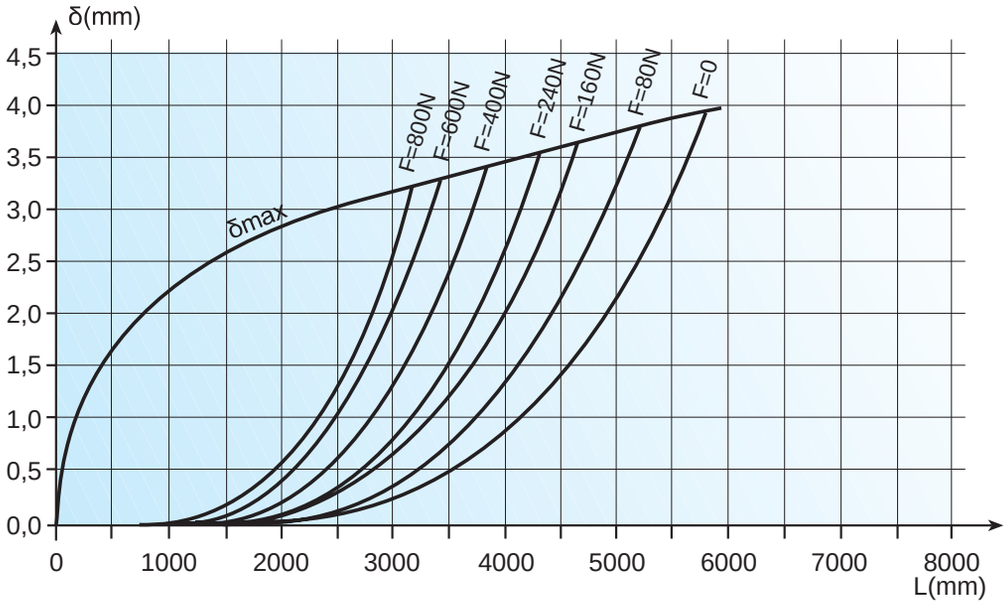

AGV 80

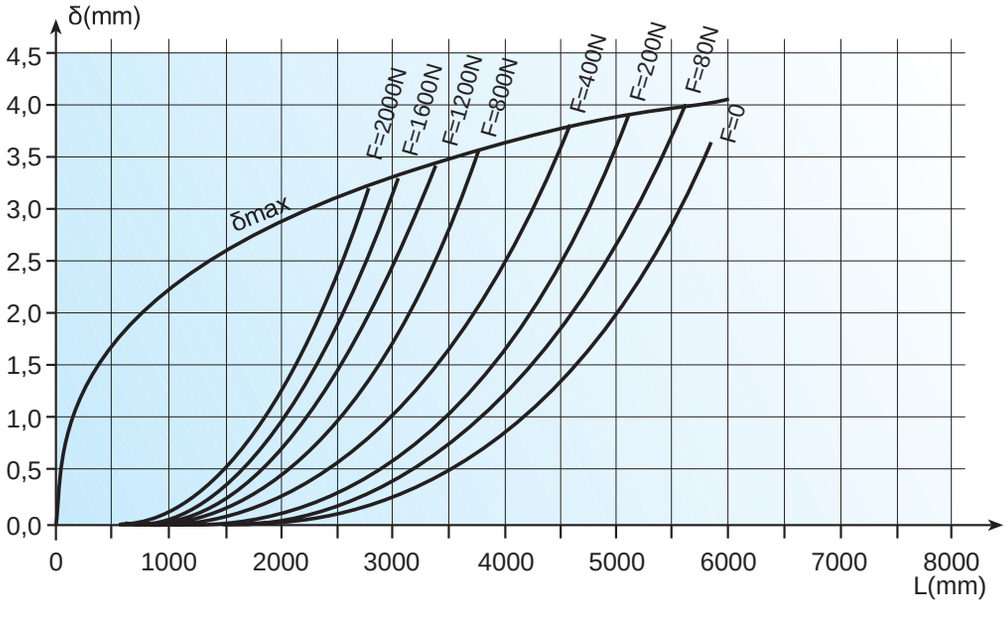

ASSI DI TRASLAZIONE / *VORSCHUBACHSEN*

DIAGRAMMI / *DIAGRAMME*

AGV 110

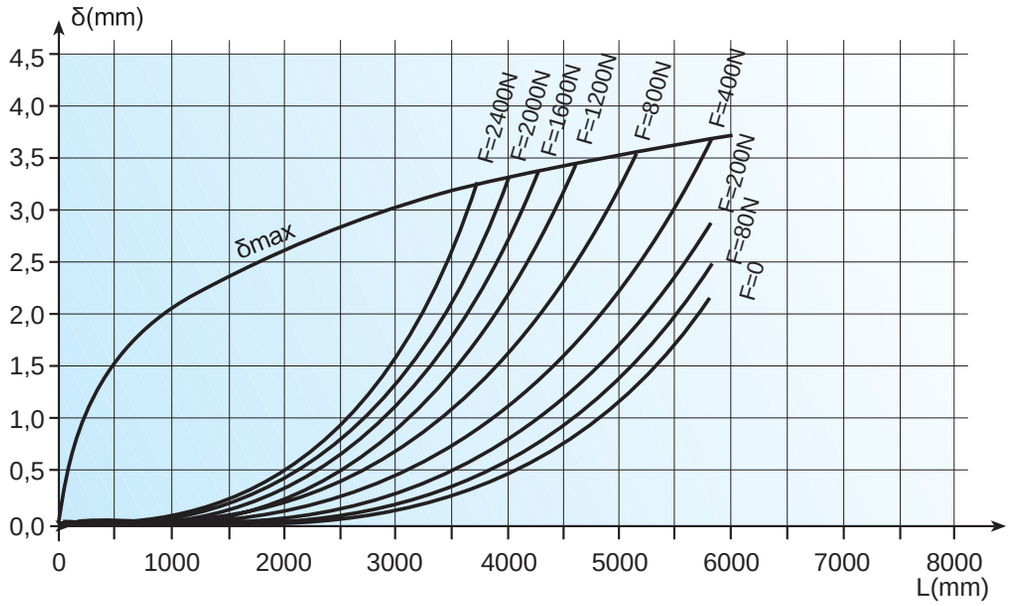

AG2V 110

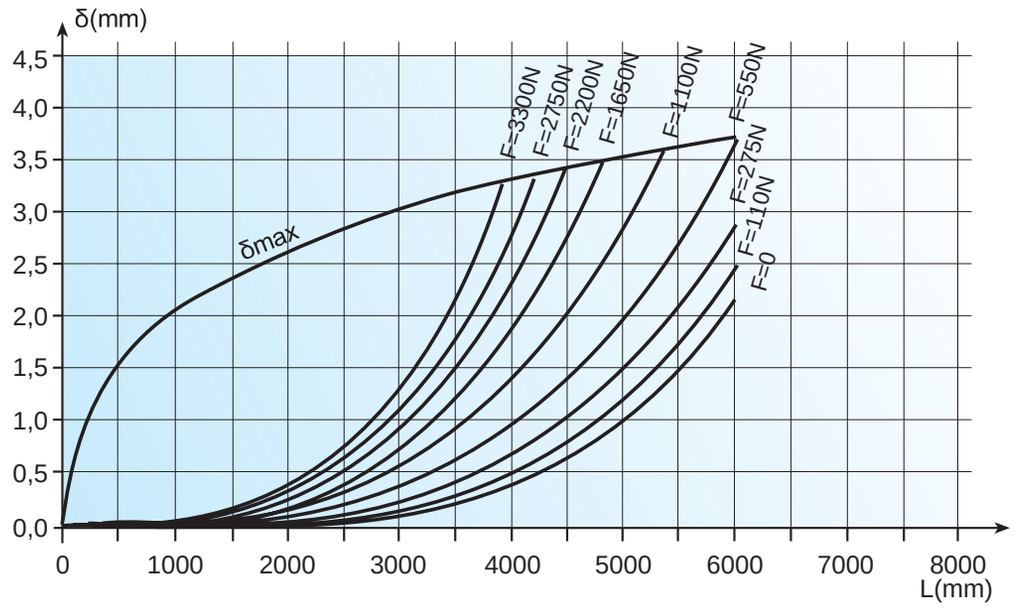

ASSI DI TRASLAZIONE / *VORSCHUBACHSEN*

DIAGRAMMI / *DIAGRAMME*

EASY LINE 90

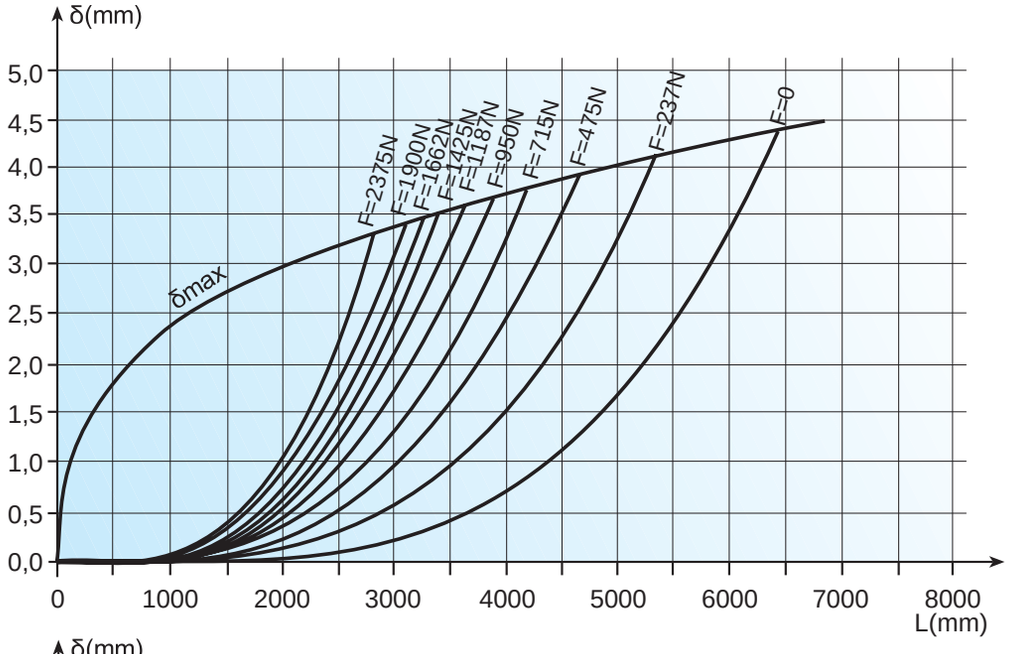

AMV 16

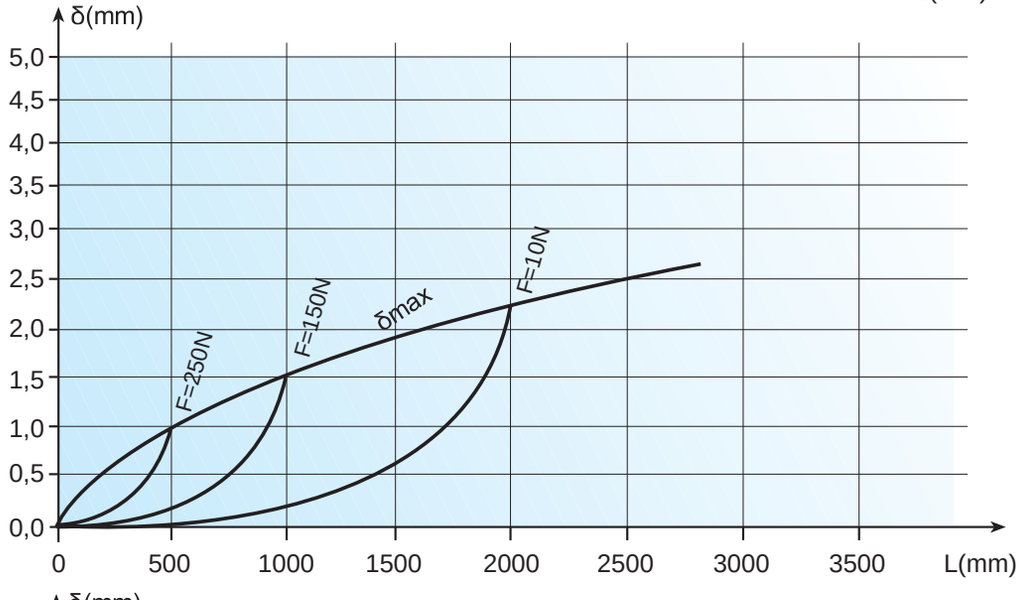

AMV 20

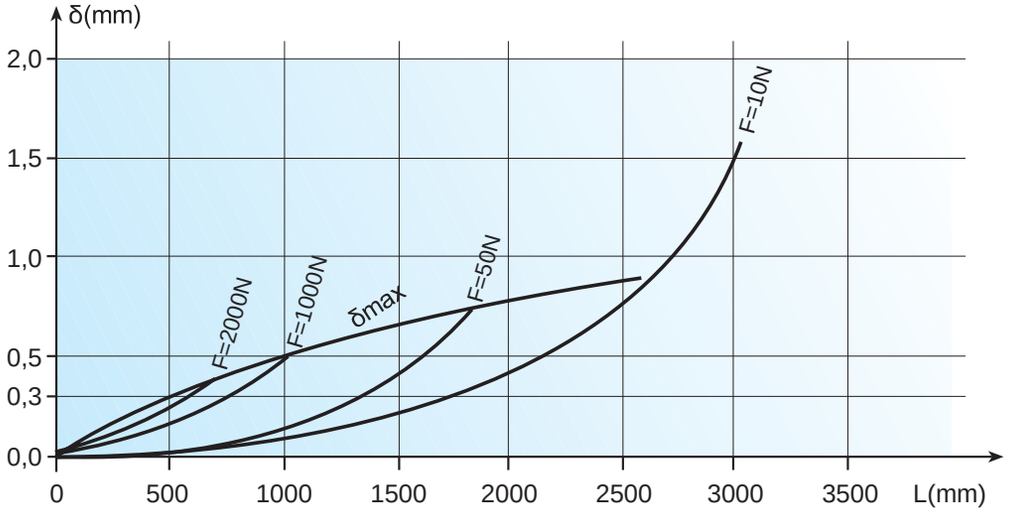

ASSI DI TRASLAZIONE / *VORSCHUBACHSEN*

EL70

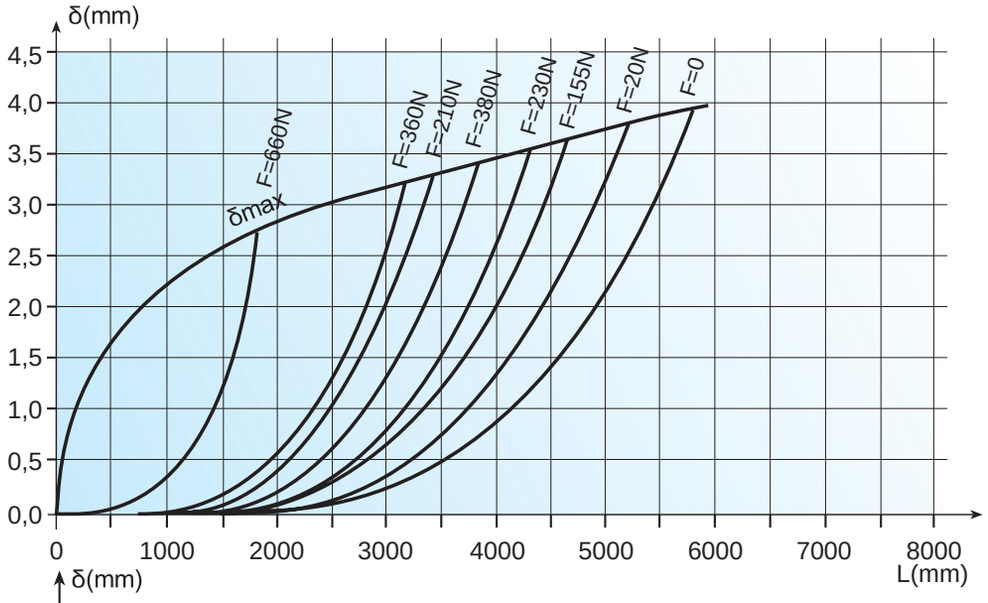

EL120

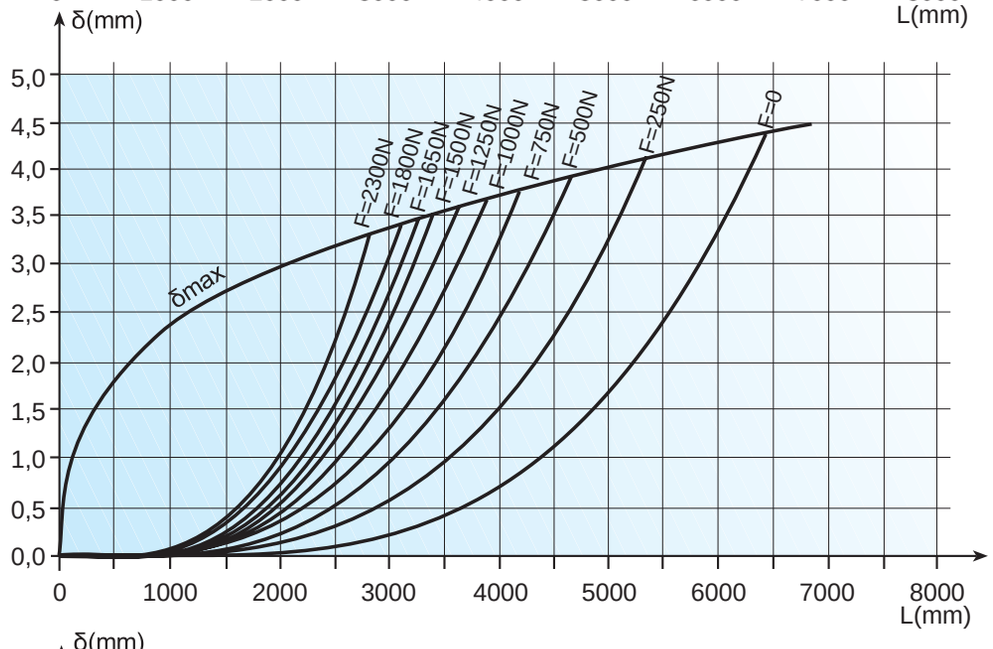

AG2C130

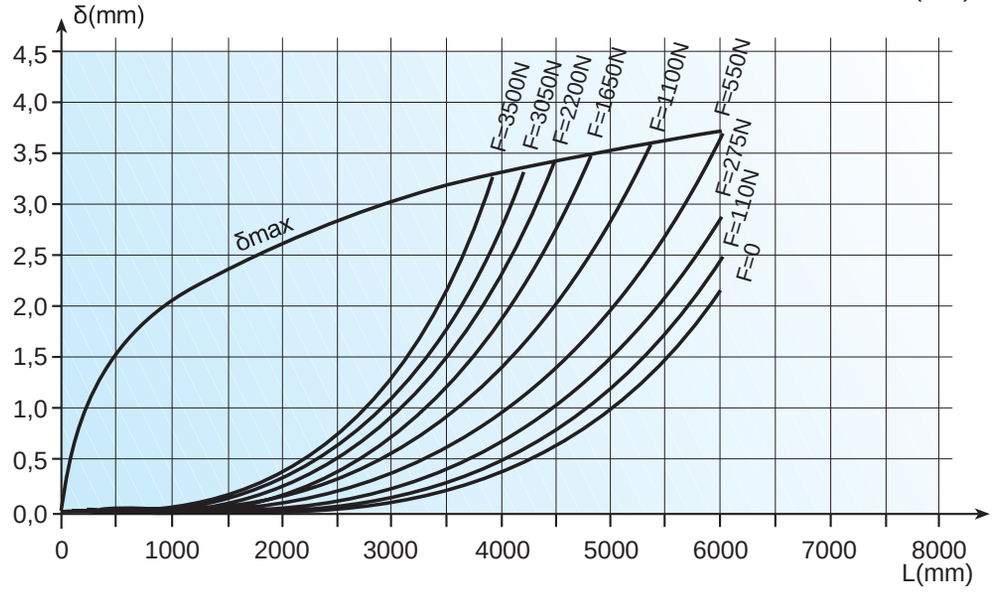

ASSI CON DOPPIO CARRELLO / *ACHSEN MIT DOPPELT WAGEN*

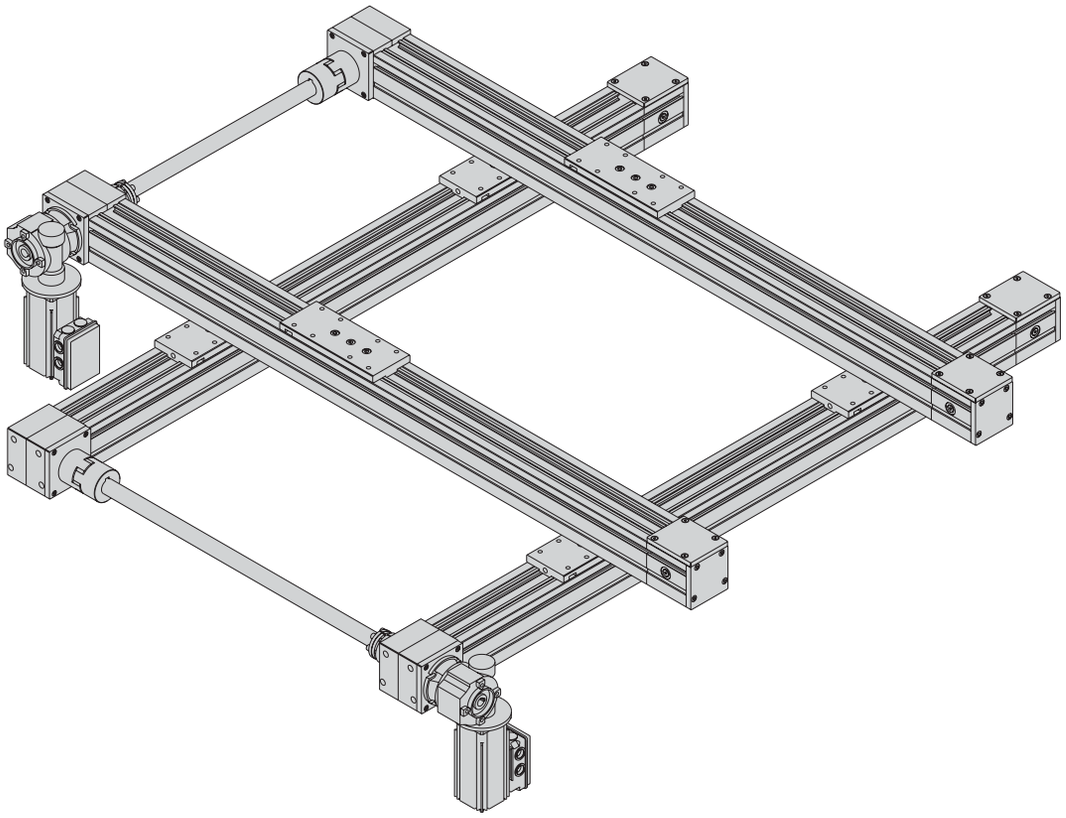

ASSE EASY AR55/80/110 CON 2 CARRELLI
ACHSE EASYAR55/80/110 MIT 2 WAGEN

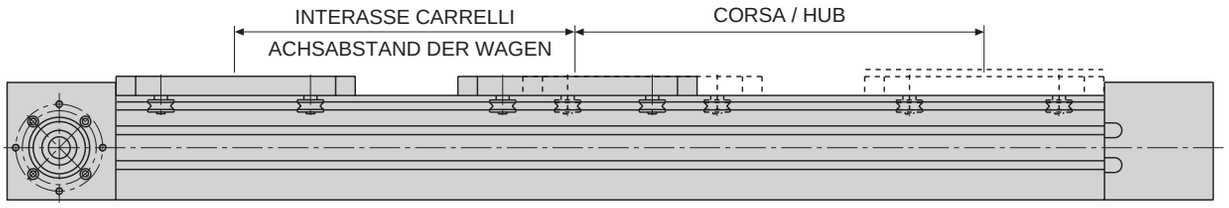

SCHEMA MONTAGGIO ALBERI DI COLLEGAMENTO
BAUSCHEMA VERBINDUGSWELLE

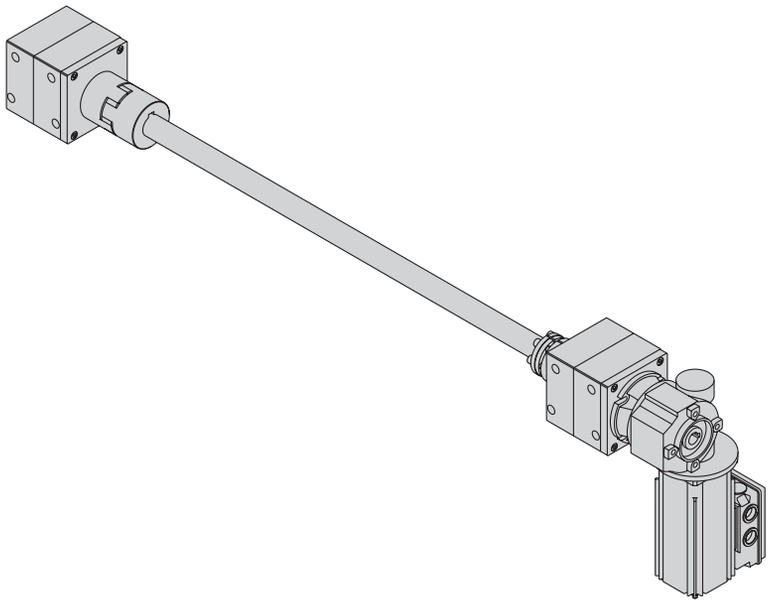

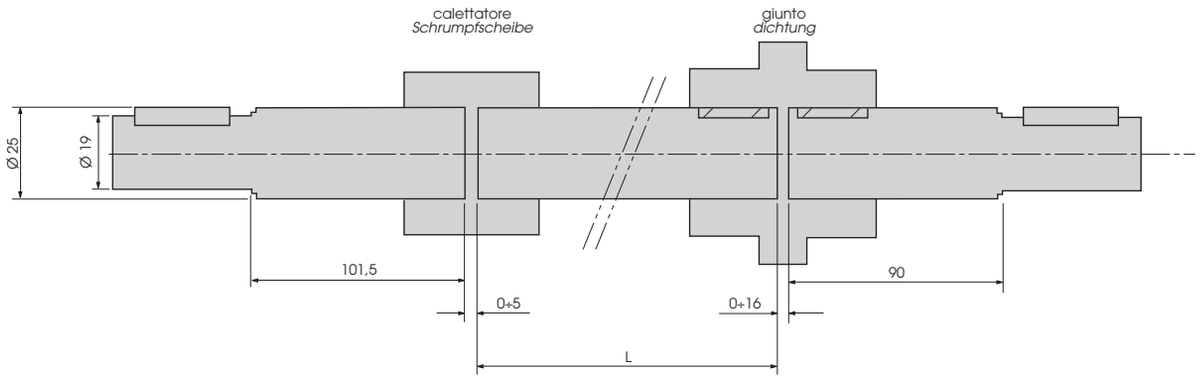

ASSI CON ALBERO DEL RIDUTTORE ASSEMBLATO CON CALETTATORE
WELLE DES UNTERSETZUNGSGETRIEBES MIT SCHRUMPFSCHEIBE

MONTAGGIO DEL RIDUTTORE
Per garantire un perfetto centraggio tra sede e albero riduttore, fissare la flangia di adattamento “A” sul riduttore “ B” per mezzo delle viti “C”. Inserire nella sede in ordine, il battente, i calettatori e il distanziale di centraggio poi fissare il blocco riduttore con le viti “D” sulla testata.
Per bloccare i calettatori serrare la vite “E” sul codolo del riduttore.

MONTAGE DES UNTER/GETRIEBES
Um eine optimale Ausrichtung zwischen das Gehäuse und die Getriebewelle zu gestatten, den Anpassungsflansch “A” auf den Untersetzungsgetriebe “B” durch die Schrauben “C” befestigen. Stellen Sie ins Gehäuse der Reihe nach: Deckel, Schrumpfscheiben und Zentrierring, dann die Getriebeeinheit mit den Schrauben “D” auf den Kopf befestigen. Um die Schrumpfscheiben zu blockieren, Schraube “E” auf den Getriebeschaft anziehen

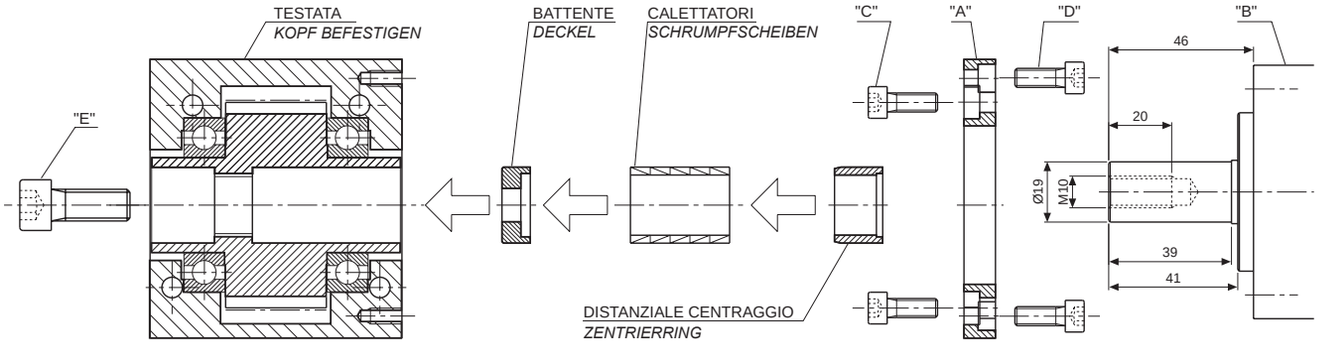

SMONTAGGIO DEL RIDUTTORE
Svitare le viti “D” e allentare leggermente la vite “E”.
Se il riduttore non si muove introdurre la vite “F” (M20) dal lato opposto al riduttore e avvitarla fino allo sbloccaggio.

ABBAU DES UNTERSETZUNGS-GETRIEBES
Die Schrauben “D” aufschrauben und Scraube “E” leicht lockern. Wenn das Unter/getriebe nicht bewegt, Schraube “F” (M20) von Unter/getr. entgegengesetzte Seite einfügen und anschrauben bis Lösun

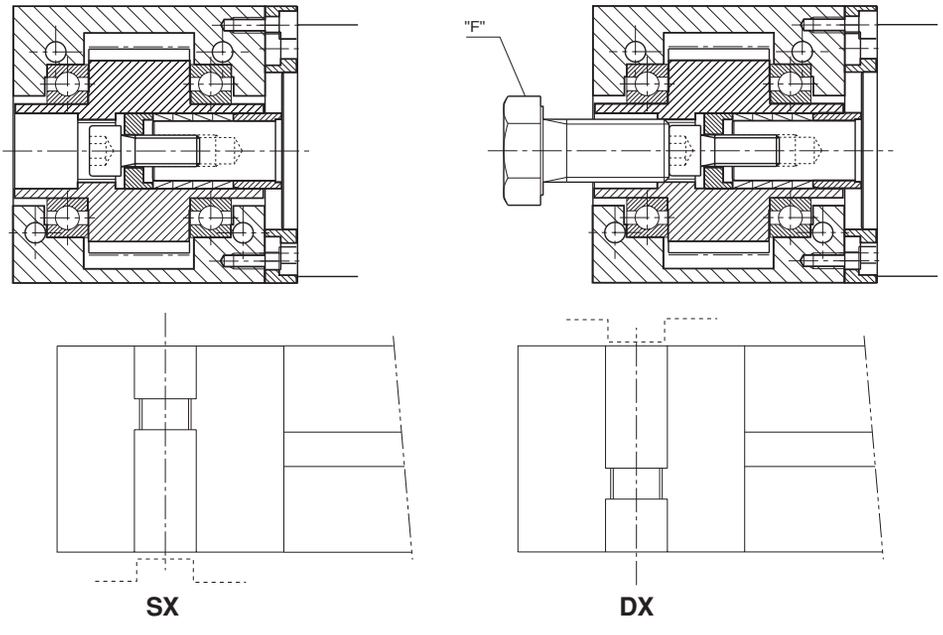

ASSEMBLEGGI ASSI SERIE 80 / *ZUSAMMENBAU ACHSEN B/REIHE 80*

Art. AC2203/80

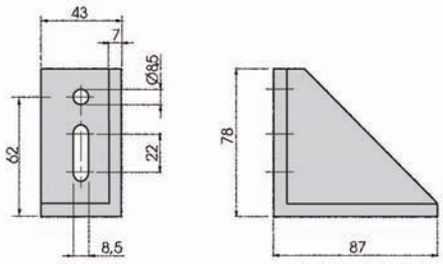

Art. AC2204/80

Alluminio
pressofuso
sabbiato
Sandgestrahltes
Pressgussaluminium

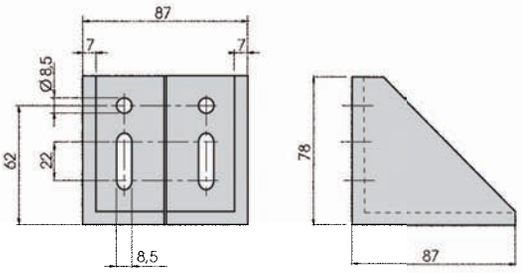

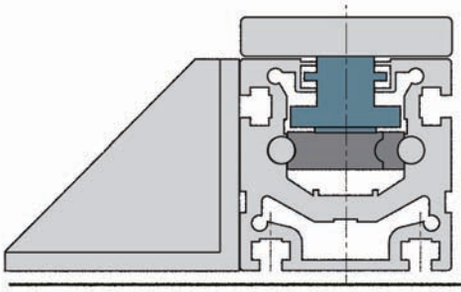

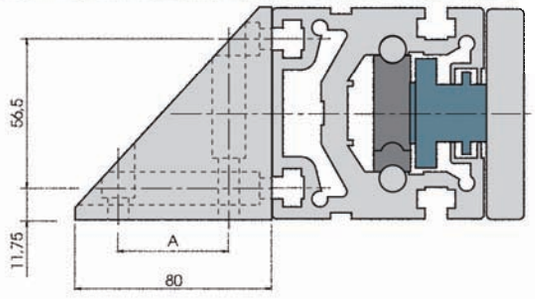

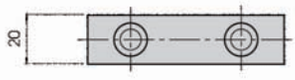

Art. AC2203/4080
Art. AC2203/4580

Codice / *Code*	A
AC2203/4080	40
AC2203/4580	45

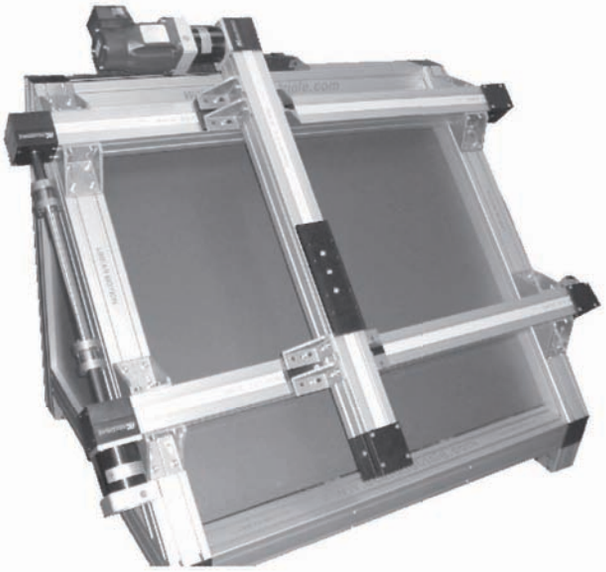

SOFFIETTI DI PROTEZIONE / *SCHUTZBALGEN*

In applicazioni dove è necessario proteggere la guida e la cinghia da polveri, trucioli, vernici, ecc...si possono montare dei soffietti piani termosaldati che verranno fissati da una parte sul carrello e dall'altra sulle testate.
Chiaramente bisognerà prevedere una guida più linga per tenere conto dell'ingombro del soffietto chiuso.
È possibile realizzare anche soffietti a disegno.

In den Anwendungen, wobei es notwendig ist, die Bahn und den Riemen vor Pulvern, Spänen, Farben usw. zu schützen, ist es möglich Heißsiegelflachbalgen einzubauen, die auf einer Seite des Wagens so wie auf der anderer Seiten, auf den Kopfenden montiert werden.
Natürlich ist eine längere Bahn vorzusehen, um den Raumbedarf des geschlossenen Balgs zu betrachten
Es ist auch möglich, Balgen nach Zeichnung zu verwirklichen.

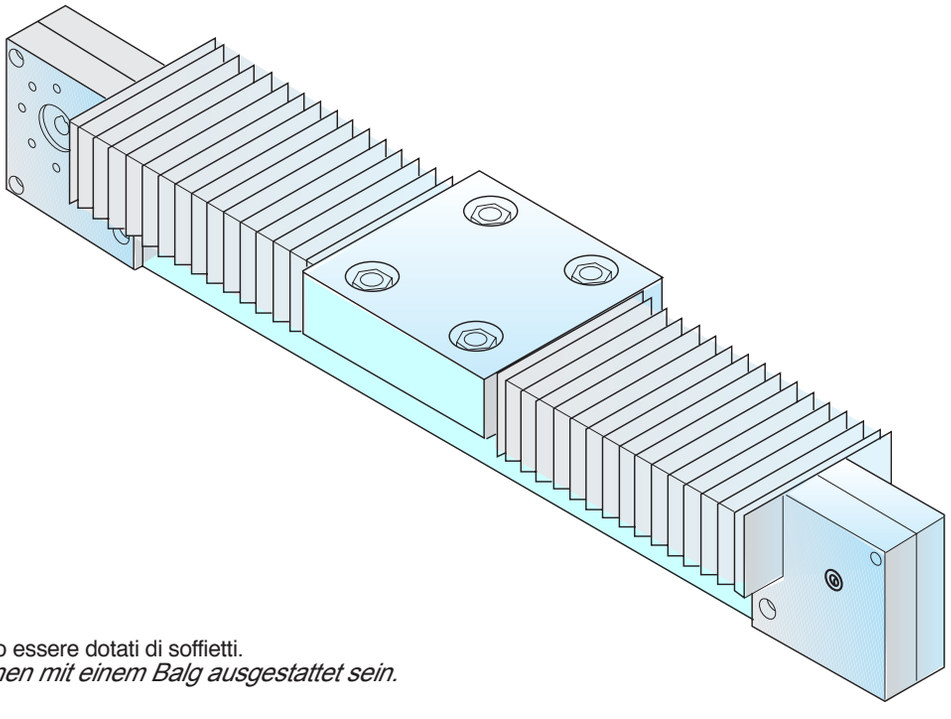

Tutti gli assi possono essere dotati di soffietti.
Alle Achsen können mit einem Balg ausgestattet sein.

MODELLO A55 - A80 - A110 / *MODELL A55 - A80 - A110*

Alla serie AR-AG possono essere abbinati dei sensori magnetici per regolare il fine corsa del carrello.

Dem Modell AR AG können magnetische Sensoren hinzugefügt werden, um den Wagenendanschlag einzustellen.

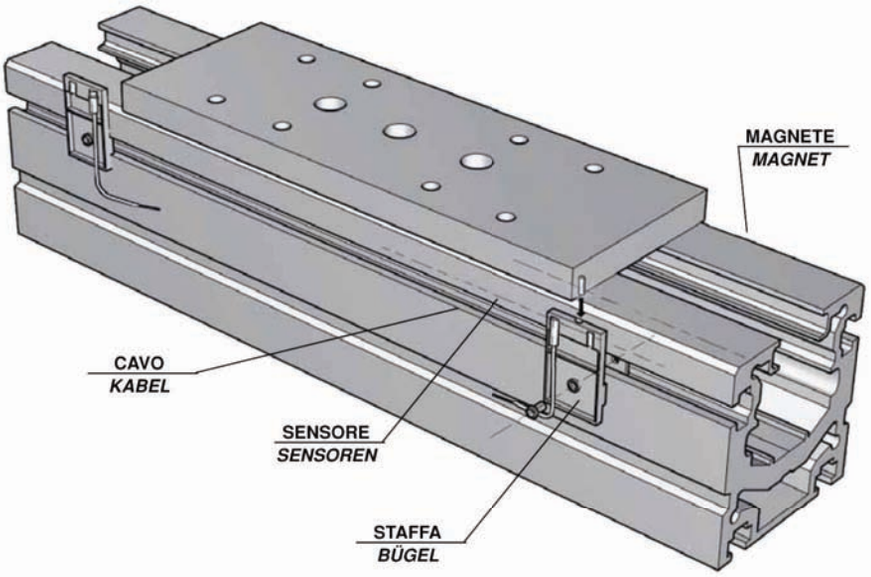

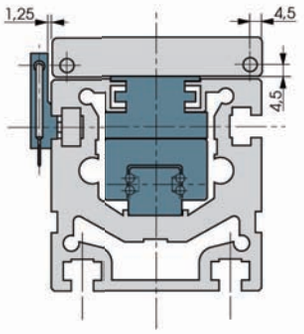

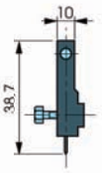

Art. *Art.*	Codice *Code*
Cavo 5 mt / *Kabel 5 m*	GSCV/5
Sensore / *Sensoren*	GSSE
Magnete / *Magnet*	GSME
Staffa / *Bügel*	GSST + cod. asse / + *code achse*

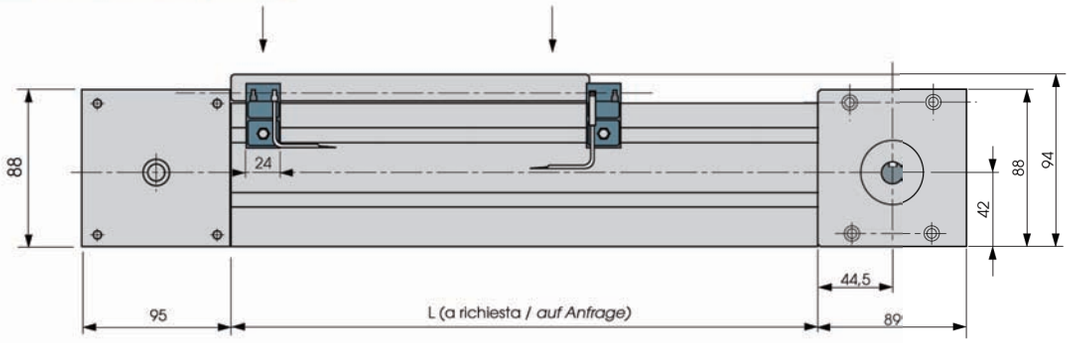

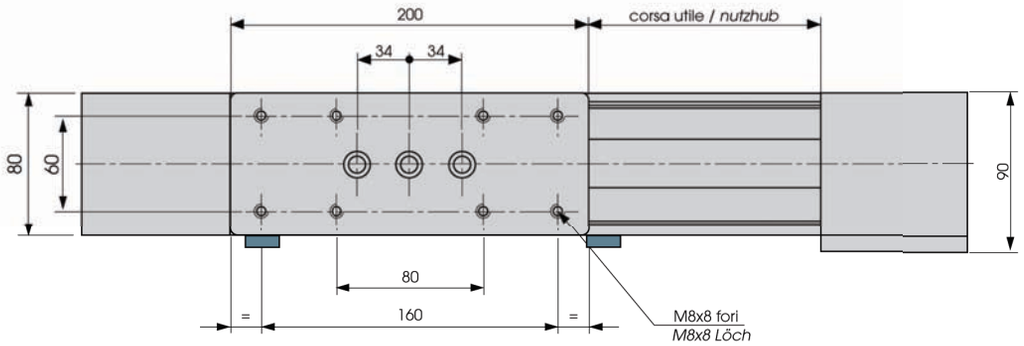

MODELLO AR55 / *MODELL AR55*

Modello AR55
Utilizzando un profilo particolarmente robusto e compatto il carrello viene attrezzato con 4 rotelle che garantiscono il massimo della velocità ottenibile in una unità di posizionamento.

Modell AR55
Dank eines besonders widerstandsfähigen und kompakten Profils ist der Laufwagen mit 4 Rollen ausgestattet, die die Maximalgeschwindigkeit für eine Positionierungseinheit gewährleisten.

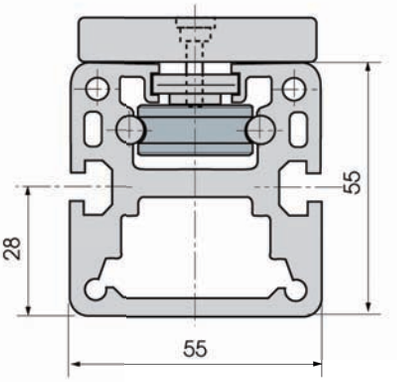

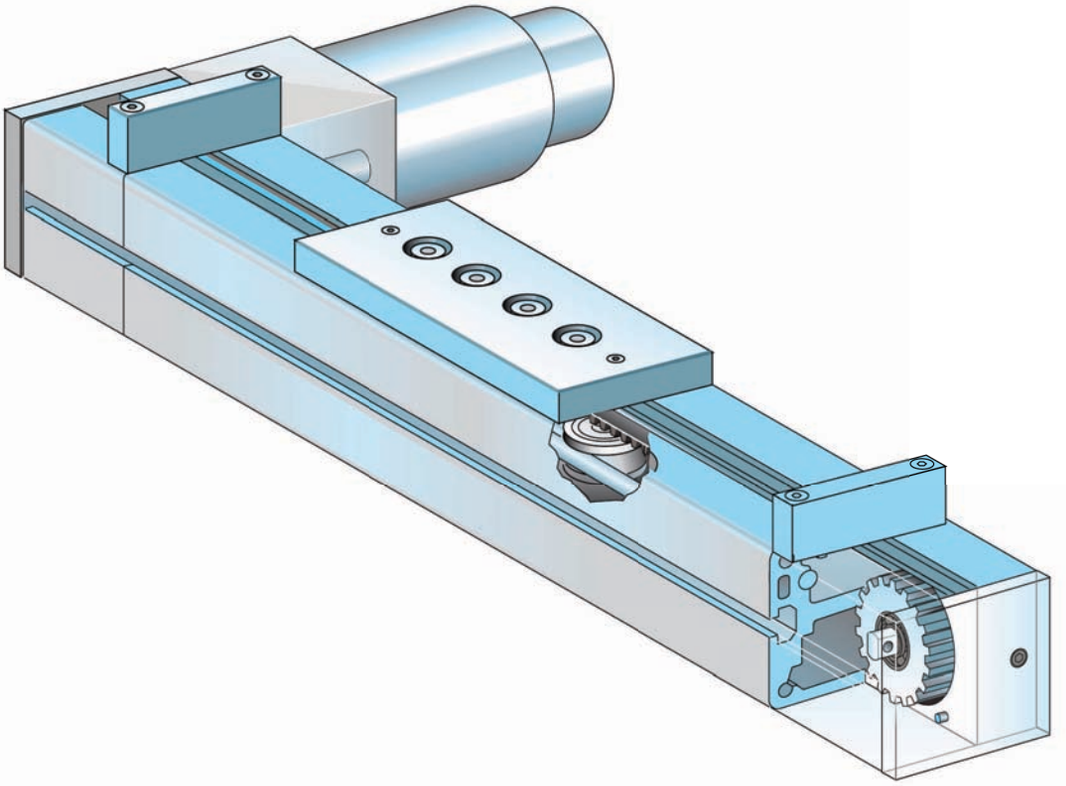

MODELLO AR55 / *MODELL AR55*

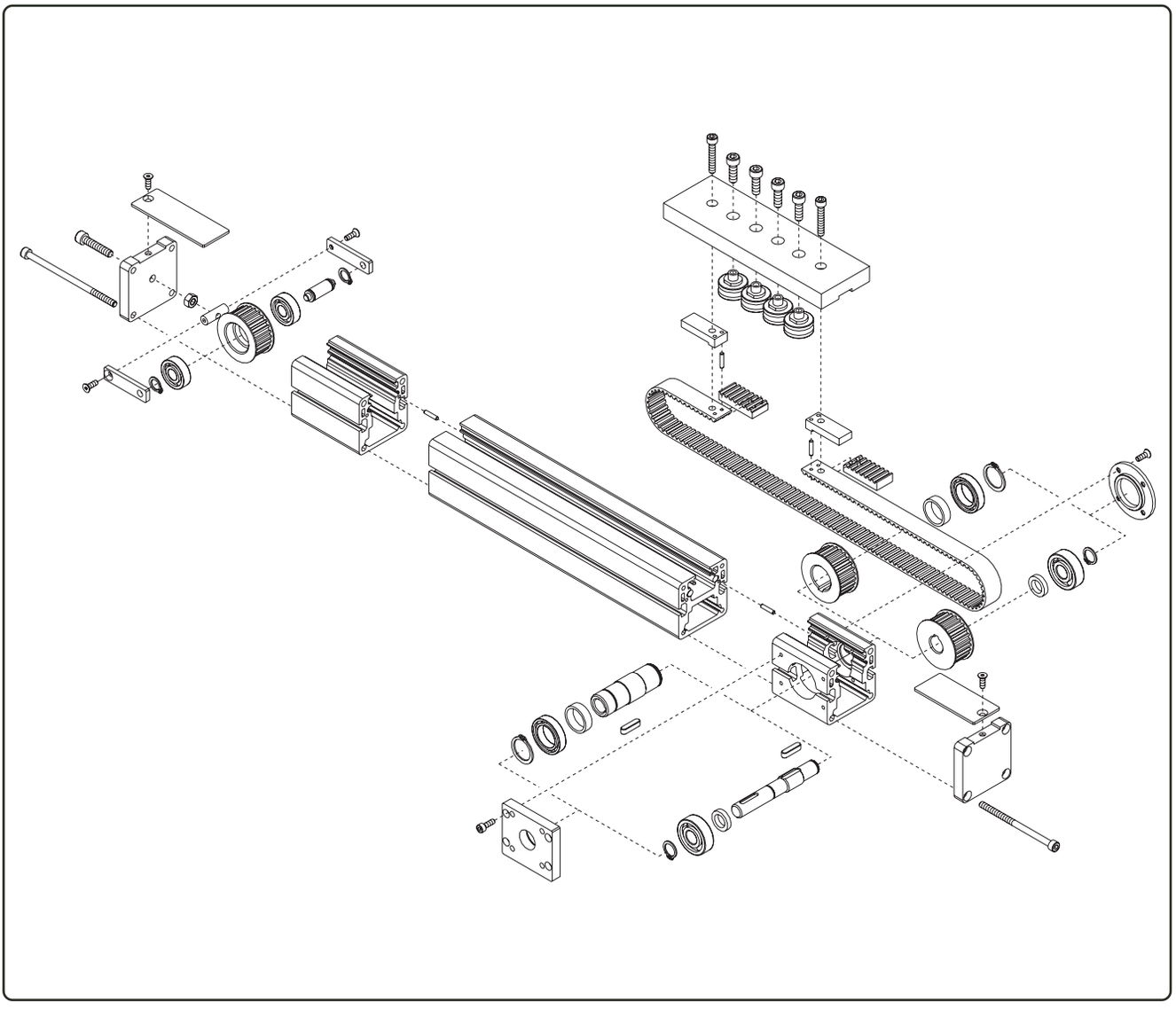

DIMENSIONI AR55 / *AR55 MESSUNGEN*

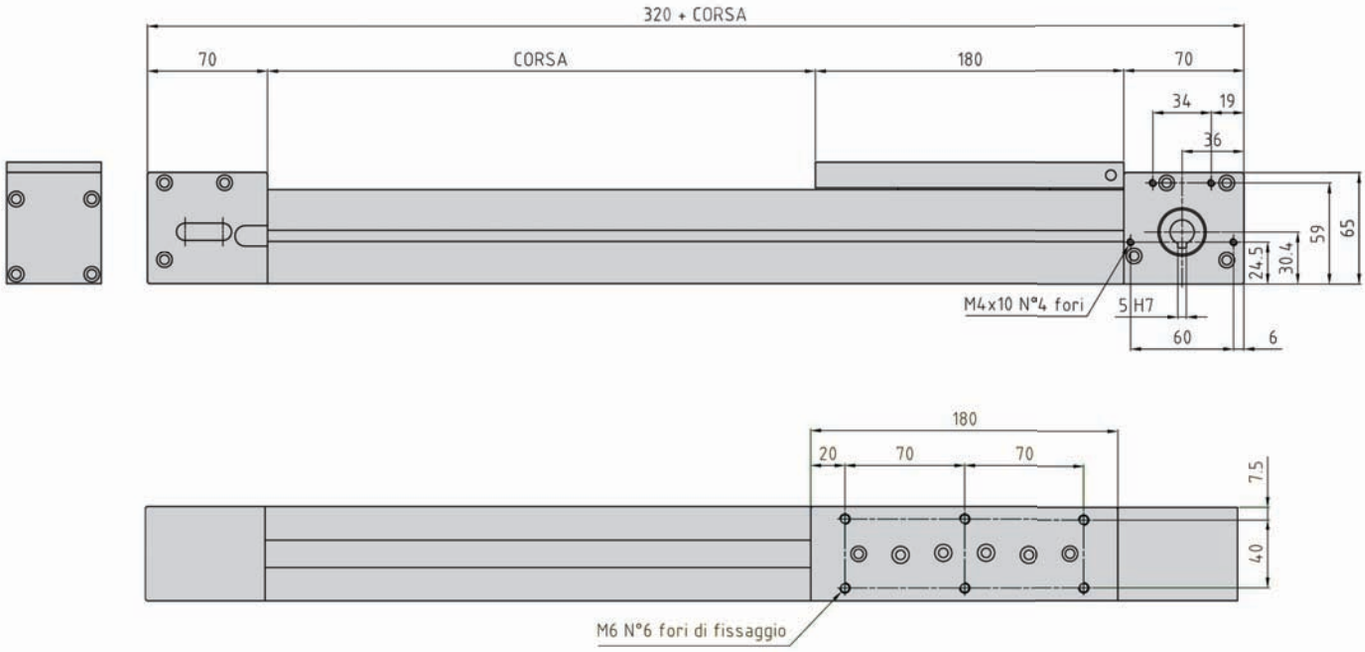

N.B.: Per flangia attacco motore vedere scheda tecnica a pag. 44

Anmerkung: Betreffend den Motoranbauflansch, sehen Sie bitte auf der technischen Daten auf Seite 70 nach.

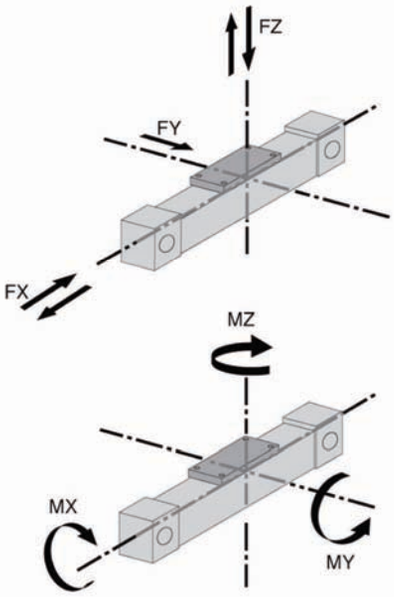

CARATTERISTICHE GENERALI *ALLGEMEINE EIGENSCHAFTEN*	AR55
Velocità massima (m/s) ***Max geschwindigkeit (m/s)***	10
Perecisione di posizionamento (mm) ***Positioniergenauigkeit (mm)***	±0,1
Accelerazione max (m/s²) ***Max beschleunigung (m/s²)***	12
Sviluppo corsa ogni giro (mm) ***Hublänge je umdrehung (mm)***	138
Forza di trazione max cinghia (N) ***Max zugkraft des antriebsriemens (N)***	1260

Nota: Cinghia serie RPP5 largh. 18 mm
Anmerkung:Riemen der Serie RPP5 Breite 18 mm

CARICHI APPLICABILI *BELASTBARKEIT*	AR55
FZ Max (N)	650
-FZ Max (N)	540
FX Max (N)	820
FY Max (N)	930

MOMENTI AMMISSIBILI *ZUL. MOMENTE*	AR55
Mx Max (Nm)	12
My Max (Nm)	28
Mz Max (Nm)	40

ASSI DI TRASLAZIONE AG55-AG55B / VORSCHUBACHSEN AG55-AG55B

AG55

Unità lineare che ripropone le caratteristiche dimensionali dell'AR55 garantendo, però, una maggiore resistenza ai carichi, disponendo di una guida a ricircolo di sfere alloggiata all'interno del profilo.
AG55/B Unità lineare

AG55

Lineare Einheit mit der selben Größe wie AR55 aber mit einer höheren Beständigkeit gegen Lasten. Das ist durch eine Kugelumlaufführungsschiene ermöglicht, die sich im Inneren des Profils befindet. AG55/B Lineare

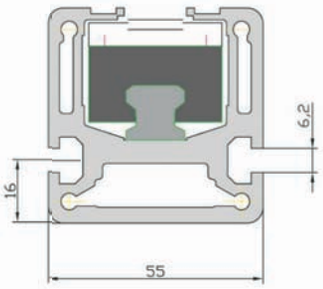

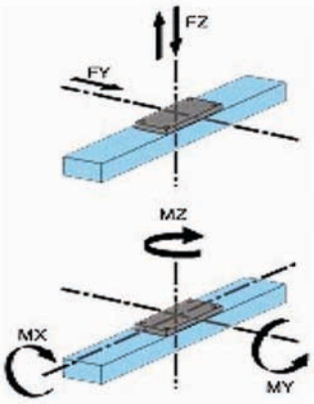

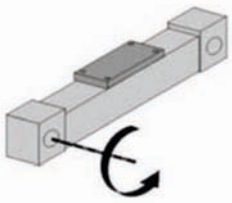

Coppia a vuota AG55 1.1 Nm
Coppia a vuota AG55B 1.4 Nm

CARATTERISTICHE GENERALI *ALLGEMEINE EIGENSCHAFTEN*	AG55 AG55B
Velocità Massima (m/s) *Max. Geschwindigkeit (m/s)*	3
Precisione di posizionamento (mm) *Positioniergenauigkeit (mm)*	±0.05mm
Accelerazione max (m/s²) *Max. Beschleunigung (m/s²)*	15
Sviluppo corsa ogni giro (mm) *Hublänge je Umdrehung (mm)*	138
Forza di trazione max cinghia (N) *Maz. Zugkraft des Antriebsriemens (N)*	1260

CARICHI APPLICABILI *BELASTBARKEIT*	AG55 AG55B
FZ max (N)	750
FY max (N)	750
FX max (N)	820

MOMENTI AMMISSIBILI *ZUL. MOMENTE*	AG55 AG55B
MX max (Nm)	35
MY max (Nm)	150
MZ max (Nm)	160

ASSI DI TRASLAZIONE AG55-AG55B / VORSCHUBACHSEN AG55-AG55B

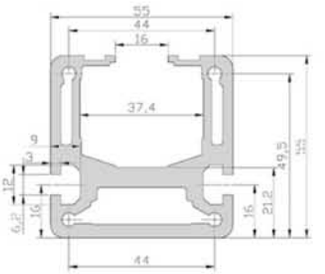

Asse di traslazione AG55

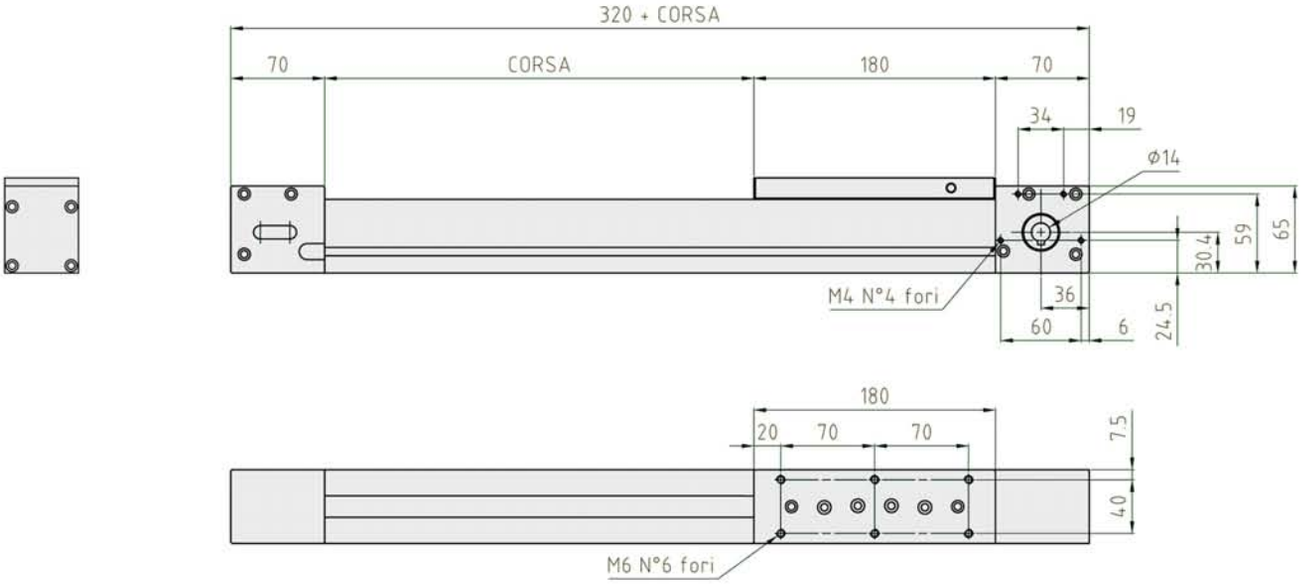

Asse di traslazione AG55B con protezione metallica supplementare

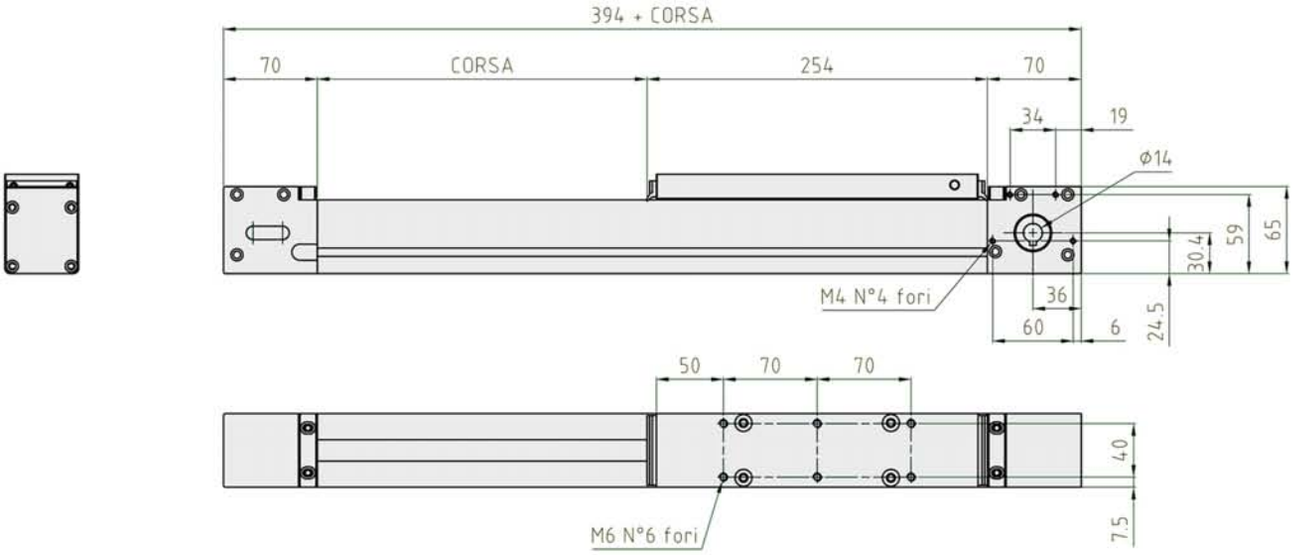

MODELLO AR80/N / *MODELL AR80/N*

Modello AR
Utilizzando la medesima struttura del tipo AG80/N il carrello viene invece attrezzato con 4 rotelle che scorrono su alberi temprati e rettificati e garantendo il massimo della velocità ottenibile in una unità di posizionamento.

Modell AR
Dieses Modell hat die selbe Struktur wie das Modell AG80/N, es ist aber mit 4 Rollen ausgestattet, die auf gehärteten und geschliffenen Wellen laufen und die die höchste Geschwindigkeit für eine Positionierungseinheit gewährleisten.

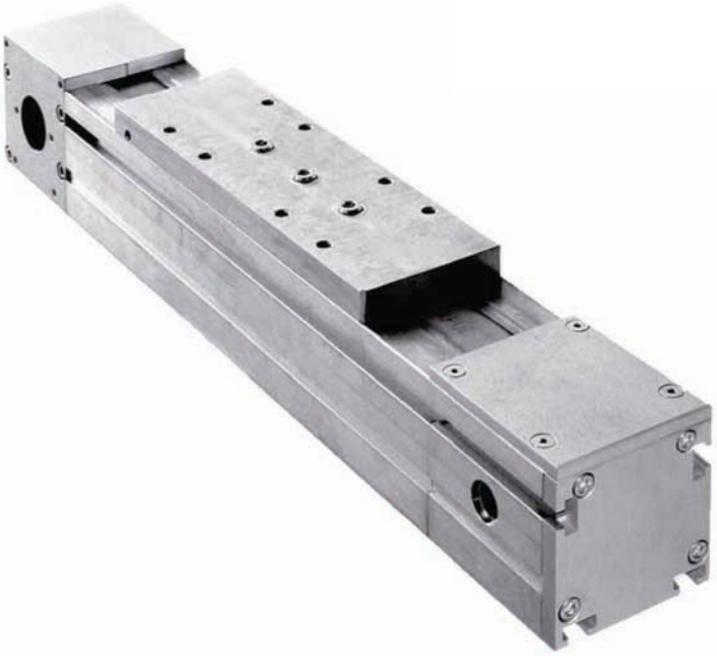

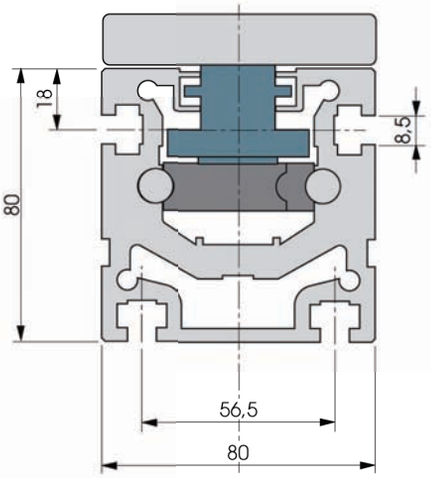

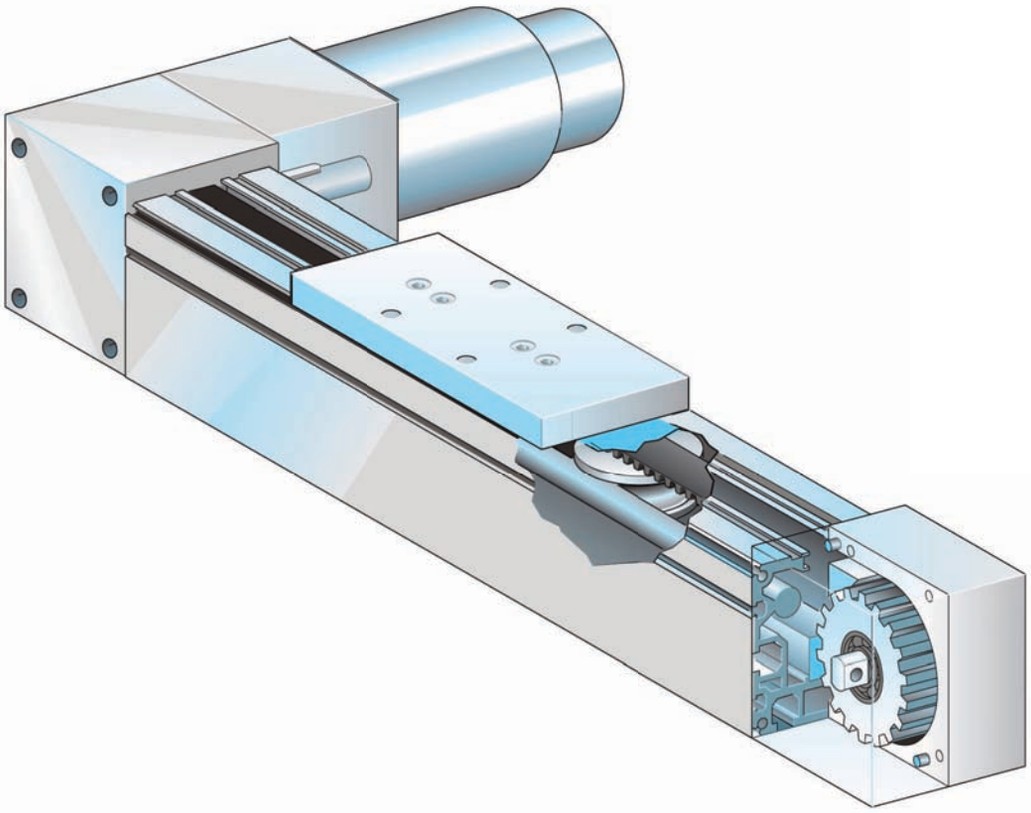

MODELLO AR80/N / *MODELL AR80/N*

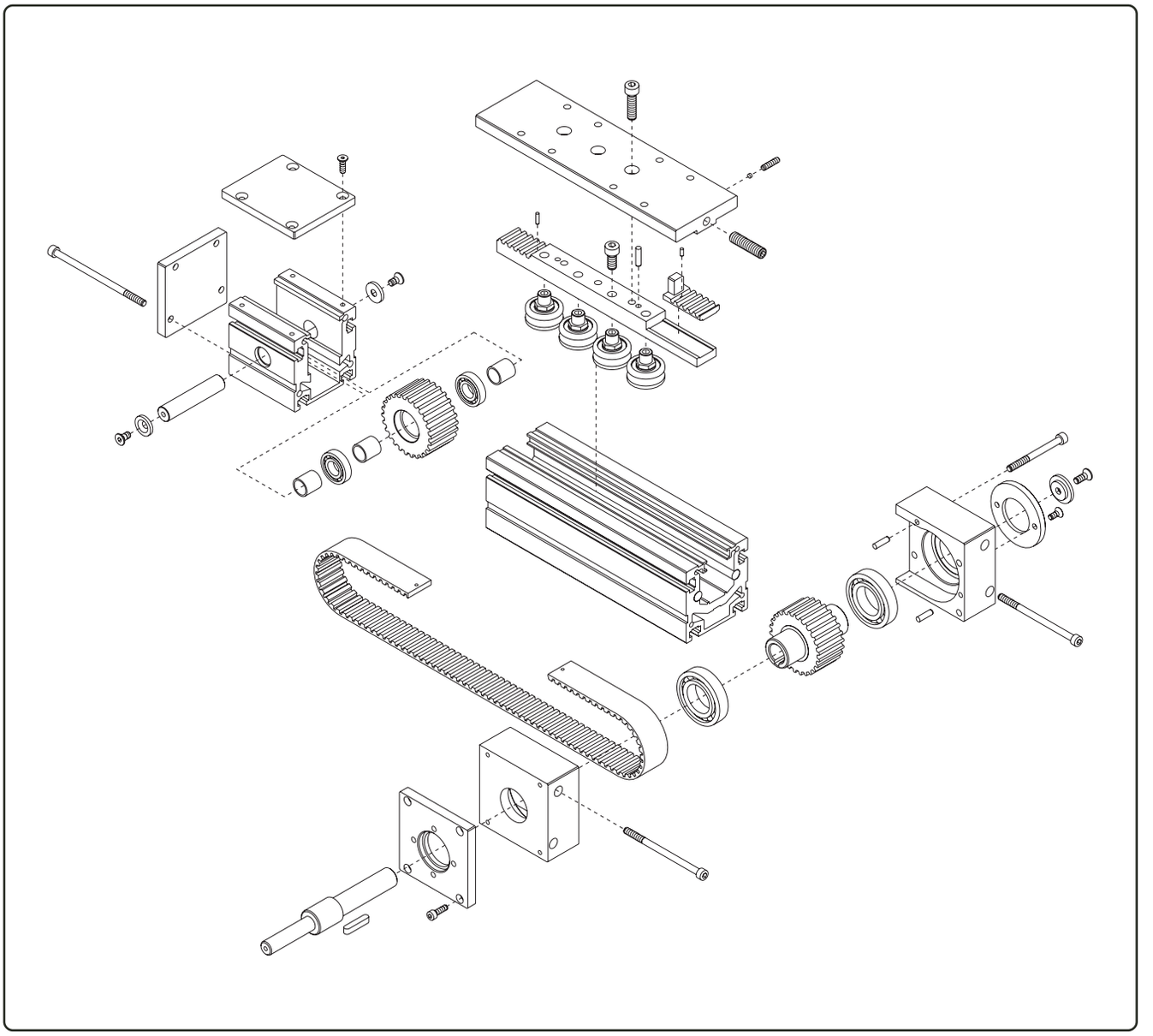

DIMENSIONI AR80/N / *AR80/N MESSUNGEN*

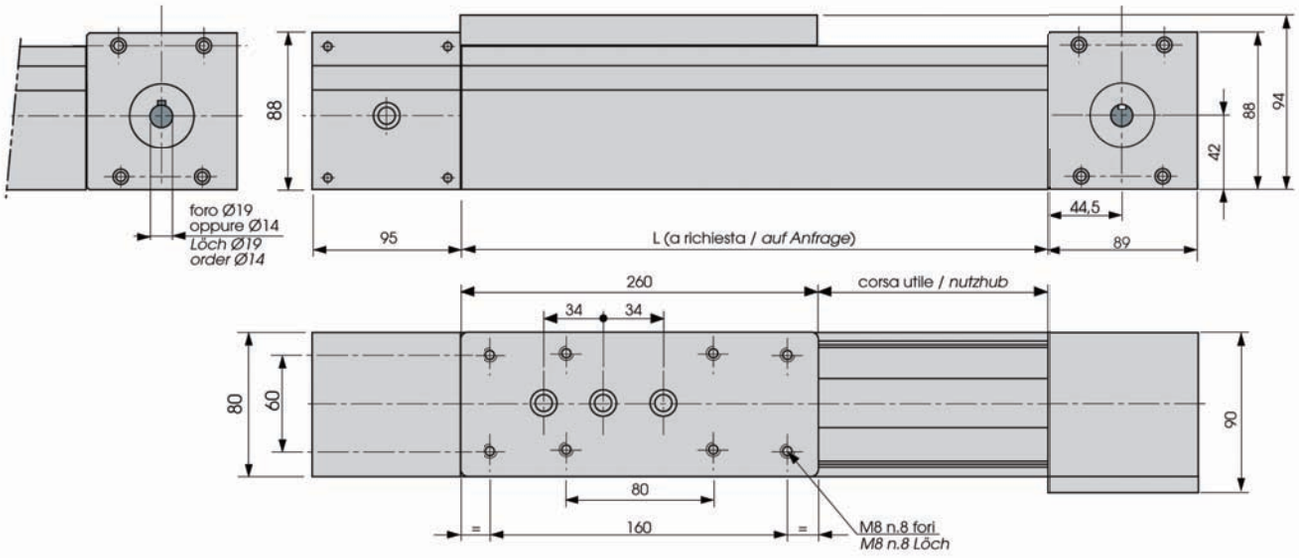

N.B.: Per flangia attacco motore vedere scheda tecnica a pag. 70

Anmerkung: Betreffend den Motoranbauflansch, sehen Sie bitte auf der technischen Daten auf Seite 70 nach.

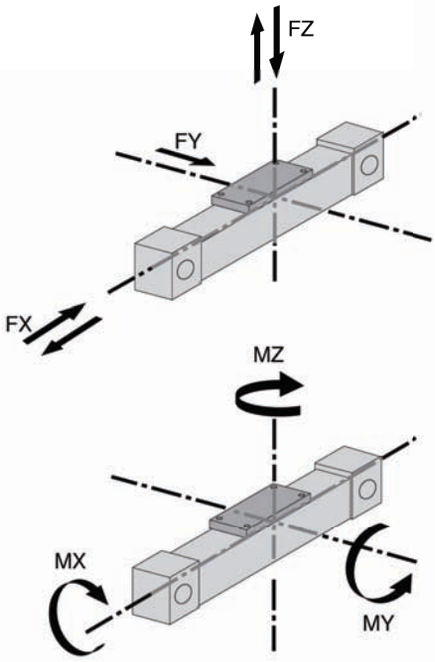

CARATTERISTICHE GENERALI *ALLGEMEINE EIGENSCHAFTEN*	AR80/N
Velocità massima m/s ***Max. Geschwindigkeit m/s***	10
Precisione di posizionamento (mm) ***Positioniergenauigkeit (mm)***	±0,1
Accelerazione max (m/s²) ***Max. Beschleunigung (m/s²)***	25
Sviluppo corsa ogni giro (mm) ***Hublänge je Umdrehung (mm)***	208
Forza di trazione max cinghia (N) ***Max. Zugkraft des Antriebsriemens (N)***	3950

Nota: Cinghia serie RPP8M larg. 30 mm. in poliuretano rinforzato.
Anmerkung: Riemen der Serie RPP8M Breite 30 mm aus verstärktem Polyurethan

CARICHI APPLICABILI *BELASTBARKEIT*	AR80/N
FZ Max (N)	1000
-FZ Max (N)	1000
FX Max (N)	2500
FY Max (N)	1500

MOMENTI AMMISSIBILI *ZUL. MOMENTE*	AR80/N
Mx Max (Nm)	40
My Max (Nm)	45
Mz Max (Nm)	90

MODELLO AG80/N / *MODELLO AG80/N*

Modello AG DI NUOVA CONCEZIONE
Utilizzando un profilo appositamente studiato di 80X80 ospita alla sua base una guida profilata nella misura 20. I carrelli di queste guide essendo dotate di 4 piste di scorrimento a ricircolo di sfere consentono una maggiore rigidità della struttura, l'assorbimento dei carichi provenienti da qualunque direzione e tutti gli altri vantaggi noti dovuti a questo tipo di guida. Nell'esecuzione normale sono previsti 2 carrelli interni per ogni guida.

Modell AG NACH NEUER ENTWICKLUNG
Dieses Modell besteht aus einem eigens entwickelten 80X80 Profil, auf dessen Basis sich eine geformte Führung (Größe 20) befindet. Die Führungswägen sind mit 4 Kugelumlauf-Laufschienen ausgestattet. Dabei bieten sie eine höhere Struktursteifigkeit, eine Aufnahme der aus allen Richtungen kommenden Lastungen und viele andere Vorteile an. Bei der normalen Ausführung sind 2 Innenwagen je Führung vorgesehen.

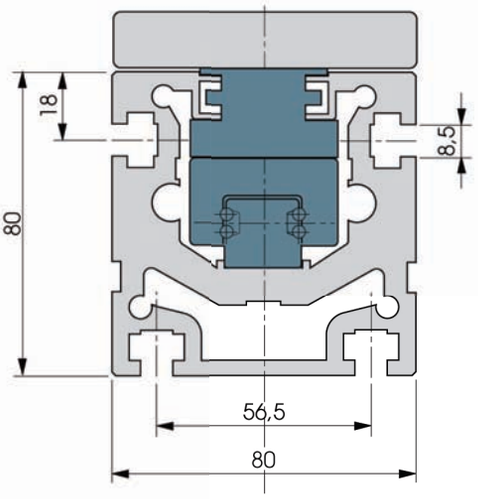

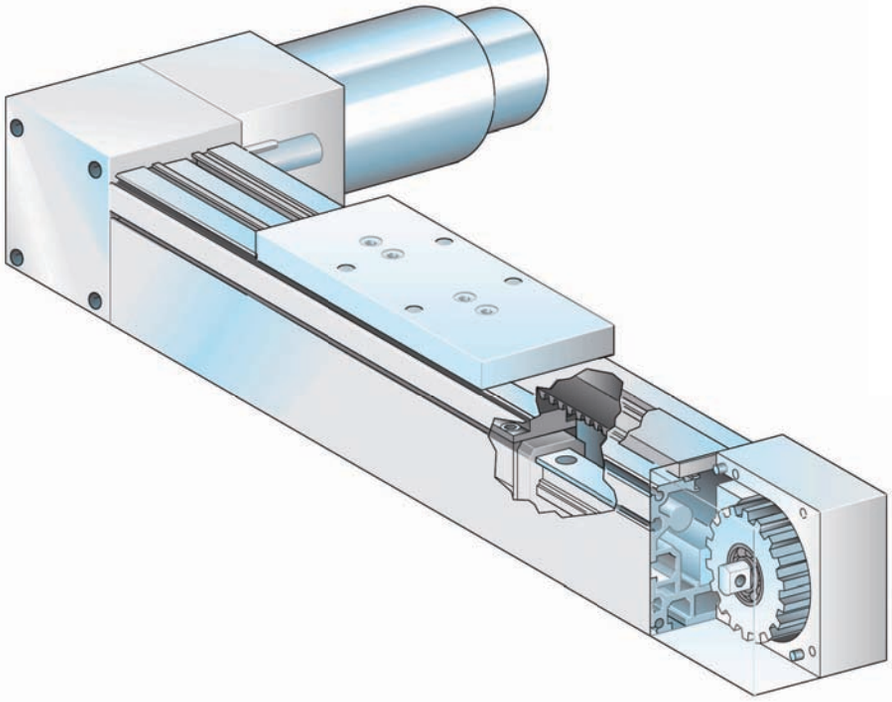

MODELLO AG80/N / *MODELL AG80/N*

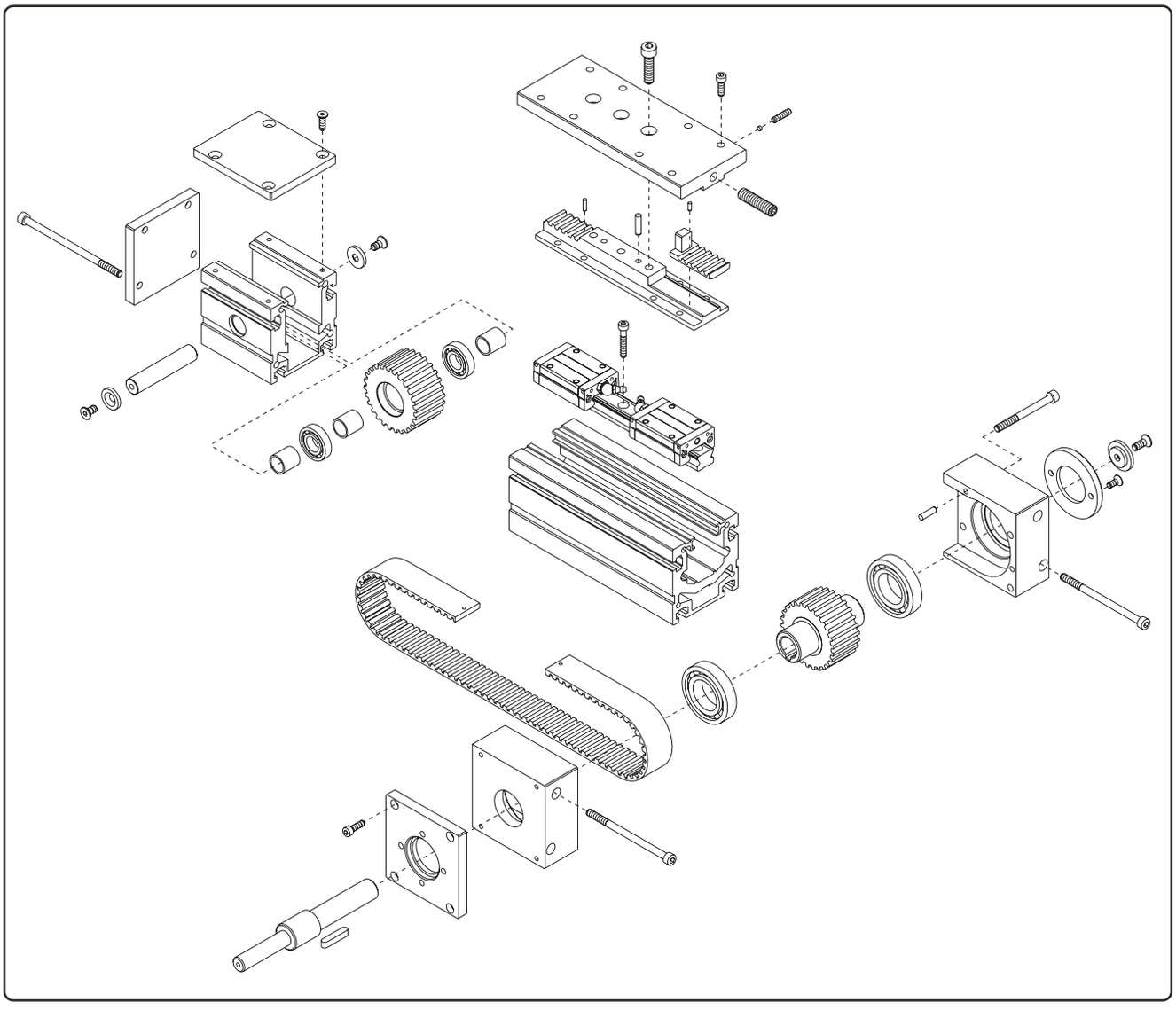

DIMENSIONI AG80/N / *AG80/N MESSUNGEN*

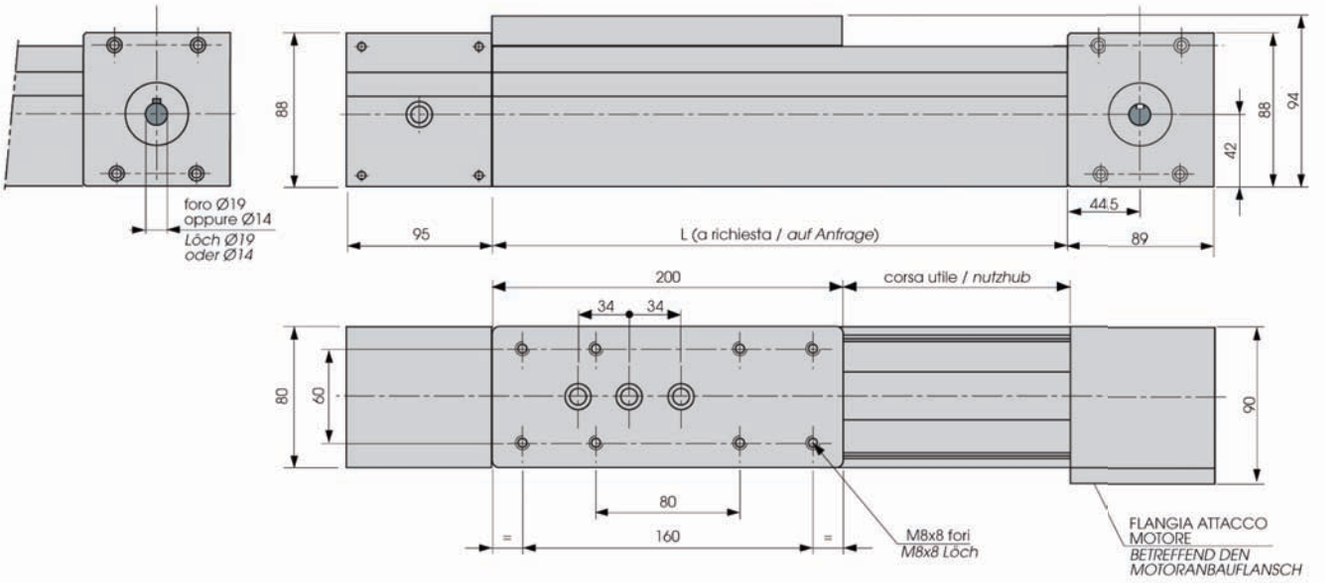

N.B.: Per flangia attacco motore vedere scheda tecnica a pag. 70

Anmerkung: Betreffend den Motoranbauflansch, sehen Sie bitte auf der technischen Daten auf Seite 70 nach.

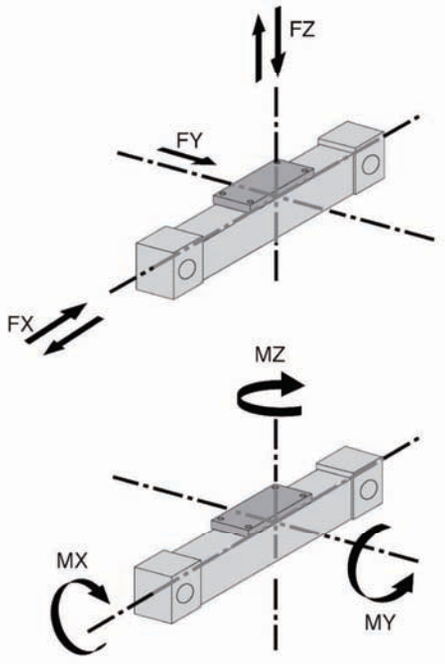

CARATTERISTICHE GENERALI *ALLGEMEINE EIGENSCHAFTEN*	AG80/N
Velocità massima m/s ***Max. Geschwindigkeit m/s***	2
Precisione di posizionamento (mm) ***Positioniergenauigkeit (mm)***	±0,1
Accelerazione max (m/s²) ***Max. Beschleunigung (m/s²)***	25
Sviluppo corsa ogni giro (mm) ***Hublänge je Umdrehung (mm)***	208
Forza di trazione max cinghia (N) ***Max. Zugkraft des Antriebsriemens (N)***	3950

Nota: Cinghia serie RPP8 largh. 30 mm
Anmerkung:Riemen der Serie RPP8 Breite 30 mm

CARICHI APPLICABILI *BELASTBARKEIT*	AG80/N 2 carrelli interni 2 innere Fahrgestelle
FZ Max (N)	3000
-FZ Max (N)	3000
FX Max (N)	3000
FY Max (N)	2000

MOMENTI AMMISSIBILI *ZUL. MOMENTE*		AG80/N 2 carrelli interni 2 innere Fahrgestelle
Mx Max (Nm)		110
My Max (Nm)		500
Mz Max (Nm)		450
My Max (Nm)	**Carrello / *Fahrgestelle* 300 mm**	700
Mz Max (Nm)	**Carrello / *Fahrgestelle* 300 mm**	600

DIMENSIONI FLANGIA AR55 / *FLANSCHABMESSUNGEN AR55*

Albero femmina Ø 12 esecuzione standard

Hohlwelle Ø 12 Standard Ausführung

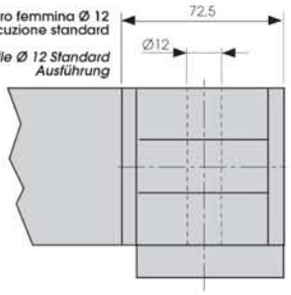

L'albero maschio è fornito a richiesta ed é costituito da un codolo da inserire nell'albero femmina standard

Die Verbindungswelle wird auf Anfrage geliefert und besteht aus einem in die Standard Hohlwelle einzusteckenden Stumpf

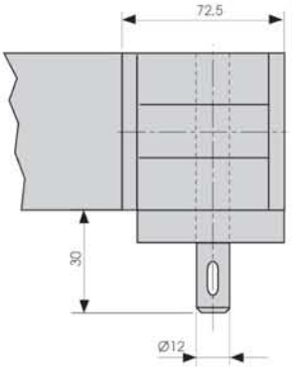

Flangia porta riduttore

Untersetzungsgetrie betrangeder Flansch

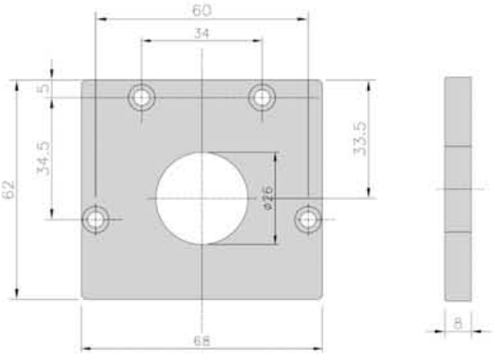

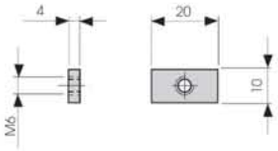

Inserto Speciale per cava profilo

Sondereinsatz für Profilnute

DIMENSIONI FLANGIA AG80/N - AR80/N / *FLANSCHABMESSUNGEN AG80/N - AR80/N*

Flangia porta riduttore predisposto per BTG60, MVF30, BTG80 o altre a richiesta

Untersetzungsgetrie betragender Flansch für BTG60, MVF30, BTG80 voreingestellt oder andere Flansche auf Anfrage

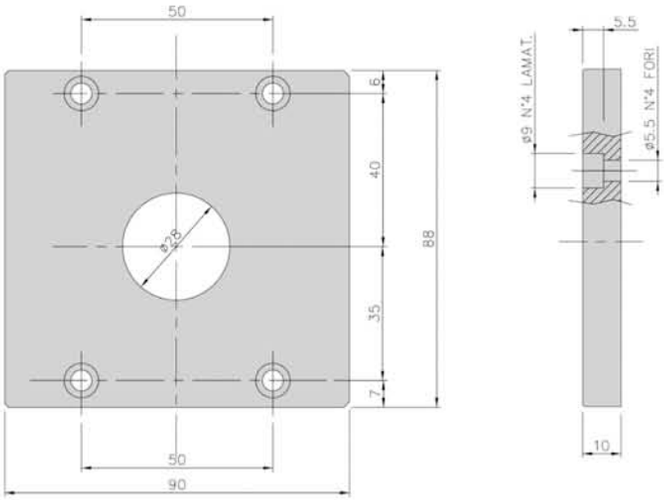

Nelle cave possono essere inseriti dal lato rinvio i dadi della linea accessori profili

In den Nuten konnen die Mutterschrauben der Serie Profizubehor von der Vorgelegeseite eingesteckt wersen

Dado quadro bombato

Ballinge Vierkantmutter

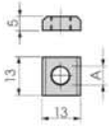

Codice Code	A
AC M4	M4
AC M5	M5
AC M6	M6
AC M8	M8

Dado ad alta coppia M8

Drehmomentstarke M8

Art. AC2205

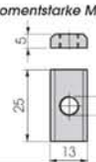

Giunto di testa lineare

Linearer Stumpfstoß

Art. AC2206

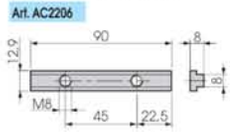

MODELLO AG80 E AR80 CON BANDELLA METALLICA
MODELL AG80 UND AR80 MIT METALLBAND

L'asse serie 80 può facoltativamente essere opzionato di una ulteriore bandella metallica di protezione.
In questa esecuzione la lunghezza del carrello é variata rispetto all'esecuzione standard.

Der Achse der Serie 80 kann fakultativ ein weiteres Schutzmetallband hinzugefügt werden. Bei dieser Ausführung ist die Wagenlänge anders als die Standardausführung

AG80 con lunghezza carrello = 260mm — COD. AG80/NB
AG80 mit Wagenlänge = 260mm — *CODE AG80/NB*

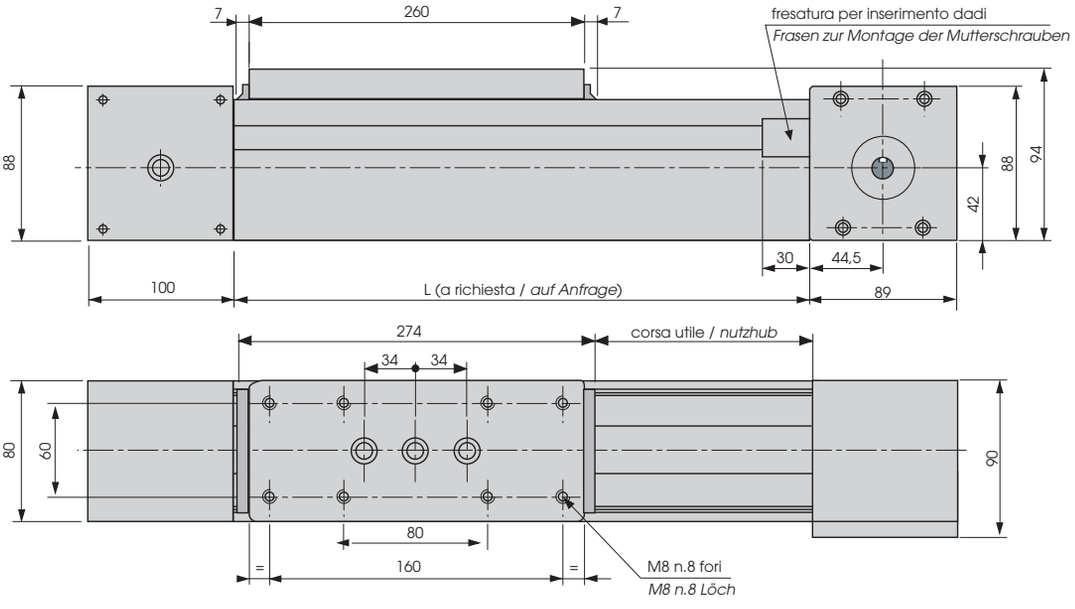

AR80 con lunghezza carrello = 300mm — COD. AR80/NB
AG80 mit Wagenlänge = 300mm — *CODE AR80/NB*

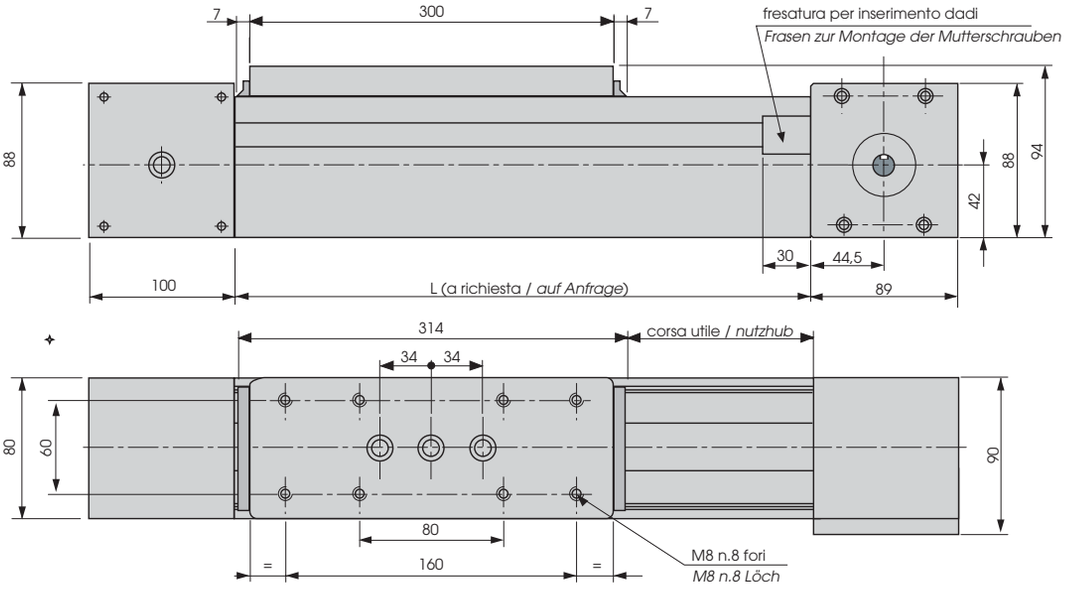

Nota: per altri dati tecnici vedere AG80 e AR80

Anmerkung: für andere technische Daten siehe AG80 und AR80

MODELLO AGV80 / *MODELL AGV80*

Modello AGV80
Il profilo utilizzato é il tipo 80 x 80 e la movimentazione é ottenuta tramite l'utilizzo di una vite rullata con chiocciola a ricircolazione di sfere. La parte superiore é protetta da una bandella in acciaio inox, che garantisce quindi una perfetta protezione del sistema di traslazione.
La lunghezza totale dell'ingombro é data dalla corsa + testata + 223 mm.

Modell AGV80
Das eingesetzte Profil ist der Typ 80 x 80 und die Beschleunigung wird durch eine gewalzte Schraube mit Kugelumlauf-Mutter ermöglicht. Die Oberseite ist von einem Band aus rostfreiem Stahl geschützt, das einen vo Schutz des Beschleunigungssystems gewährleistet.Die Gesamtlänge ist Hub + Kopf + 223 mm.Ilständigen

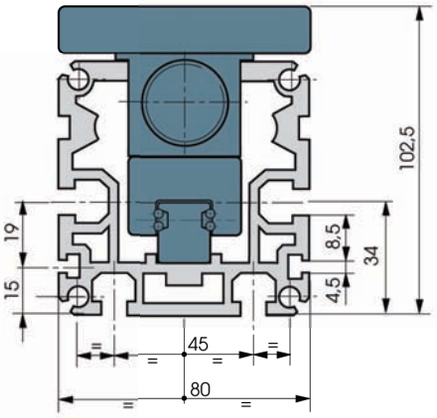

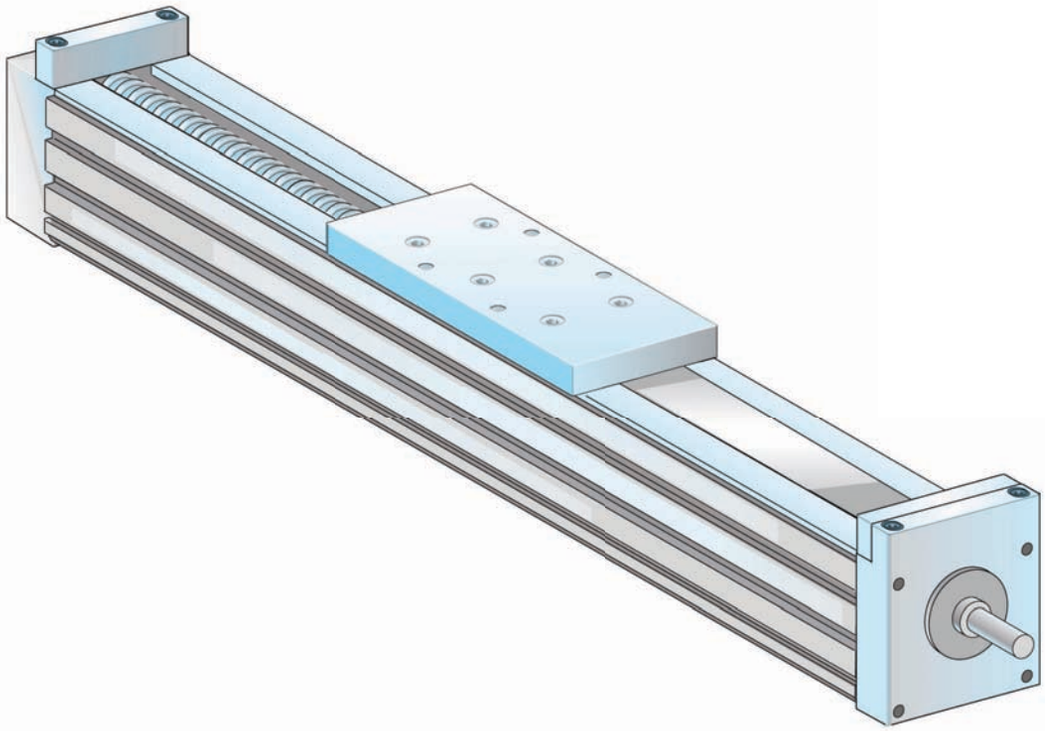

MODELLO AGV80 / *MODELL AGV80*

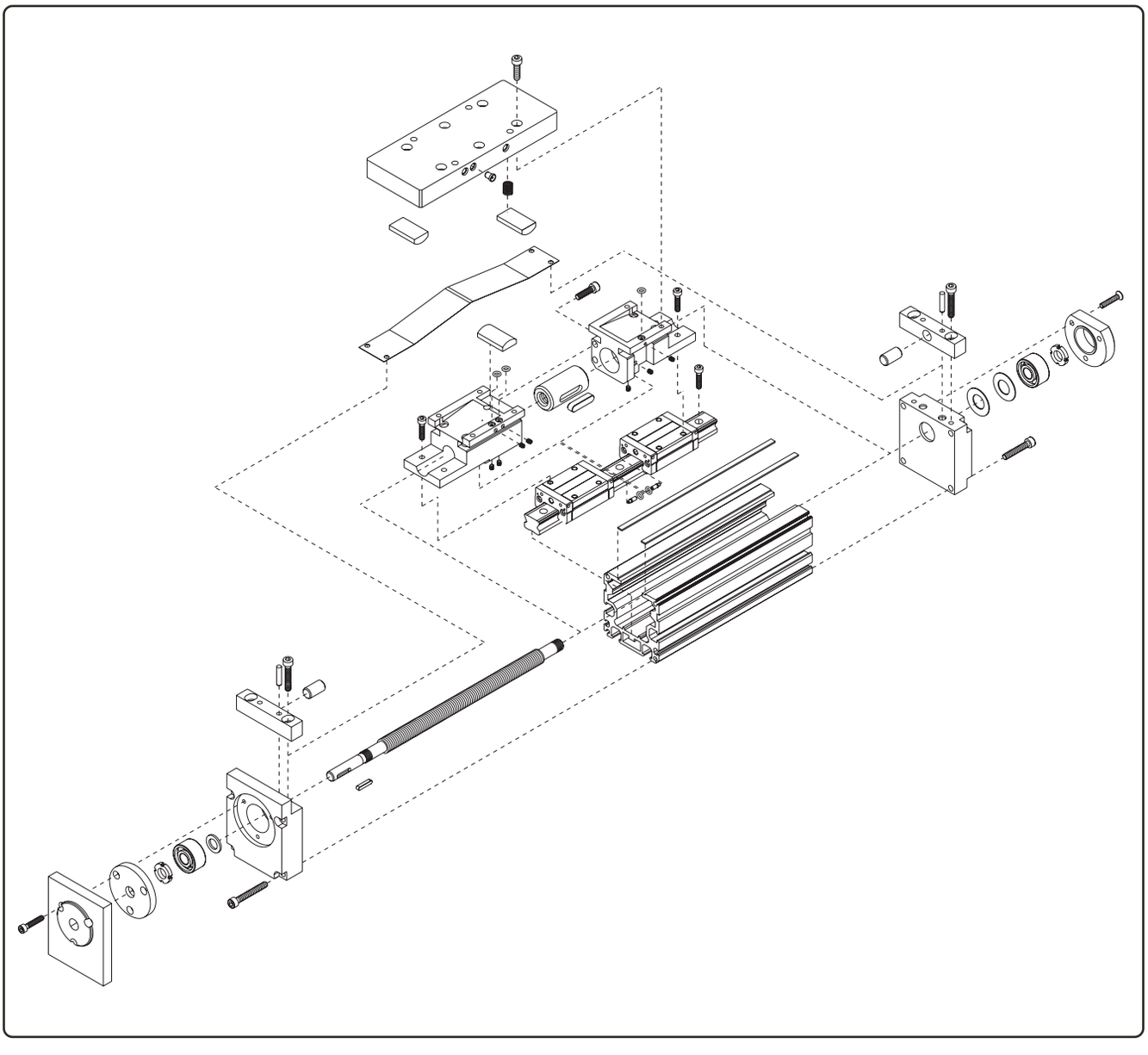

DIMENSIONI AGV80 / *AGV80 MESSUNGEN*

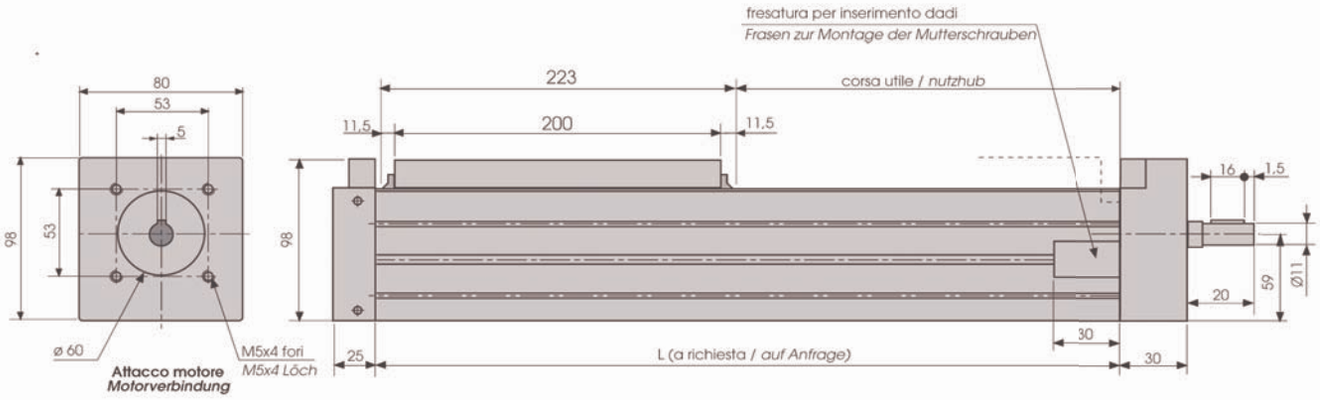

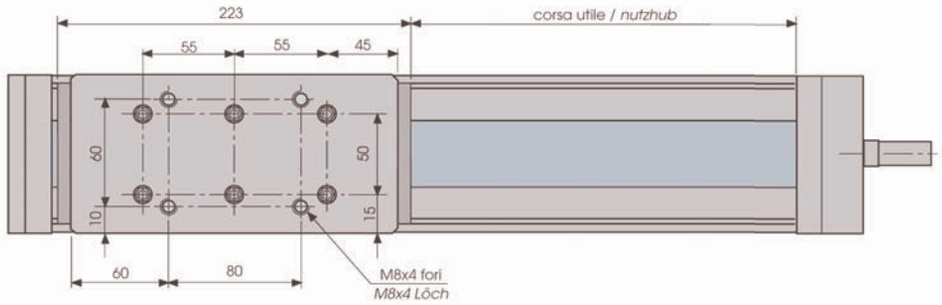

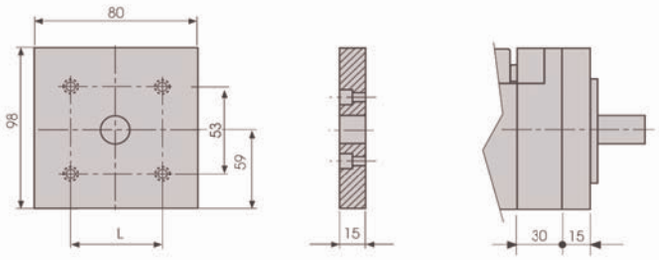

A richiesta, per differenti esigenze di attacco motore, può essere montata una testata supplementare aggiuntiva con forature eseguibili a specifico disegno = L

Wenn Sie andere Motorverbindungen benötigen, ist es möglich auf Anfrage einen weiteren Zylinderkopf zu montieren. Die Bohrungen können nach spezifischer Zeichnung ausgeführt werden = L

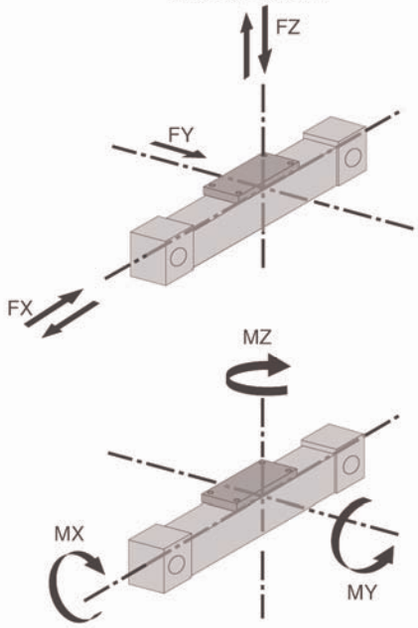

CARATTERISTICHE GENERALI *ALLGEMEINE EIGENSCHAFTEN*	AGV80	AGV80B
Velocità massima m/s *Max. Geschwindigkeit m/s*	0,05÷0,4	0,1
Precisione di posizionamento (mm) *Positioniergenauigkeit (mm)*	±0,05	±0,5
Accelerazione max (m/s²) *Max. Beschleunigung (m/s²)*	8	3
Sviluppo corsa ogni giro (mm) *Hublänge je Umdrehung (mm)*	5÷10÷16	4

Nota: Vite a ricircolo di sfere Ø16 passo 5, passo 10, passo 16
Standard P10, altri passi a richiesta
Anmerkung:Kugelumlauf-Schraube Ø16 Steigung 5, Steigung 10, Steigung 16Standard P10, weitere Steigungen auf Anfrage

CARICHI APPLICABILI *BELASTBARKEIT*	AGV80	AGV80B
FZ Max (N)	3000	3000
-FZ Max (N)	3000	3000
FX Max (N)	4000	4000
FY Max (N)	2000	2000

MOMENTI AMMISSIBILI *ZUL. MOMENTE*	AGV80	AGV80B
Mx Max (Nm)	90	90
My Max (Nm)	500	500
Mz Max (Nm)	450	450

MODELLO AGV80/C A VITE CONTRAPPOSTA
MODELL GV80/C MIT ENTGEGENGESETZ-TER SCHRAUBE

Modello AGV80/CB
L'asse a vite AGV viene equipaggiato con 2 viti; una destra e una sinistra, per avere il movimento contrapposto dei 2 carrelli.
L'esecuzione standard prevede una vite a ricircolazione di sfere ma può, su richiesta essere montata una vite TPN.

Modell AGV80/CB
Die Schraubachse AGV wird mit 2 Schrauben ausgestattet; einer rechts einer links, um die gegenübergestellte Bewegung der 2 Wagen zu erzielen.
Die Standardvollstreckung sieht eine Sphärenschraube vor aber, auf Befragen, kann eine Schraube TPN aufgestellt werden.

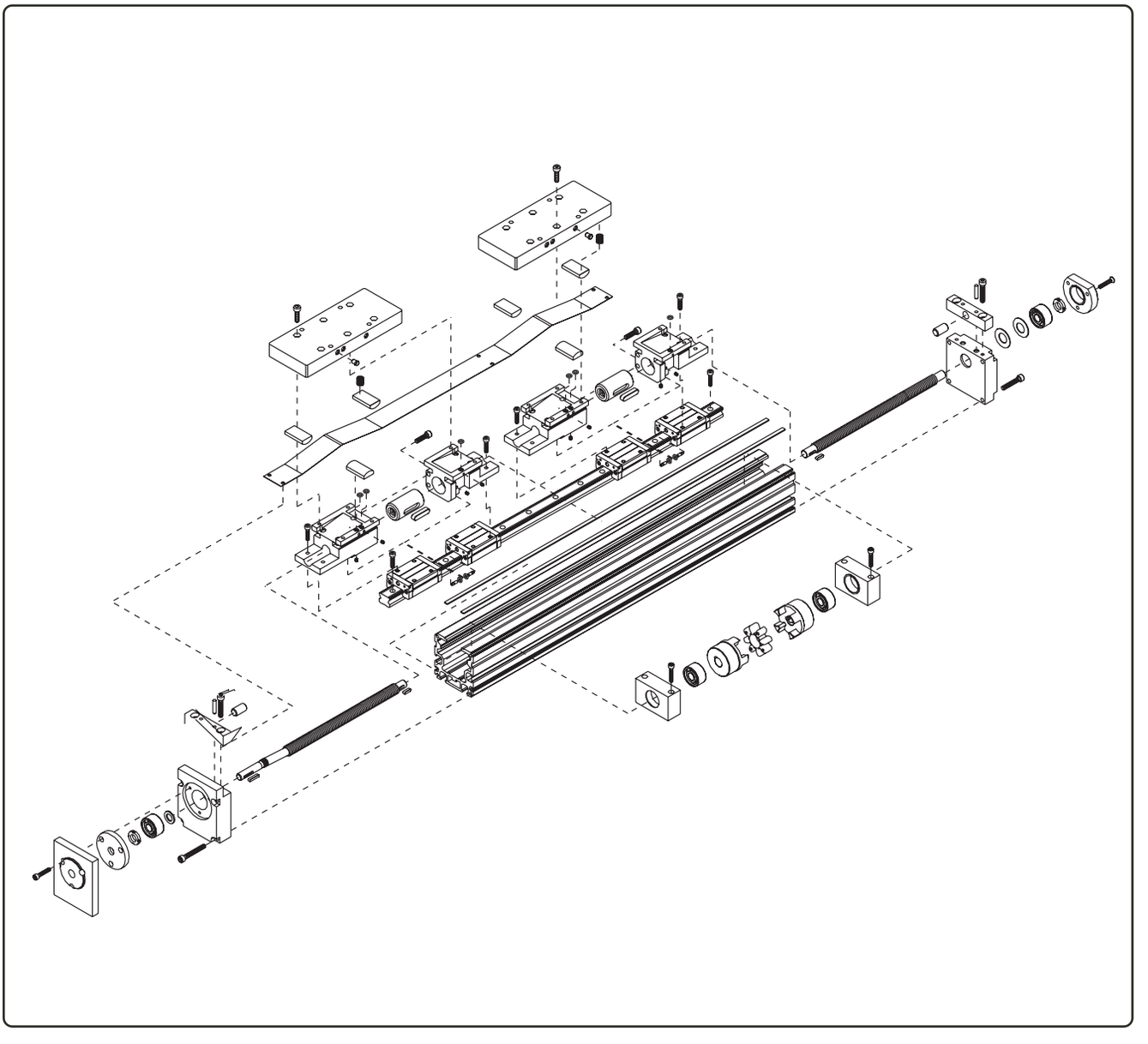

DIMENSIONI AGV80/C A VITE CONTRAPPOSTA
ABMESSUNGEN AGV80/C MIT ENTGEGENGESETZ-TER SCHRAUBE

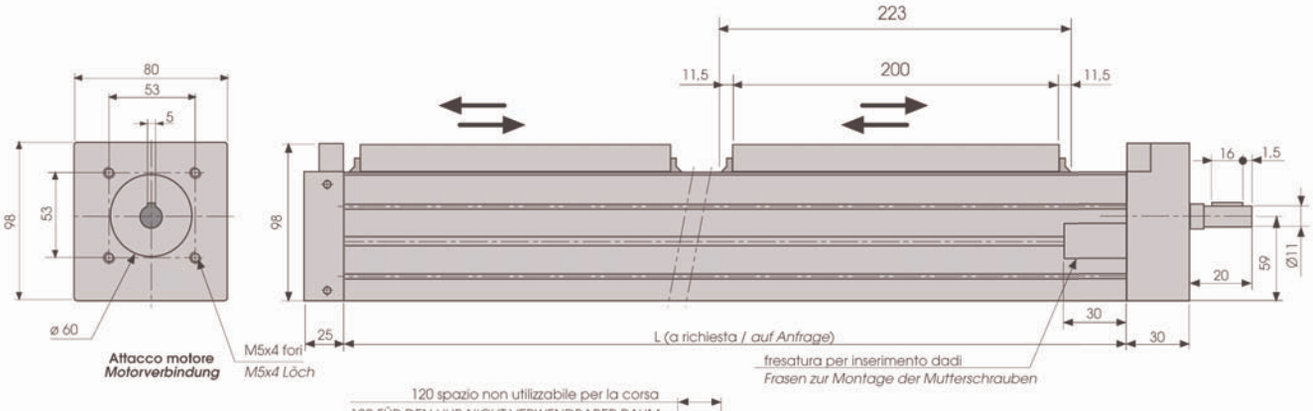

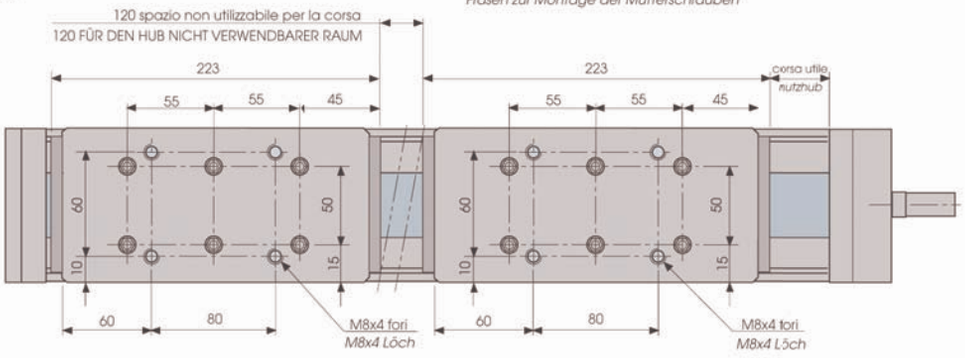

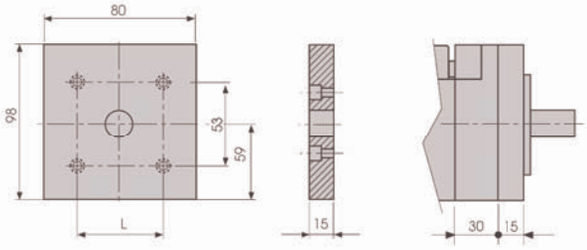

A richiesta, per differenti esigenze di attacco motore, può essere montata una testata supplementare aggiuntiva con forature eseguibili a specifico disegno = L

Wenn Sie andere Motorverbindungen benötigen, ist es möglich auf Anfrage einen weiteren Zylinderkopf zu montieren. Die Bohrungen können nach spezifischer Zeichnung ausgeführt werden = L

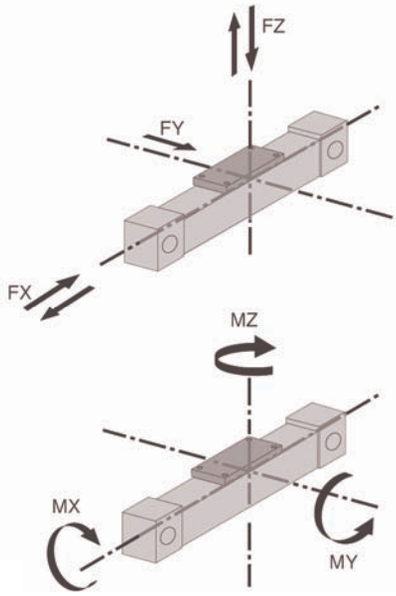

CARATTERISTICHE GENERALI *ALLGEMEINE EIGENSCHAFTEN*	AGV80	AGV80B
Velocità massima m/s *Max. Geschwindigkeit m/s*	0,2	0,1
Precisione di posizionamento (mm) *Positioniergenauigkeit (mm)*	±0,05	±0,5
Accelerazione max (m/s²) *Max. Beschleunigung (m/s²)*	5	3
Sviluppo corsa ogni giro (mm) *Hublänge je Umdrehung (mm)*	10	4

Di serie: Vite a ricircolo di sfere Ø16 passo10
Serien:Kugelumlauf-Schraube Ø16 Steigung 10
A richiesta: vite TPN Ø16 passo 4 cod. AGV80/CB
Auf Anfrage: schraube TPN Ø16 Gewindegang 4 Kode AGV80/CB

CARICHI APPLICABILI *BELASTBARKEIT*	AGV80	AGV80B
FZ Max (N)	3000	3000
-FZ Max (N)	3000	3000
FX Max (N)	4000	4000
FY Max (N)	2000	2000

MOMENTI AMMISSIBILI *ZUL. MOMENTE*	AGV80	AGV80B
Mx Max (Nm)	90	90
My Max (Nm)	500	500
Mz Max (Nm)	450	450

MODELLO AG110/25 / *MODELL AG110/25*

Modello AG110/25
Il corpo é un profilo in alluminio di 110x115, studiato e prodotto per consentire la resistenza alle sollecitazioni più gravose. Le testate folli e motrice sono ricavate dal profilo per migliorare l'aspetto estetico e facilitare eventuali fissaggi. Il sistema di traslazione é composto da una guida profilata taglia 25 e 2 carrelli a 4 ricircoli di sfere. La cinghia adoperata é del tipo AT10 larghezza 50 con rinforzi in acciaio e il suo sistema di tensionamento a doppio binario garantisce una perfetta rettilinearità del sistema di traslazione. La puleggia motrice é bloccata sull'albero di trazione tramite calettatore conico.

Modell AG110/25
Der Körper besteht aus einem Aluminium-Profil 110x115, das entwickelt und hergestellt wurde, um eine hohe Festigkeit gegen die stärksten Belästigungen anzubieten.Die Los- und Betriebsköpfe wurden mir dem Profil verbunden, um das Aussehen zu verbessern und mögliche Befestigungen zu erleichtern.Das Beschleunigungssystem besteht aus einer geformten Führung Größe 25 und aus zwei Wägen mit 4 Kugelumläufe. Der eingesetzte Riemen ist Typ AT10 Breite 50 mit Stahlverstärkungen und doppelgleisigem Spannungssystemdas eine perfekte Geradheit des Beschleunigungssystems ermöglicht.Die Antriebsscheibe ist auf der Antriebswelle durch eine Kegelverbindung befestigt.

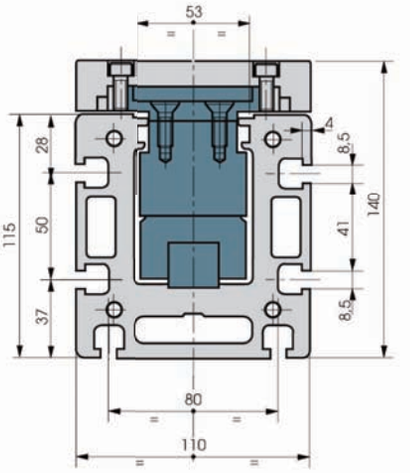

OPTIONAL / *EXTRA ZUBEHÖR*

E' possibile richiedere una protezione supplementare oltre a quella già data dalla cinghia.
Infatti tramite una bandella in acciaio inox trattenuta oltre che alle estremità anche da 2 nastri magnetici lungo l'asse dell'unità ACK, si avrà un totale isolamento del sistema di guida.

Neben dem Riemen, können Sie eine zusätzliche Schutzvorrichtung bestellenDank einem rostfreien Stahlband, das nicht nur an den Enden, sondern auch an der Achse der ACK-Einheit mittels 2 magnetischen Bändern befestigt ist, können Sie eine absolute Isolierung des Führungssystems erreichen.

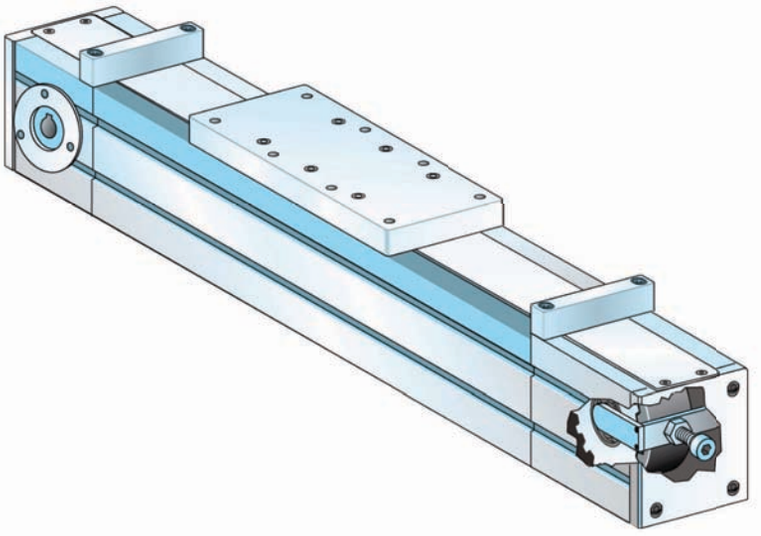

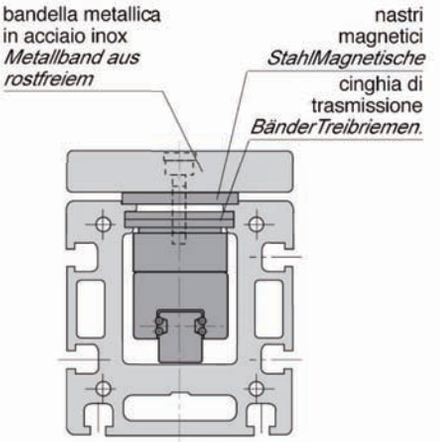

MODELLO AG110/25 / *MODELL AG110/25*

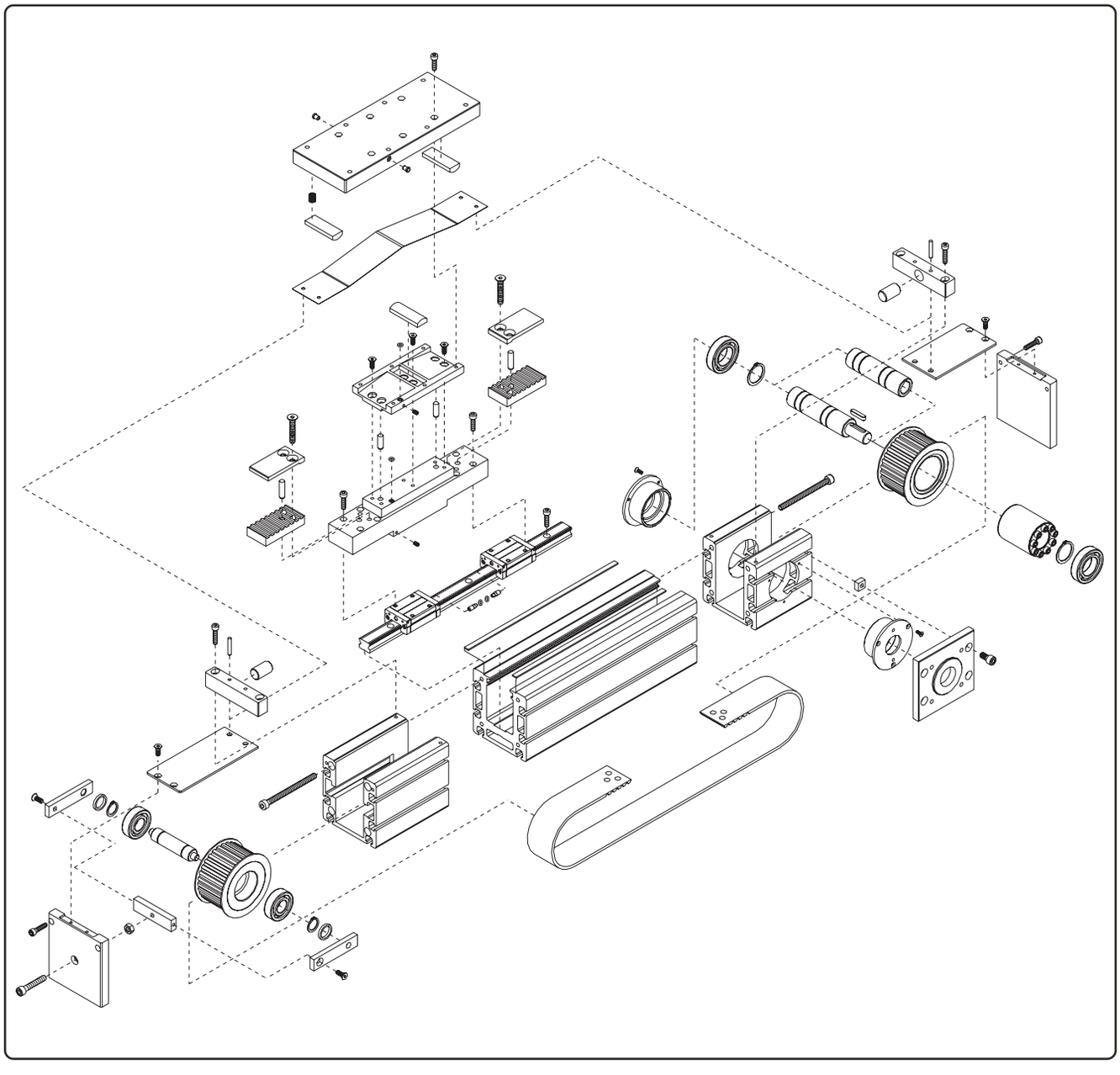

DIMENSIONI AG110/25 / *MESSUNGEN AG110/25*

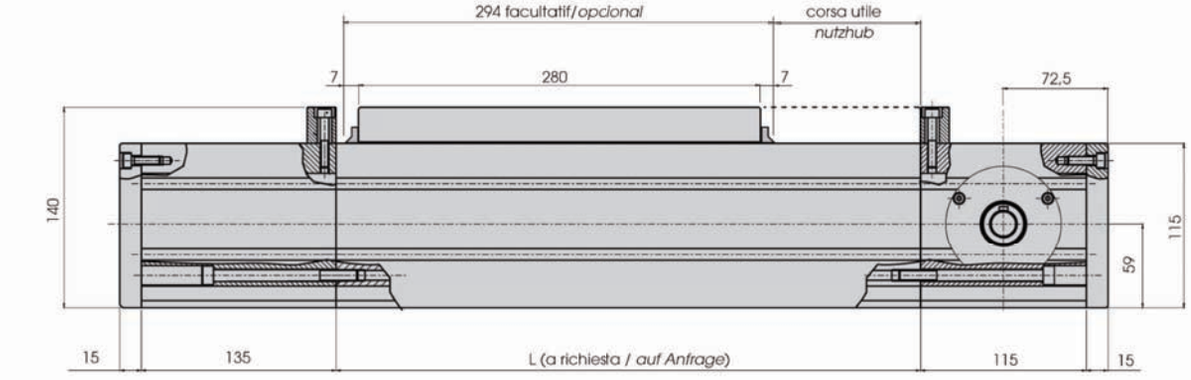

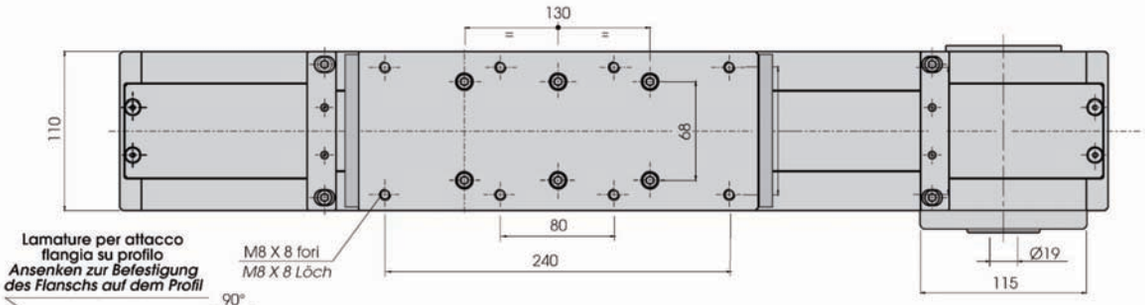

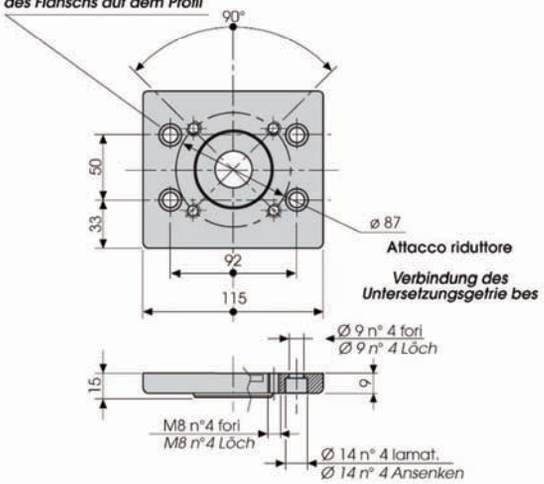

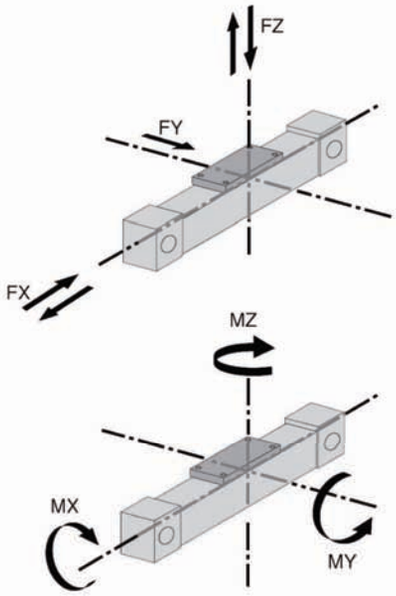

CARATTERISTICHE GENERALI *ALLGEMEINE EIGENSCHAFTEN*	AG110/25
Velocità massima m/s *Max. Geschwindigkeit m/s*	2
Precisione di posizionamento (mm) *Positioniergenauigkeit (mm)*	±0,1
Accelerazione max (m/s²) *Max. Beschleunigung (m/s²)*	30
Sviluppo corsa ogni giro (mm) *Hublänge je Umdrehung (mm)*	300
Forza di trazione max cinghia (N) *Max. Zugkraft des Antriebsriemens (N)*	7500

Nota: Cinghia serie AT10 largh. 50 mm
Anmerkung:Riemen Typ AT10 Breite 50

CARICHI APPLICABILI *BELASTBARKEIT*	AG110/25
FZ Max (N)	5500
-FZ Max (N) - MT	5500
FX Max (N)	5000
FY Max (N)	780

MOMENTI AMMISSIBILI *ZUL. MOMENTE*	AG110/25
Mx Max (Nm)	165
My Max (Nm)	910
Mz Max (Nm)	780

MODELLO AGV110/25 / *MODELL AGV110/25*

Modello AGV110/25
Il modello AGV25 ha le stesse caratteristiche del modello AG25 ma si differenzia da quest'ultimo per il sistema di traslazione, che in questo caso é ottenuto tramite una vite con chiocciola a ricircolo di sfere rullata Ø 25 passo 10 oppure passo 25.

Modell AGV110/25
Das Modell AGV25 hat die selben Eigenschaften wie das Modell AG25, aber es unterscheidet sich durch sein Beschleunigungssystem, das aus einer gewalzte Schraube mit Kugelumlauf-Mutter Ø 25 Steigung 10 besteht 25.

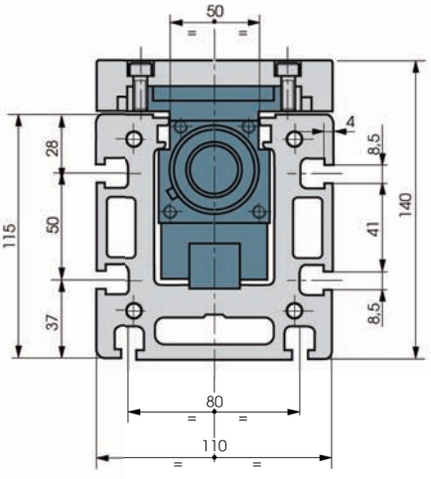

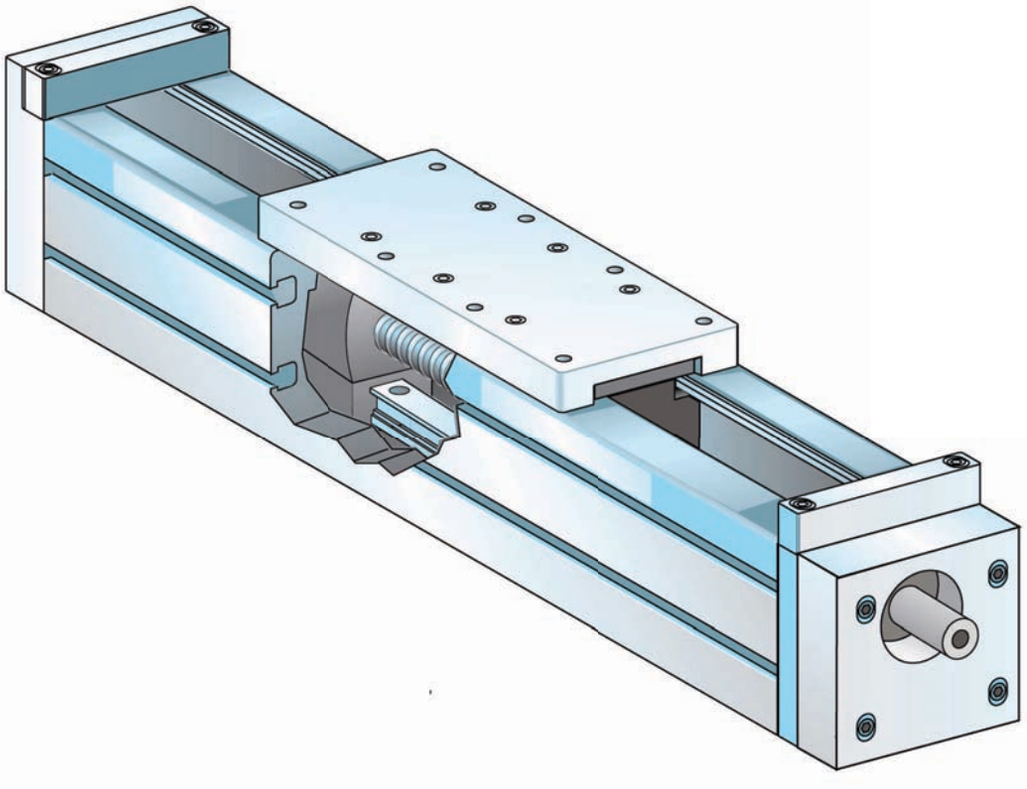

MODELLO AGV110/25 / *MODELL AGV110/25*

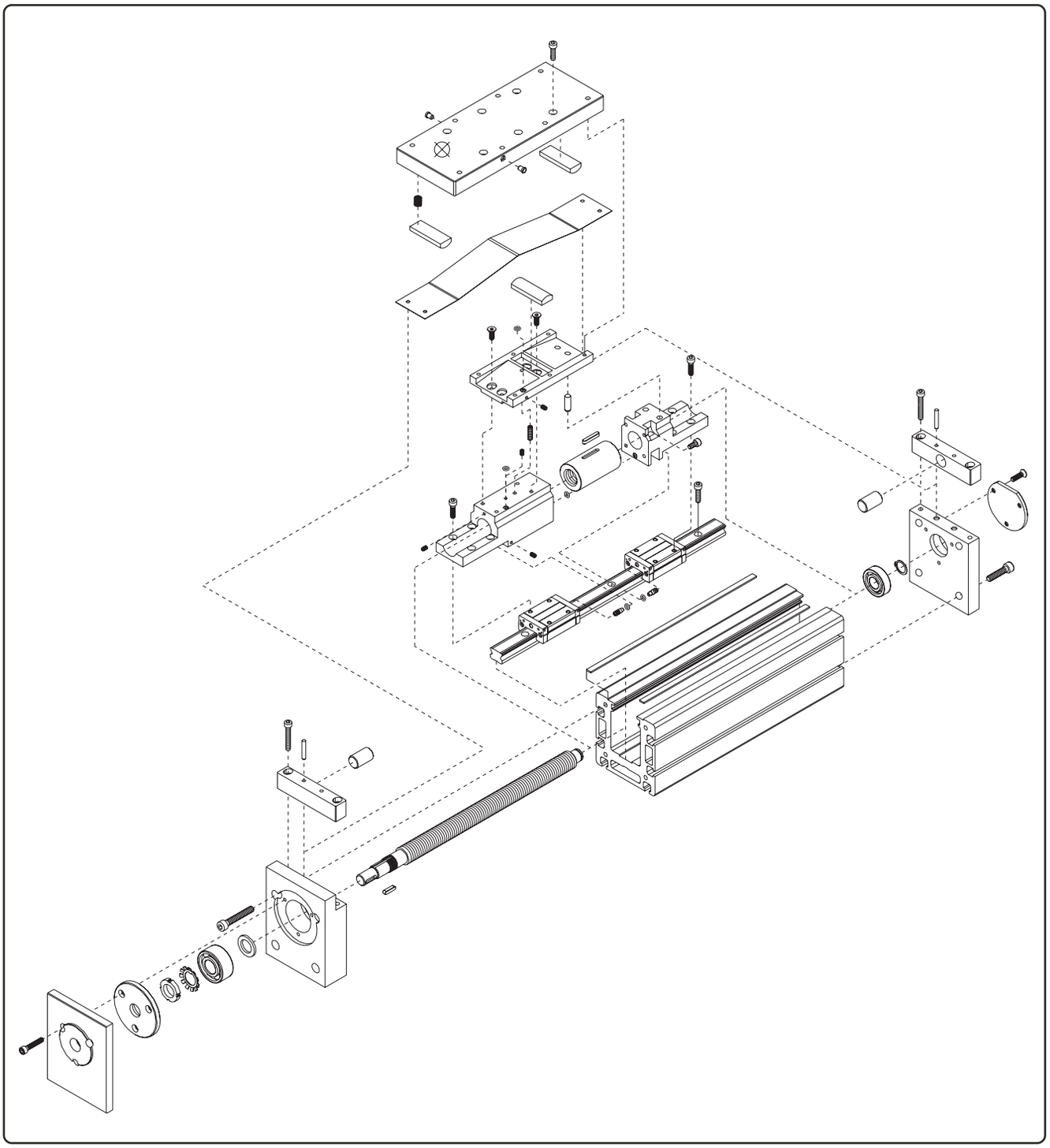

DIMENSIONI AGV110/25 / *MESSUNGEN AGV110/25*

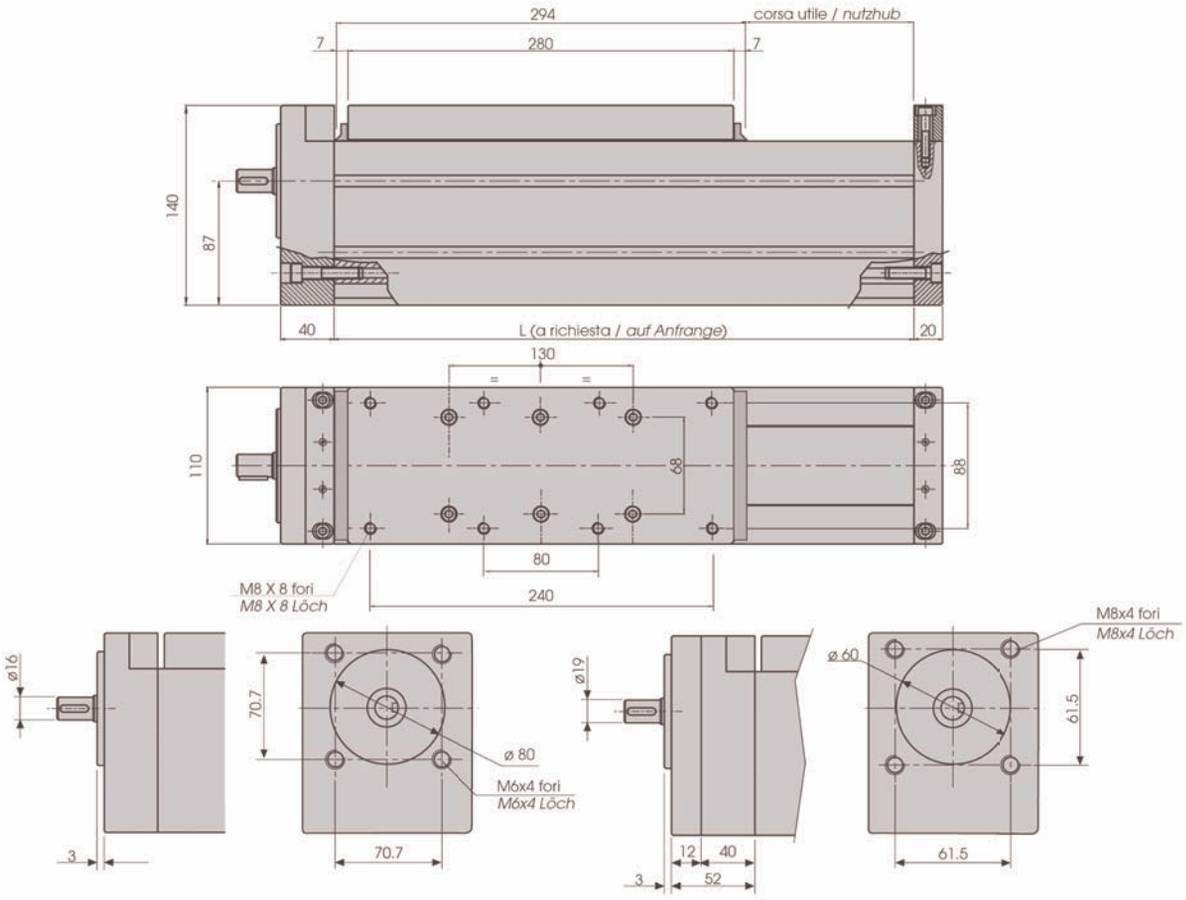

Testata senza flangia attacco motore

Kopf ohne Motoransatzflansch

Testata con flangia attacco riduttore a richiesta

Kopf mit Untersetzungsgetriebe-Ansatzflansch auf Wunsch

ESECUZIONE CODOLO A RICHIESTA
SCHAFT-AUSFÜHRUNG AUF WUNSCH

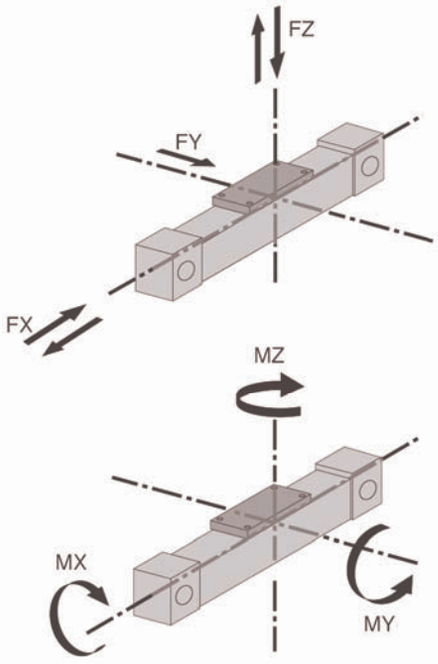

CARATTERISTICHE GENERALI *ALLGEMEINE EIGENSCHAFTEN*	AGV110/25
Velocità massima m/s *Max. Geschwindigkeit m/s*	0,3
Precisione di posizionamento (mm) *Positioniergenauigkeit (mm)*	±0,05
Accelerazione max (m/s²) *Max. Beschleunigung (m/s²)*	15
Sviluppo corsa ogni giro (mm) *Hublänge je Umdrehung (mm)*	10-25

Nota: Vite a ricircolo di sfere Ø25 passo 10 e passo 25
Anmerkung: Kugelumlauf-Schraube Ø25 Steigung 10, Steigung 25

CARICHI APPLICABILI *BELASTBARKEIT*	AGV110/25
FZ Max (N)	5500
-FZ Max (N)	5500
FX Max (N)	6500
FY Max (N)	780

MOMENTI AMMISSIBILI *ZUL. MOMENTE*	AGV110/25
Mx Max (Nm)	165
My Max (Nm)	910
Mz Max (Nm)	780

MODELLO AG2V-110 / *MODELL AG2V-110*

AG2V-110 con movimentazione con vite a ricircolazione di sfere e traslazione su guide affiancate. Consente elevata precisione di posizionamento garntendo stabilità anche in presenza di vibrazioni o carichi a sbalzo.

AG2V-110 *mit Kugelumlauf-Schraube Bewegung und Verschiebung auf Seite an Seite stehende Führungen. Erlaubt hohe Positioniergenauigkeit und gestattet Stabilität auch wenn Schwingungen oder überhängende Lasten anwesend sind.*

MODELLO AG2V-110 / *MODELLO AG2V-110*

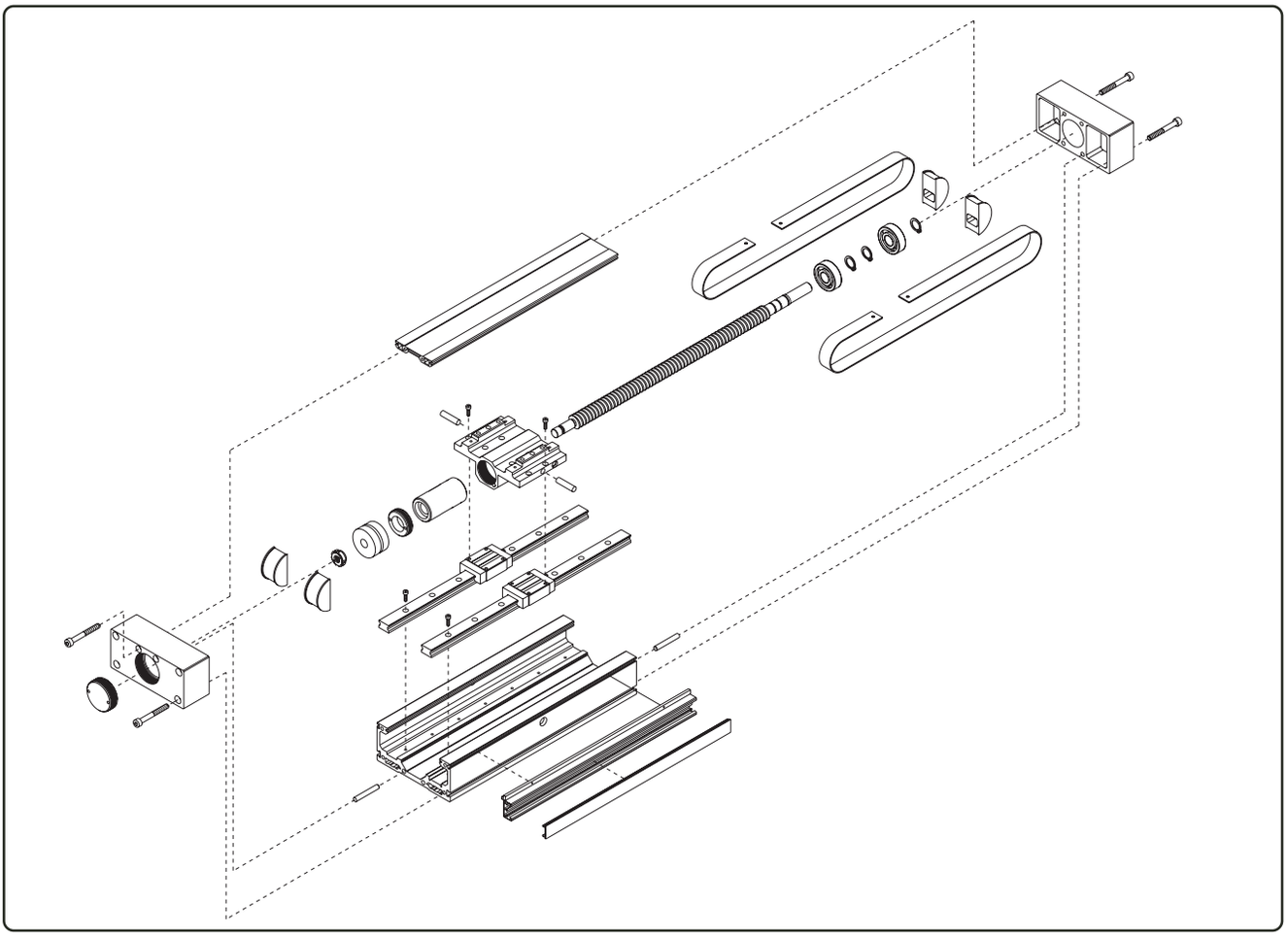

MODELLO AG2V-110 / *MODELL AG2V-110*

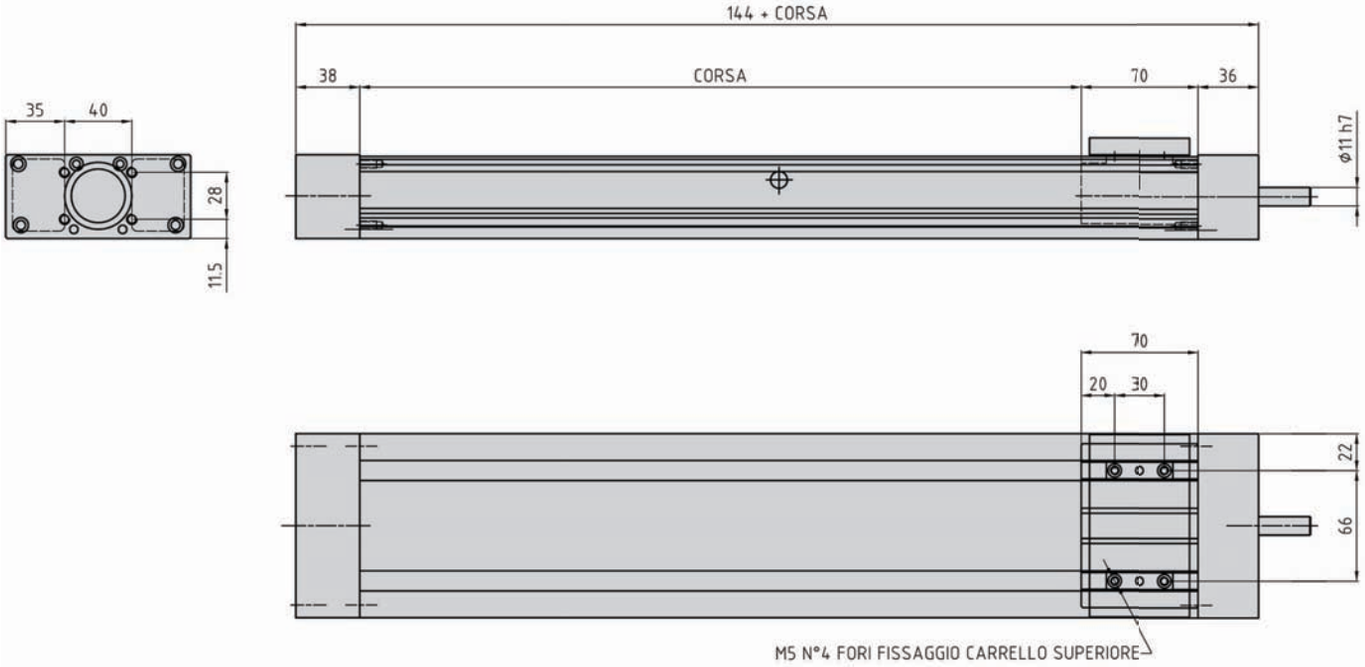

CARATTERISTICHE GENERALI *ALLGEMEINE EIGENSCHAFTEN*	AG2V-110	AG2V-110B
Velocità massima m/s ***Max. Geschwindigkeit m/s***	0,1 - 0,2	0,1
Precisione di posizionamento (mm) ***Positioniergenauigkeit (mm)***	±0,01	±0,5
Accelerazione max (m/s²) ***Max. Beschleunigung (m/s²)***	8	5
Sviluppo corsa ogni giro (mm) ***Hublänge je Umdrehung (mm)***	5 - 10	4

Nota: Vite a ricircolo di sfere passo 5, passo 10 or vite TPN con chiocciola in bronzo passo 4
Anmerkung: Kugelumlauf-Schraube Steigung 5, Steigung 10 oder TPN-Schraube mit Bronzespindel Steigung 4

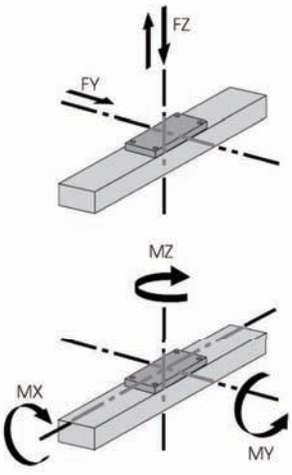

CARICHI APPLICABILI *BELASTBARKEIT*	AG2V-110	AG2V-110B
FZ Max (N)	4500	4500
FX Max (N)	4000	4000
FY Max (N)	4500	4500

MOMENTI AMMISSIBILI *ZUL. MOMENTE*	AG2V-110	AG2V-110B
Mx Max (Nm)	120	120
My Max (Nm)	38	38
Mz Max (Nm)	12	12

MODELLO AG2V-110 / *MODELL AG2V-110*

AG2V-110 per applicazioni con elevati momenti di inerzia; é disponibile l'esecuzione che alloggia al suo interno 4 pattini a ricircolazione di sfere.

AG2V-110 *für Anwendungen mit hohen Trägheitsmomenten; verfügbar auch mit 4 Kugelumlauf-Führungsschuhen in der Innenseite.*

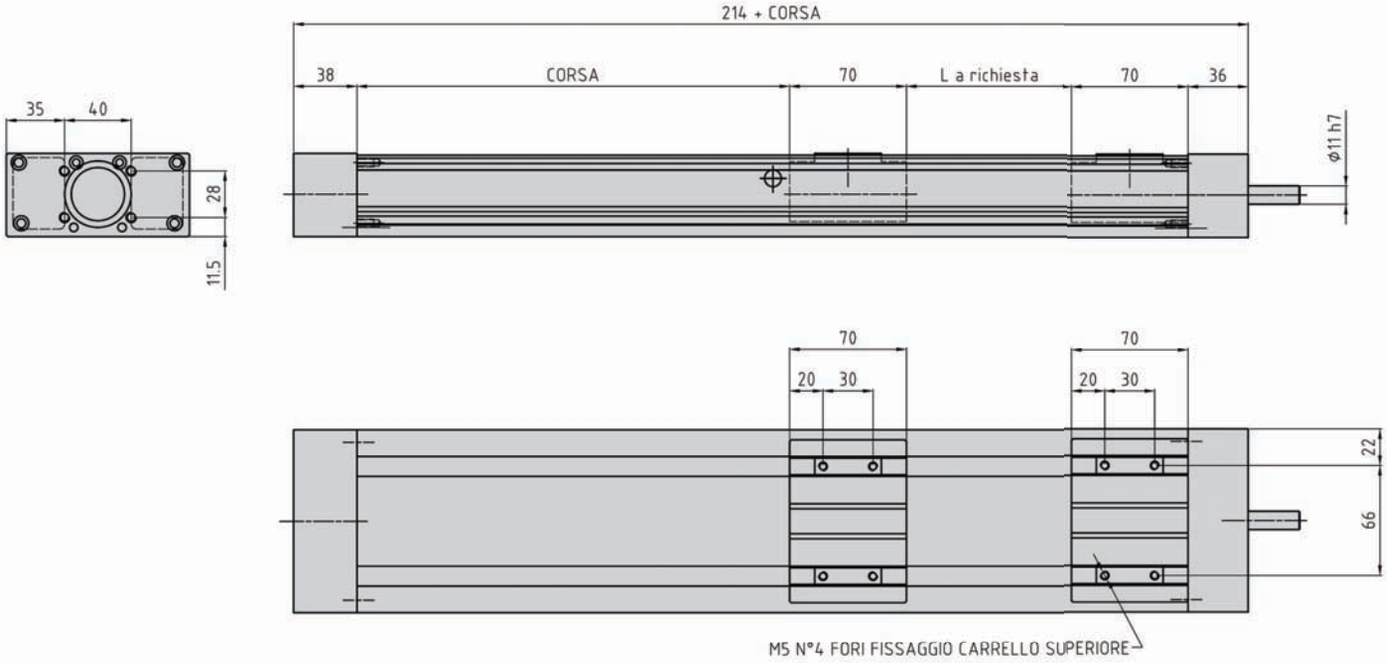

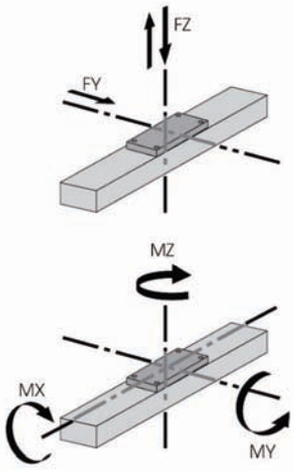

CARATTERISTICHE GENERALI *ALLGEMEINE EIGENSCHAFTEN*	AG2V-110/2	AG2V-110/2B
Velocità massima M/S ***Max. Geschwindigkeit M/S***	0,1 - 0,2	0,1
Precisione di posizionamento (mm) ***Positioniergenauigkeit (mm)***	±0,05	±0,5
Accelerazione max (M/sec²) ***Max. Beschleunigung (M/sec 2)***	8	5
Sviluppo corsa ogni giro (mm) ***Hublänge je Umdrehung (mm)***	5 - 10	4

Nota:
Vite a ricircolo di sfere passo 5, passo 10
Anmerkung:
Kugelumlauf-Schraube Steigung 5, Steigung 10

CARICHI APPLICABILI *BELASTBARKEIT*	AG2V-110/2	AG2V-110/2B
FZ Max (N)	7000	7000
FX Max (N)	4000	4000
FY Max (N)	7000	7000

MOMENTI AMMISSIBILI *ZUL. MOMENTE*	AG2V-110/2	AG2V-110/2B
Mx Max (Nm)	240	240
My Max (Nm)	380	380
Mz Max (Nm)	330	330

MODELLO AG2C-110 / *MODELL AG2C-110*

ESECUZIONE A CINGHIA
Mantiene inalterato lo stesso profilo che alloggia l'esecuzione con vite a ricircolo di sfere, la movimentazione avviene per mezzo di cinghia dentata.

RIEMENAUSFÜHR.
Behält dasselbe unverändertes Profil, das die Version mit Kugelumlauf-Schraube unterbringt, die Bewegung ereigt sich durch einen Zahnriemen.

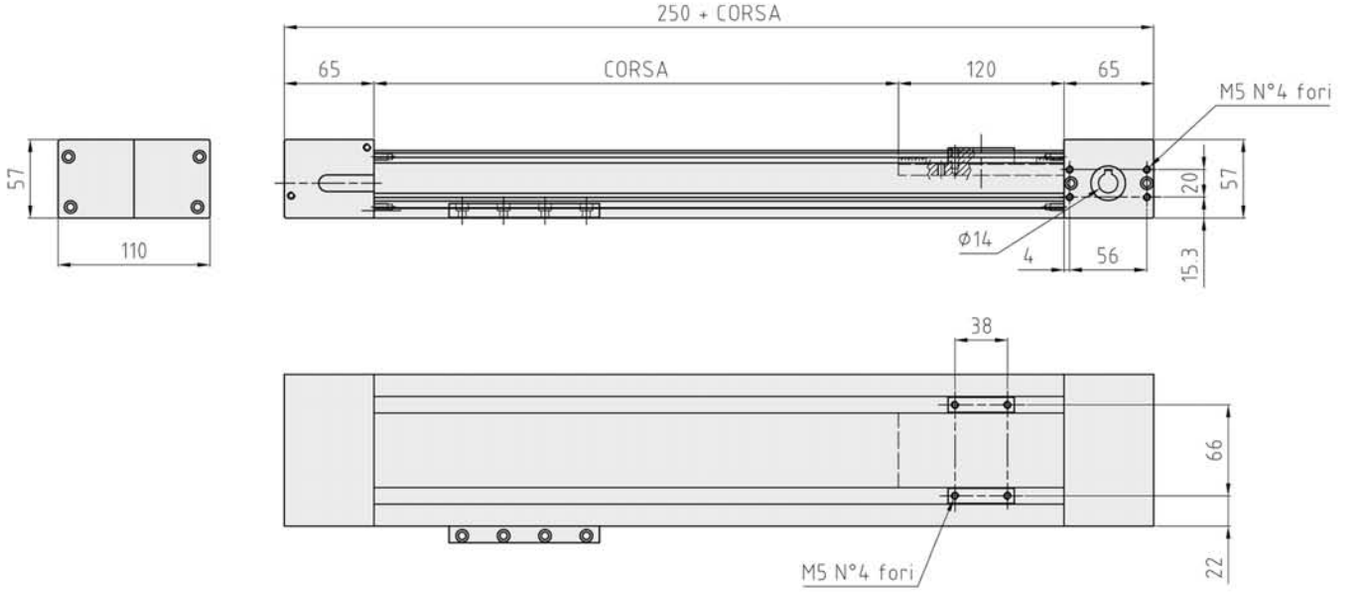

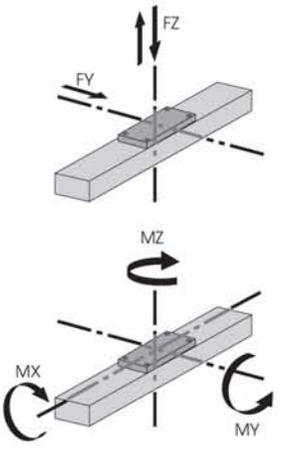

CARATTERISTICHE GENERALI *ALLGEMEINE EIGENSCHAFTEN*	AG2G110
Velocità massima m/s *Max. Geschwindigkeit m/s*	3
Precisione di posizionamento (mm) *Positioniergenauigkeit (mm)*	±0,1
Accelerazione max (m/s²) *Max. Beschleunigung (m/s²)*	15
Sviluppo corsa ogni giro (mm) *Hublänge je Umdrehung (mm)*	119,95
Forza trazione cinghia *Zugkraft des Antriebsriemens*	1200

CARICHI APPLICABILI *BELASTBARKEIT*	AG2G110
FZ Max (N)	5000
FX Max (N)	900
FY Max (N)	4500

MOMENTI AMMISSIBILI *ZUL. MOMENTE*	AG2G110
Mx Max (Nm)	120
My Max (Nm)	38
Mz Max (Nm)	12

FLANGIA E GIUNTO COLLEGAMENTO MOTORE / *FLANSCH UND MOTORVERBIND. GELENK*

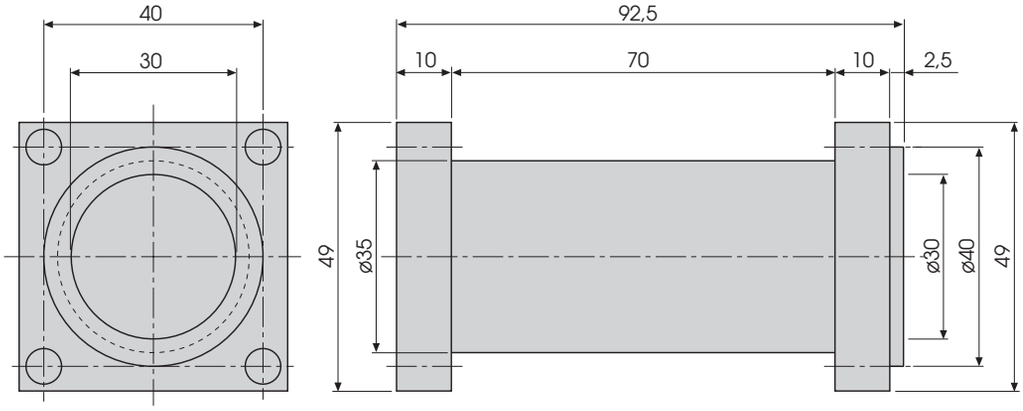

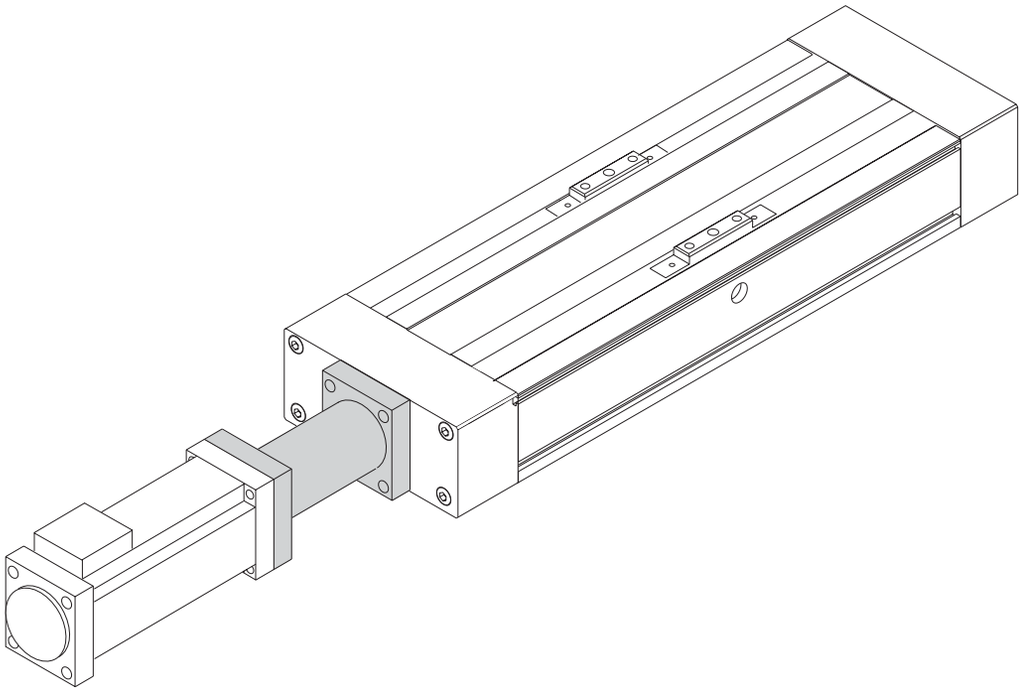

COMPONENTI PER IL COLLEGAMENTO
BESTANDTEILE FÜR DIE VERBINDUNG

I componenti per il collegamento facilitano la composizione di unità pluriase (assi X-Y-Z).
I sistemi di collegamento sono progettati in modo che sia possibile la combinazione tra grandezze identiche e diverse (più piccole), ma contigue.
I componenti vengono forniti come gruppo con tutti i particolari necessari al montaggio (piastre, squadre, staffe, viti, spine).

Die Bestandteile für die Verbindung helfen bei der Zusammensetzung von mehrachsigen Einheiten (Achsen X-Y-Z)
Die Verbindungssysteme sind so entworfen, dass die Vereinigung gleicher und verschiedener (kleinerer), dennoch angrenzender Größen möglich wird.
Die Bestandteile sind gruppenweise mit allen für die Montage nötigen Einzelheiten versehen (Platten, Winkel, Bügel, Schrauben, Stacheln).

COLLEGAMENTO SU SQUADRA ANGOLARE / *VERBINDUNG AUF DREIECKWINKEL*

Asse A su base tavola (il profilato trasla nel senso dell'asse A)
Achse A auf Tischbasis (Verschiebung des Profils der Achse A nach)

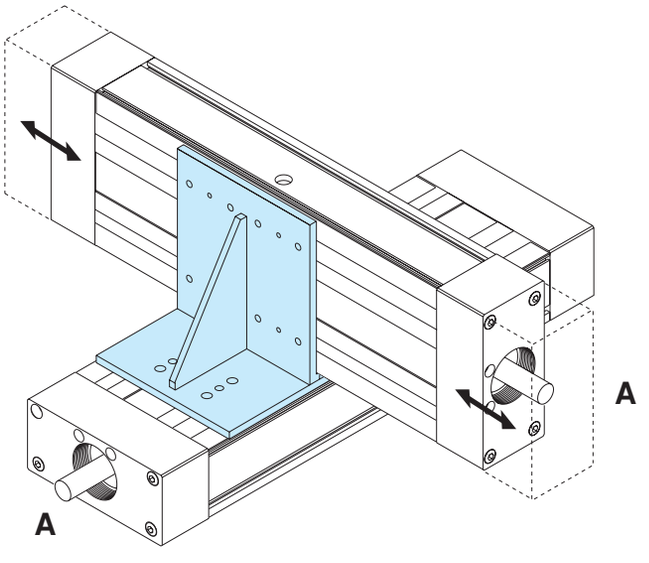

Asse B fissato al profilato (la base tavola trasla nel senso del'asse B)
Achse B auf dem Profil befestigt (Verschiebung der Tischbasis der Achse B nach)

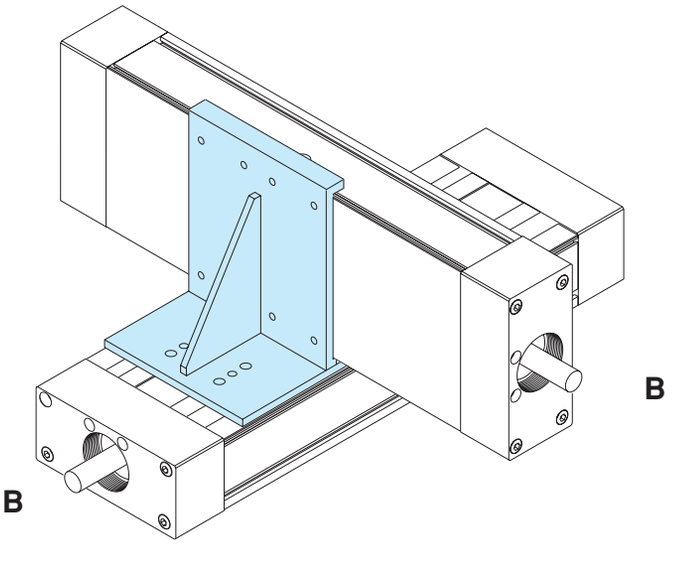

ASSI DI TRASLAZIONE AG2C130 / *VORSCHUBACHSEN AG2C130*

Modello AG2C130
Un profilo speciale è adoperato per questo modulo lineare. Robusto, leggero e nervato è predisposto per essere montato con 2 guide parallele. Disponibile sia nella versione con 4 pattini, 2 per ogni guida, o nella versione con 8 pattini per una lunga durata del sistema. Le 2 guide parallele garantiscono una notevole resistenza nei carichi laterali, dove, fin dalla progettazione, sono stati svolti numerosi test e simulazioni di torsioni per realizzare la massima resistenza.

Modell AG2C130
Für diesem linearen Modul wird ein spezielles Profil benutzt. Fest, leicht und gerippt, er wird mit 2 parallelen Führungen aufgestellt. Lieferbar mit 4 Schuhen, 2 für jede Führung, oder mit 8 Schuhen für eine lange Lebensdauer des Systems. Die 2 parallele Führungen erlauben einen beachtlichen Widerstand gegen Seitenlasten und zahlreiche Drehungsteste und Simulationen wurden durchgeführt um den höchsten Widerstand zu erreichen

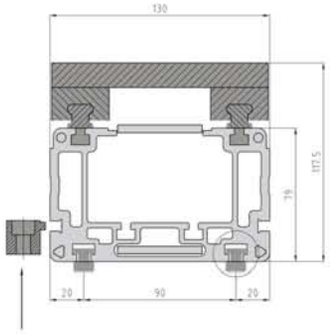

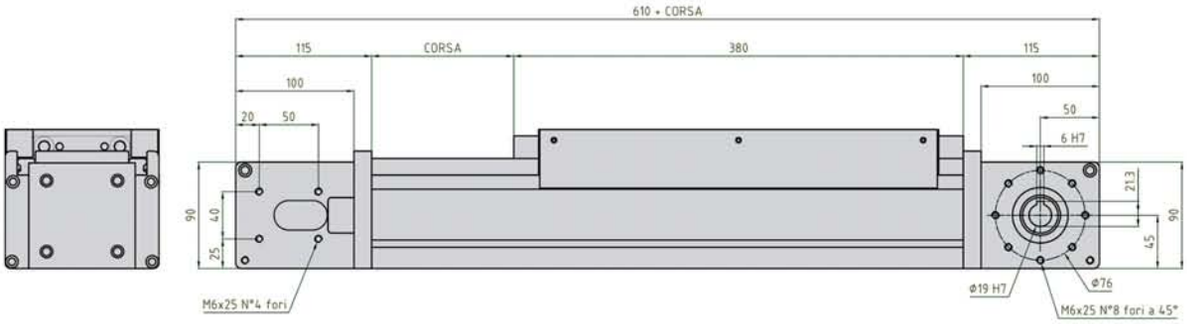

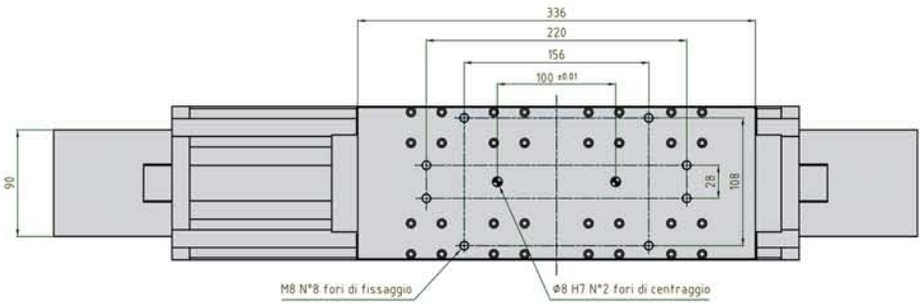

ASSI DI TRASLAZIONE AG2C130 / *VORSCHUBACHSEN AG2C130*

AG2C130

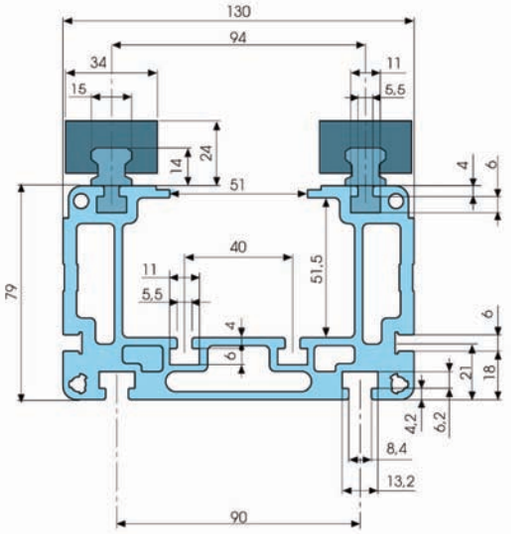

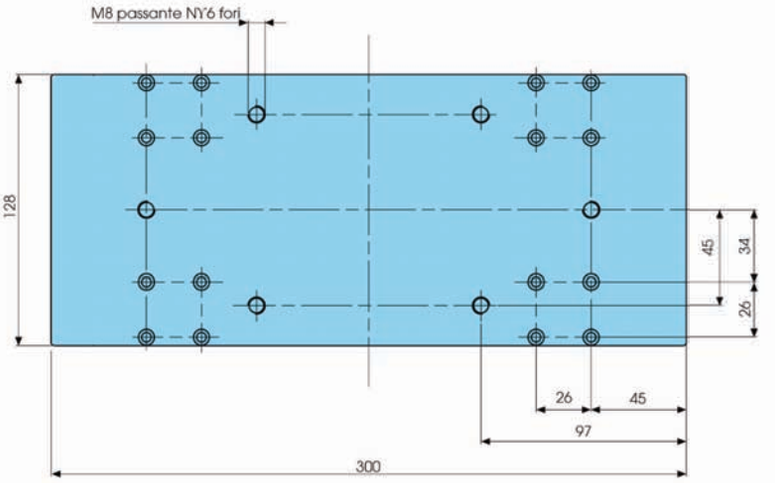

AG2C130/20

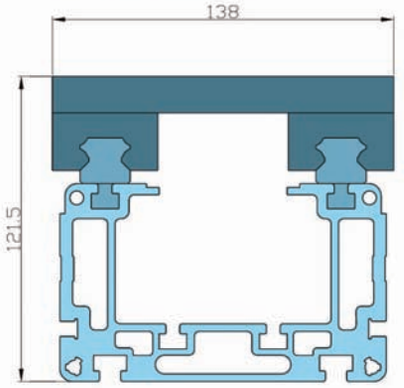

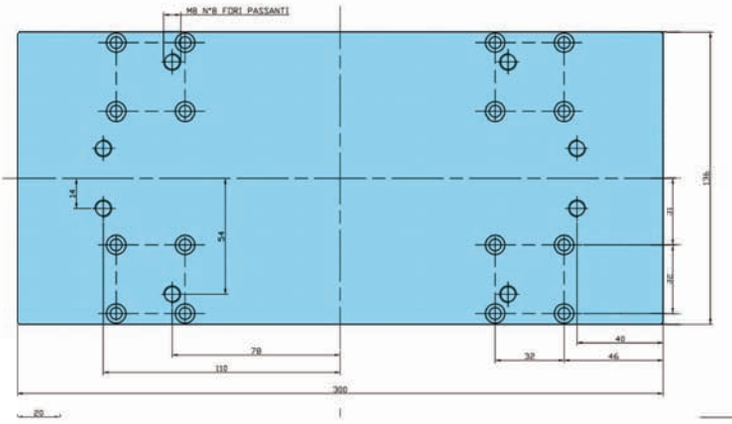

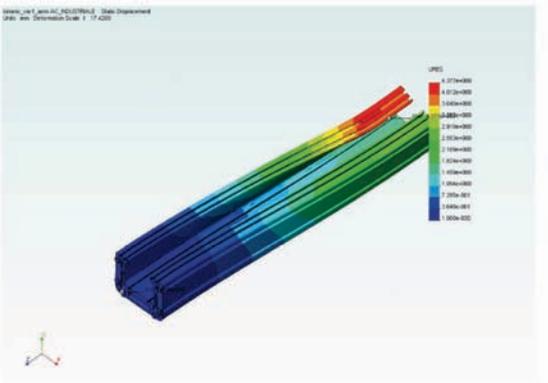

ASSI DI TRASLAZIONE AG2C130 / *VORSCHUBACHSEN AG2C130*

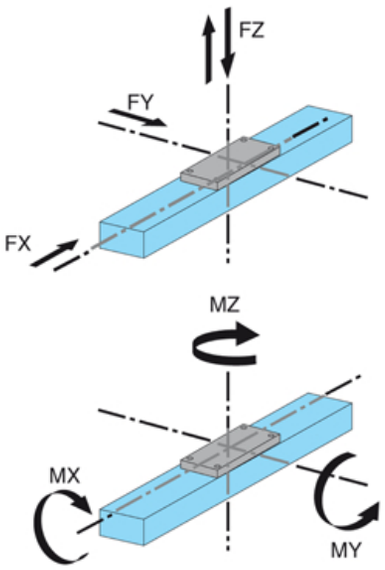

CARATTERISTICHE GENERALI *ALLGEMEINE EIGENSCHAFTEN*	AG2C130	AG2C130/20
Velocità massima M/S *Max. Geschwindigkeit M/S*	4	4
Precisione di posizionamento (mm) *Positioniergenauigkeit (mm)*	±0,05	±0,05
Accelerazione max (M/sec²) *Max. Beschleunigung (M/sec 2)*	40	40
Sviluppo corsa ogni giro (mm) *Hublänge je Umdrehung (mm)*	240	240
Forza di trazione max cinghia (N) *Max. Zugkraft des Antriebsriemens (N)*	3950	3850

CARICHI APPLICABILI *BELASTBARKEIT*	AG2C130	AG2C130/20
FZ Max (N)	7000	9000
FY Max (N)	7000	10000
FX Max (N)	4480	4480

MOMENTI AMMISSIBILI *ZUL. MOMENTE*	AG2C130 carrello 300 mm *Wagen 300 mm*	AG2C130/20
Mx Max (Nm)	345	600
My Max (Nm)	1020	1200
Mz Max (Nm)	810	1500/2500

ASSI DI TRASLAZIONE AG2V130 / *VORSCHUBACHSEN AG2V130*

Modello AG2V130
Il corpo è un profilo di alluminio studiato appositamente per soddisfare
le necessità di resistenze meccaniche alle sollecitazioni più gravose.
Nella parte superiore vengono alloggiate 2 guide parallele con 2+2 pattini a ricircolo di sfere
con serbatoio di grasso incorporato.
La protezione è data da una bandella.
La vite ha un corpo di 32mm di diametro

Modell AG2V130
Der Körper ist ein Aluminiumprofil, das speziell gefertigt wurde,
um die mechanische Festigkeit gegen die schwersten Lasten zu gewährleisten.
In den oberen Teil werden 2 parallele Führungsschienen mit 2+2
Kugelumlaufschuhen mit eingebautem Fettbehälter eingesetzt.
Ein Band dient zum Schutz.
Die Schraube hat einen Körper mit einem 32 mm- Durchmesser.

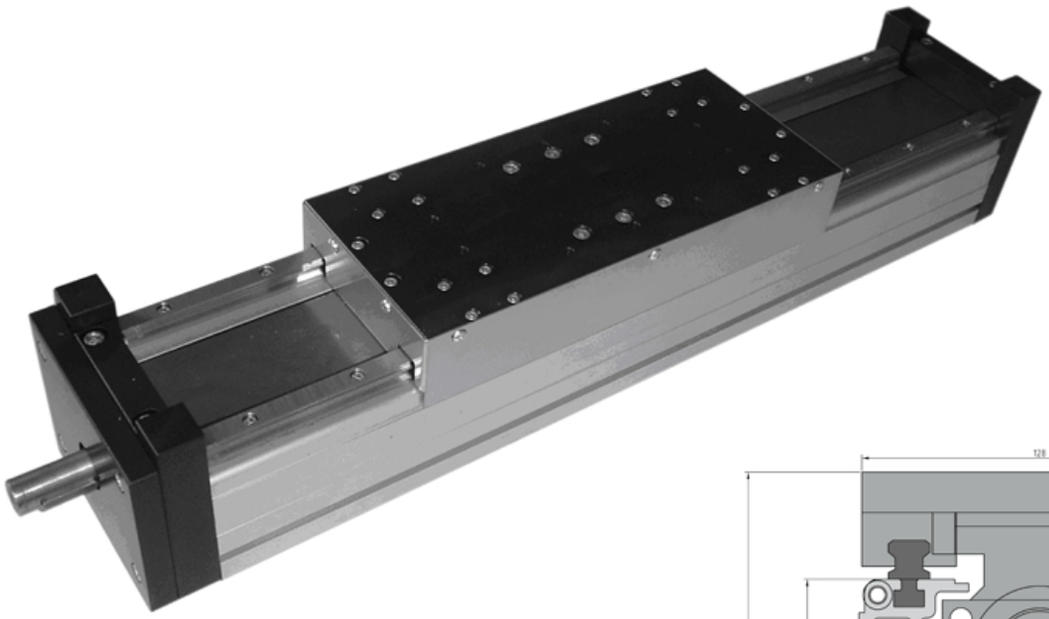

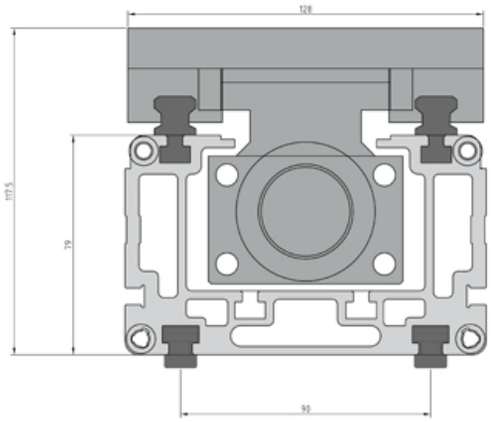

ASSI DI TRASLAZIONE AG2V130 / *VORSCHUBACHSEN AG2V130*

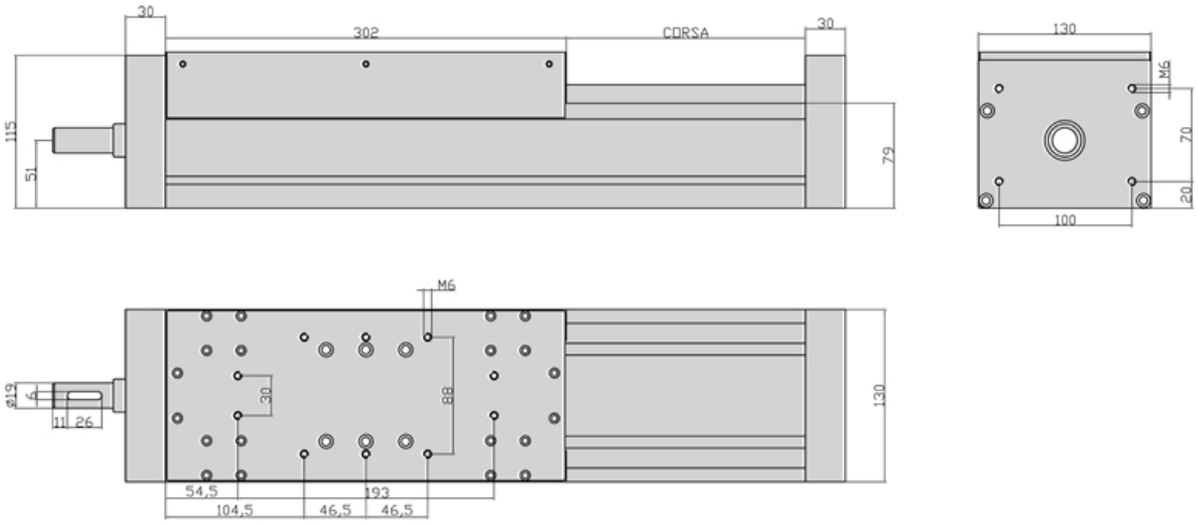

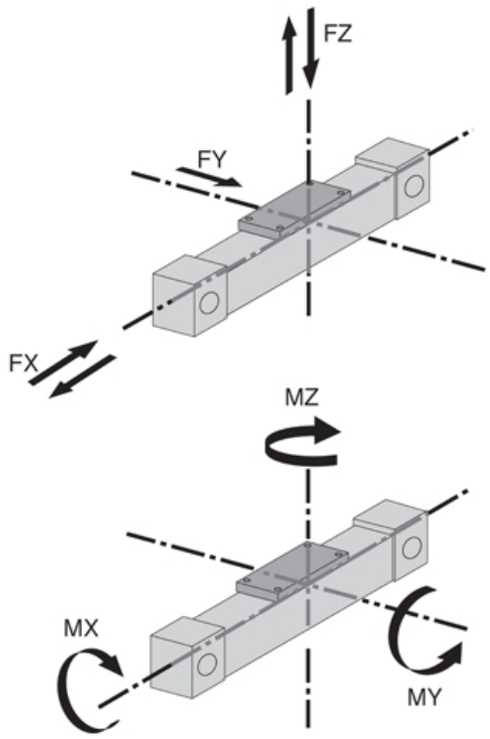

CARATTERISTICHE GENERALI *ALLGEMEINE EIGENSCHAFTEN*	AG2V130
Velocità Massima (m/s) *Max. Geschwindigkeit (m/s)*	0,4
Precisione di posizionamento (mm) *Positioniergenauigkeit (mm)*	±0.05mm
Accelerazione max (m/s²) *Max. Beschleunigung (m/s²)*	15
Sviluppo corsa ogni giro (mm) *Hublänge je Umdrehung (mm)*	10 o 25

CARICHI APPLICABILI *BELASTBARKEIT*	AG2V130
FZ max (N)	7000
FY max (N)	7000
FX max (N)	5000

MOMENTI AMMISSIBILI *ZUL. MOMENTE*	AG2V130
MX max (Nm)	345
MY max (Nm)	1020
MZ max (Nm)	810

ASSI DI TRASLAZIONE EL70 / *VORSCHUBACHSEN EL70*

Modello EL70
Un modulo lineare di ridotte dimensioni, ma con una buona resistenza ai momenti torcenti.

Modell EL70
Ein linearer Modul mit geringer Grö§e aber mit gutem Widerstand gegen Drehmomente.

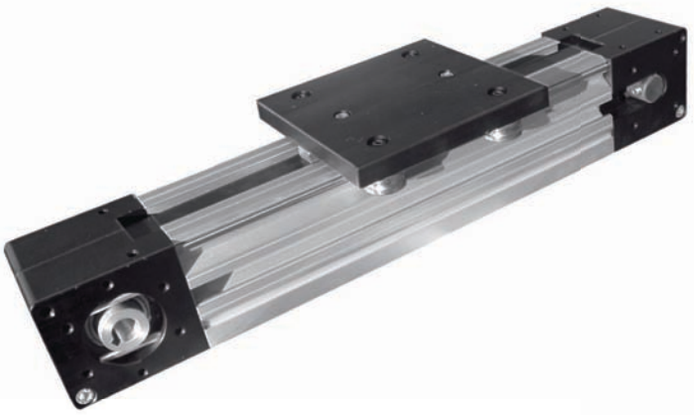

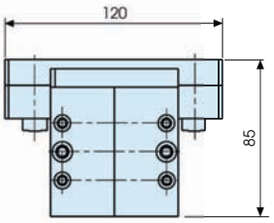

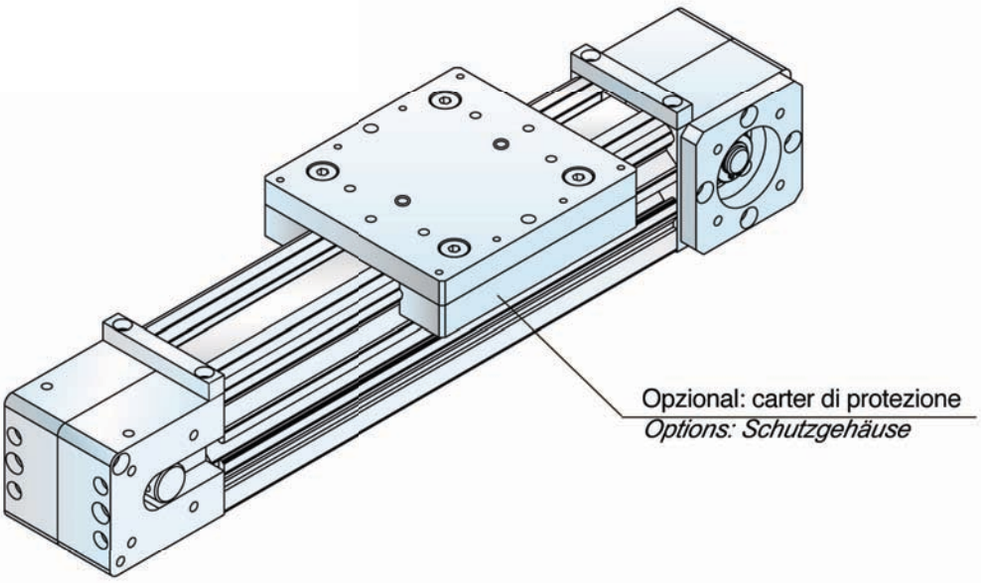

ASSI DI TRASLAZIONE EL70 / *VORSCHUBACHSEN EL70*

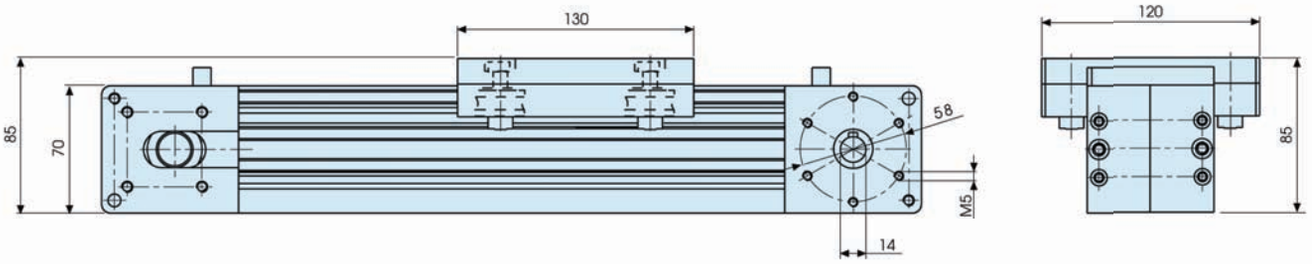

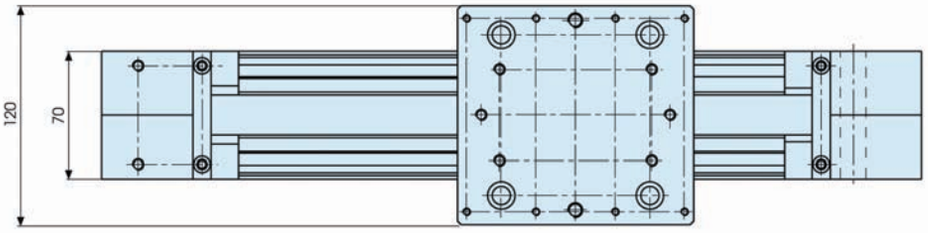

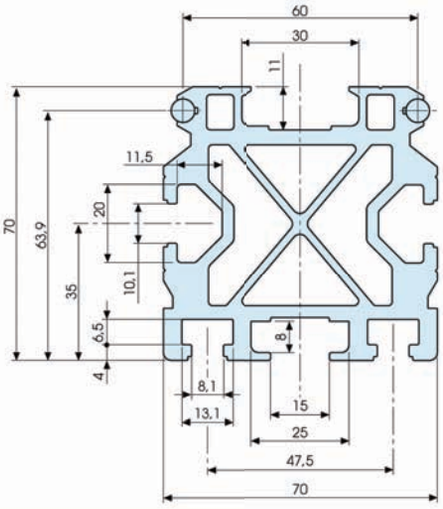

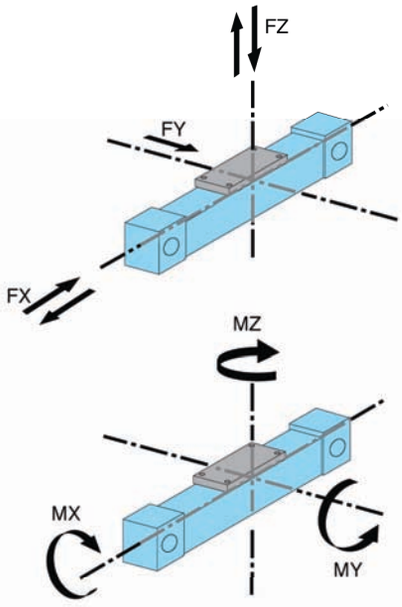

CARATTERISTICHE GENERALI *ALLGEMEINE EIGENSCHAFTEN*	EL70
Velocità massima M/S *Max. Geschwindigkeit M/S*	10
Precisione di posizionamento (mm) *Positioniergenauigkeit (mm)*	±0,1
Accelerazione max (M/sec²) *Max. Beschleunigung (M/sec 2)*	12
Sviluppo corsa ogni giro (mm) *Hublänge je Umdrehung (mm)*	180
Forza di trazione max cinghia (N) *Max. Zugkraft des Antriebsriemens (N)*	1260

CARICHI APPLICABILI *BELASTBARKEIT*	EL70
FZ Max (N)	860
FY Max (N)	950
FX Max (N)	820

MOMENTI AMMISSIBILI *ZUL. MOMENTE*	EL70
Mx Max (Nm)	18
My Max (Nm)	36
Mz Max (Nm)	70

MODELLO EASY LINE COMPACT / *MODELL EASY LINE COMPACT*

Questo asse é simile alla versione standard ma é di dimensioni più contenute per meglio adattarsi in diversi impieghi.

Diese Achse ist der Standardausführung ähnlich, ist aber kompakter, um sich an unterschiedlichen Anwendungen anzupassen.

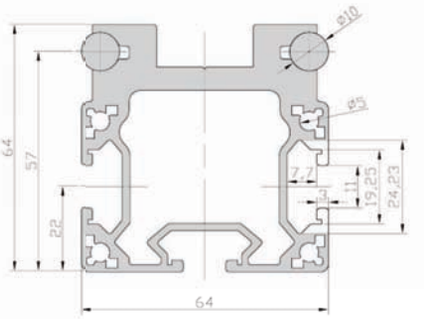

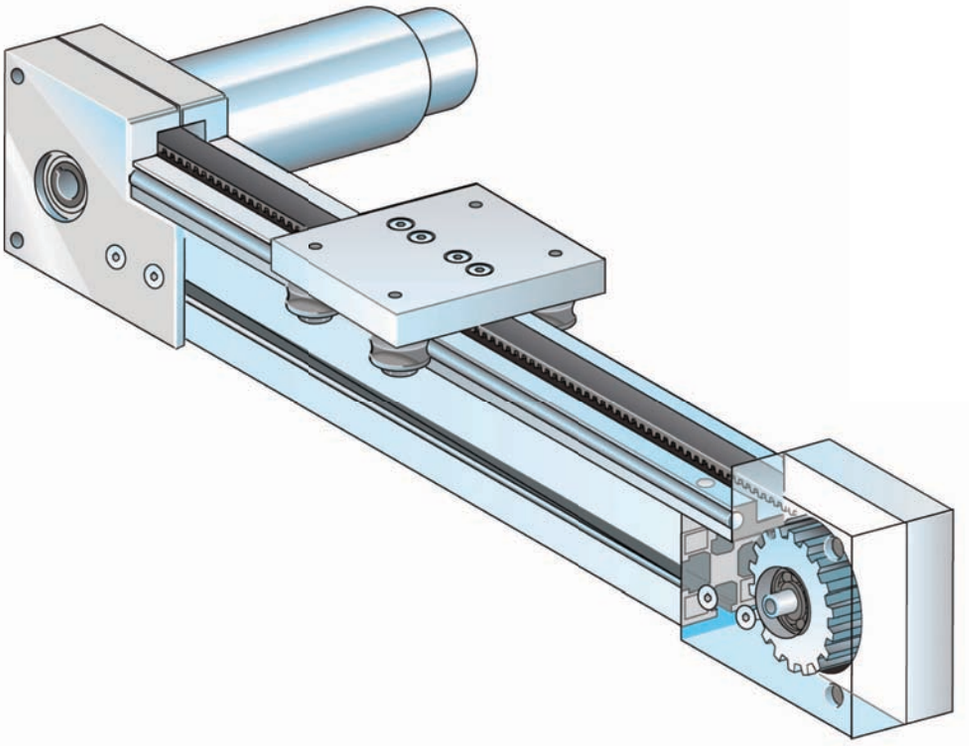

DIMENSIONI EASY LINE COMPACT / *ABMESSUNGEN EASY LINE COMPACT*

ELC

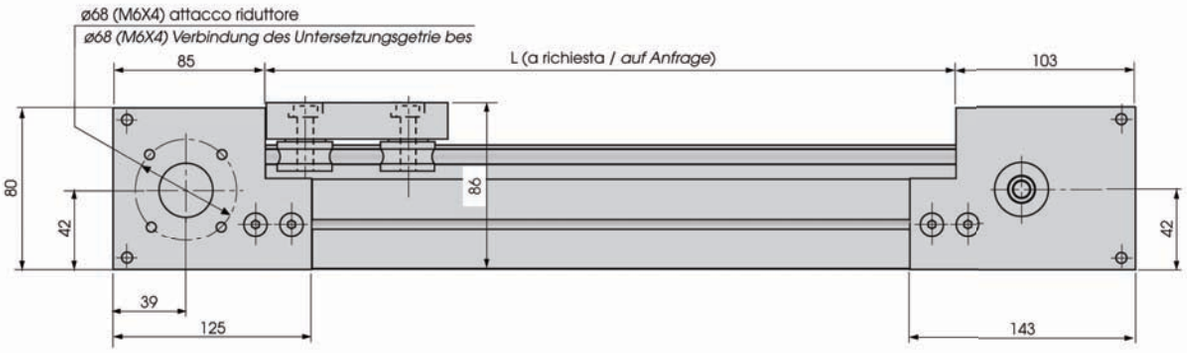

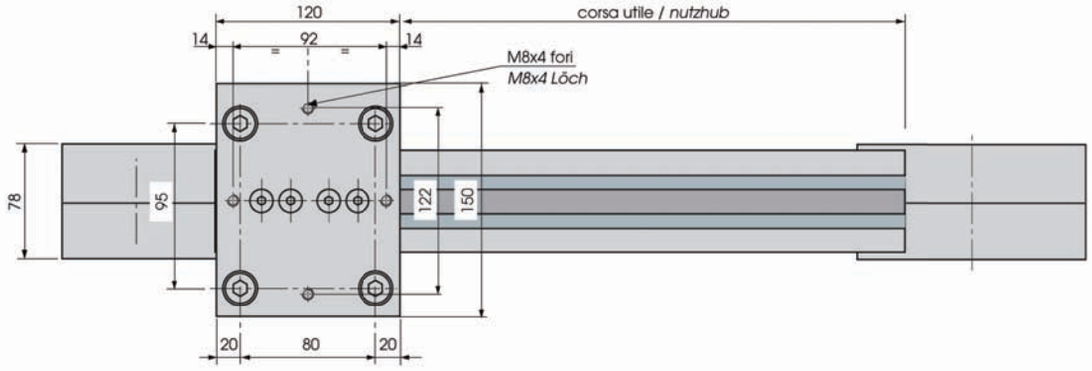

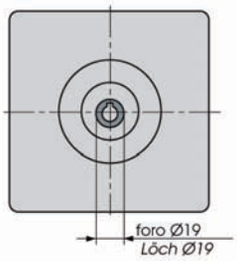

Esecuzione albero femmina

Ausführung: Hohlwellw

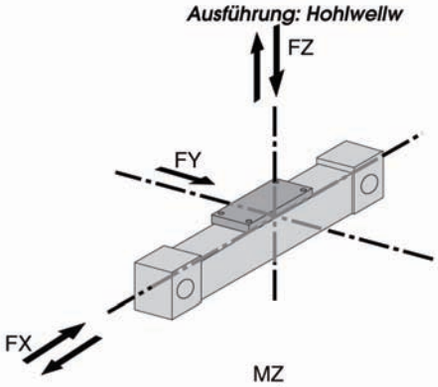

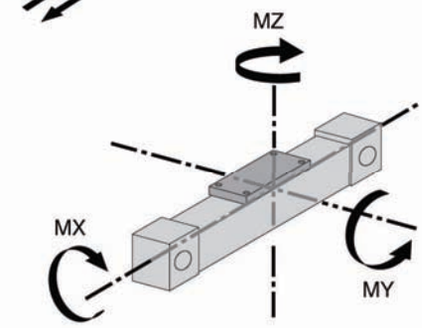

CARATTERISTICHE GENERALI *ALLGEMEINE EIGENSCHAFTEN*	EASY LINE COMPACT
Velocità massima m/s ***Max. Geschwindigkeit m/s***	10
Precisione di posizionamento (mm) ***Positioniergenauigkeit (mm)***	±0,1
Accelerazione max (m/s²) ***Max. Beschleunigung (m/s²)***	16
Sviluppo corsa ogni giro (mm) ***Hublänge je Umdrehung (mm)***	177,8
Forza di trazione max cinghia (N) ***Max. Zugkraft des Antriebsriemens (N)***	2800

Nota: Cinghia tipo H100
Anmerkung:Riemen Typ H100

CARICHI APPLICABILI *BELASTBARKEIT*	EASY LINE COMPACT
FZ Max (N)	1550
-FZ Max (N)	1550
FX Max (N)	1800
FY Max (N)	2500

MOMENTI AMMISSIBILI *ZUL. MOMENTE*	EASY LINE COMPACT
Mx Max (Nm)	60.5
My Max (Nm)	47
Mz Max (Nm)	90

MODELLO EASY LINE NUOVA ESECUZIONE
MODELL EASY LINE NACH NEUER ENTWICKLUNG

Modello ASSE EASY LINE NUOVA ESECUZIONE
L'asse Easy Line é stato riprogettato costruendo il corpo portante in una estrusione unica insieme alla guida. Ne risulta un asse dimensionalmente intercambiabile e con una resistenza alla torsione notevolmente incrementata. La puleggia motrice é un corpo unico con l'albero di trasmissione per evitare giochi e possibili rotture. Può essere montata la cinghia di larghezza 25 e la nuova serie di raschiatori per albero con un apposito carter di protezione. In caso di montaggio di questi raschiatori, la piastra viene allungata come a disegno di pagina seguente per permettere il loro assemblaggio senza modificare le quote principali.

Modell ACHSE EASY LINE NACH NEUER ENTWICKLUNG
Die Achse Easy Line wurde neu entwickelt. Dabei wird der Trägkörper zusammen mit der Führung fliessgepresst.Daraus entsteht eine austauschbare Achse, deren Torsionsfestigkeit bemerkenswert erhöht ist.Die Antriebsscheibe bildet zusammen mit der Getriebewelle einen einzigen Körper, so dass Spiele und eventuelle Brüche vermieden werden.Der Riemen Breite 25 und die neue Serie von Wellenabkratzern können mit einem dazu bestimmten Schutzgehäuse montiert werden.Bei der Montage dieser Abkratzer, wird die Platte so verlängert, wie es die Zeichnung auf der nächsten Seite zeigt, so dass beim Zusammenbau keine Veränderungen der Hauptabmessungen nötig sind.

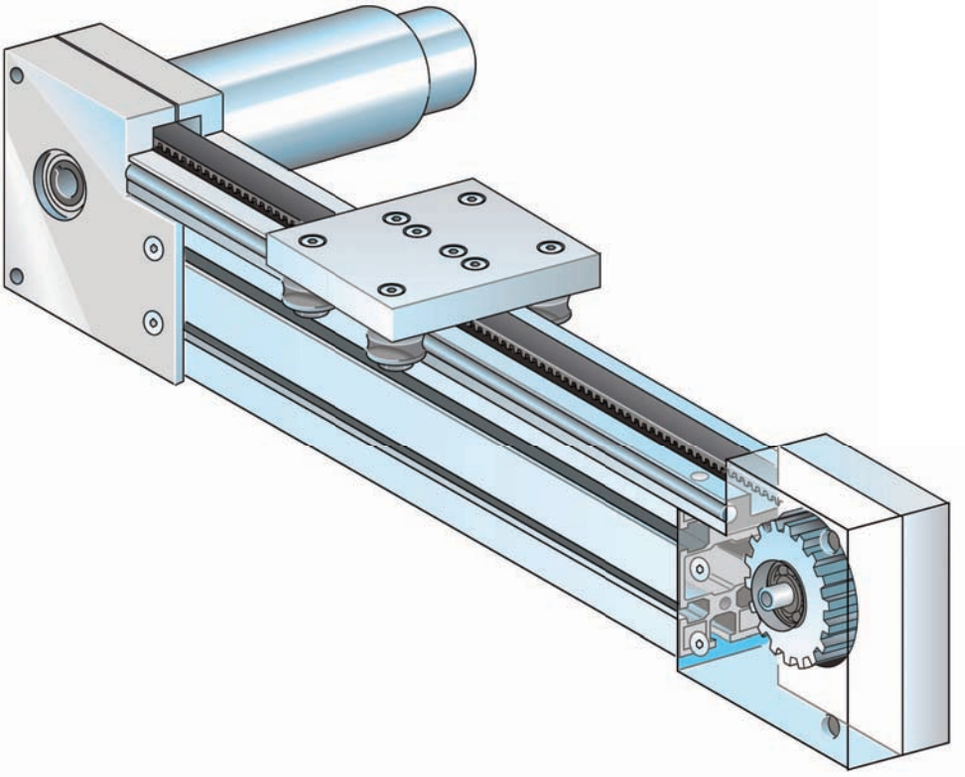

MODELLO EASY LINE NUOVA ESECUZIONE
MODELL EASY LINE NACH NEUER ENTWICKLUNG

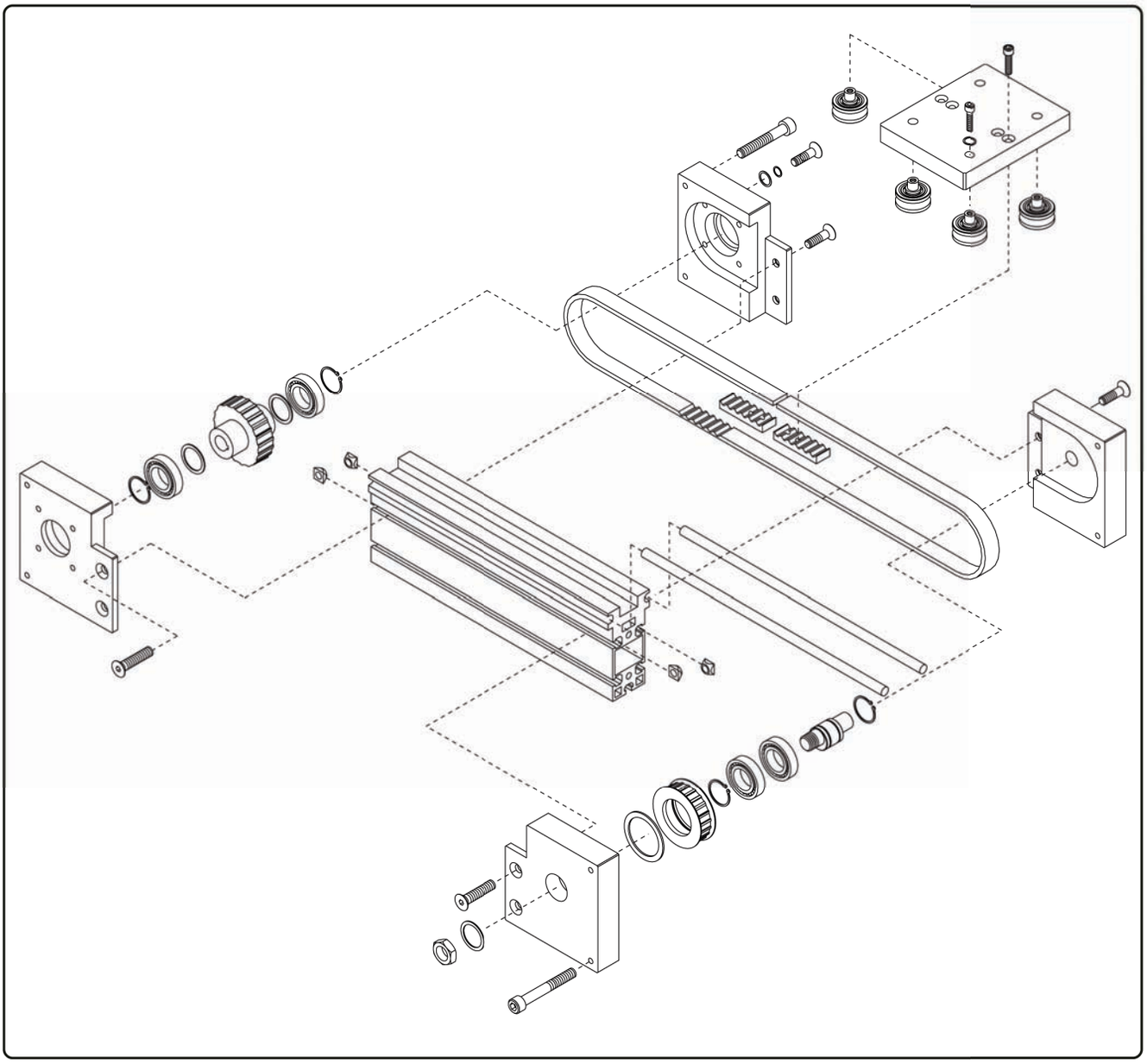

MODELLO EASY LINE NUOVA ESECUZIONE
MODELL EASY LINE NACH NEUER ENTWICKLUNG

ESECUZIONE CARRELLO CON RASCHIATORE INCORPORATO

AUSFÜHRUNG: WAGEN MIT EINGEBAUTEM ABKRATZER

PROFILO / *PROFIL*

Profilo di nuova costruzione con guida integrata.
Profil nach neuer Entwicklung mit integrierter Führung

Carter di protezione
Schutzgehäuse

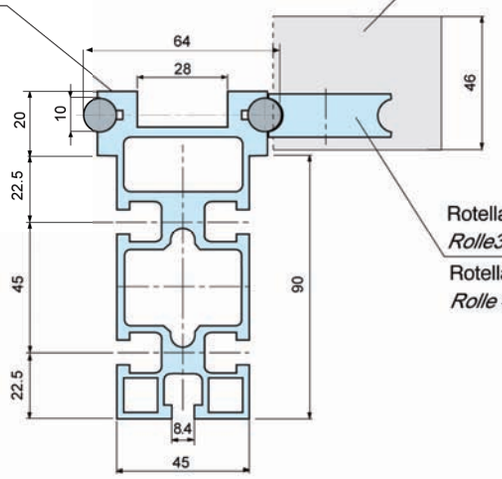

Rotella 3516 standard
Rolle3516 Standard Ausführung
Rotella 4219 a richiesta
Rolle 4219 auf Anfrage

FISSAGGI / *BEFESTIGUNGEN*

Nelle cave possono essere inseriti dal lato rinvio i dadi della linea accessori profili
In den Nuten konnen die Mutterschrauben der Serie Profizubehor von der Vorgelegeseite eingesteckt wersen

Dado quadro bombato
Ballinge Vierkantmutter

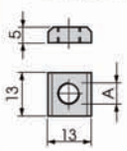

Codice *Code*	A
AC M4	M4
AC M5	M5
AC M6	M6
AC M8	M8

Dado ad alta coppia M8
Drehmomentstarke M8
Art. AC2205

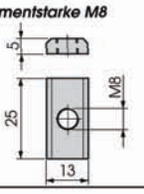

Giunto di testa lineare
Linearer Stumpfstoß
Art. AC2206

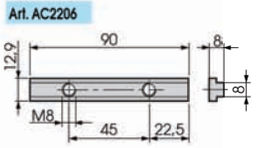

DIMENSIONI EASY LINE / *MESSUNGEN EASY LINE*

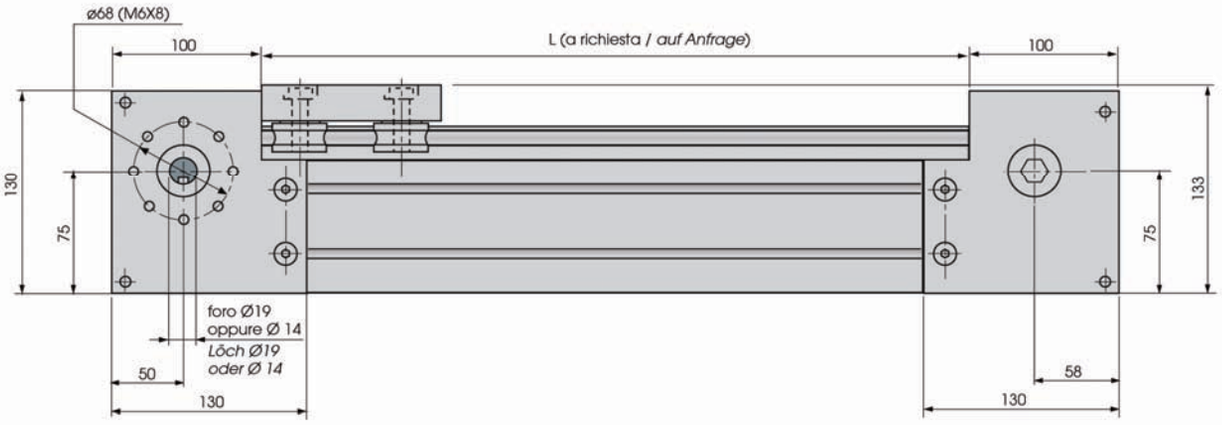

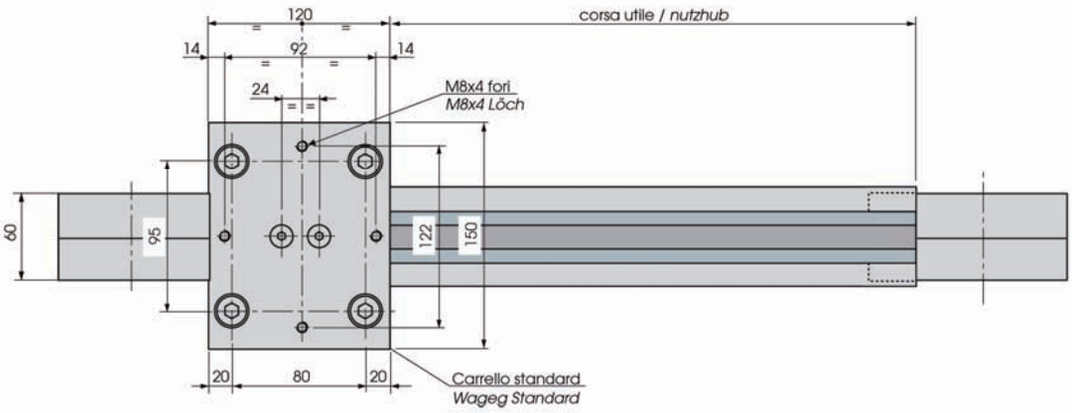

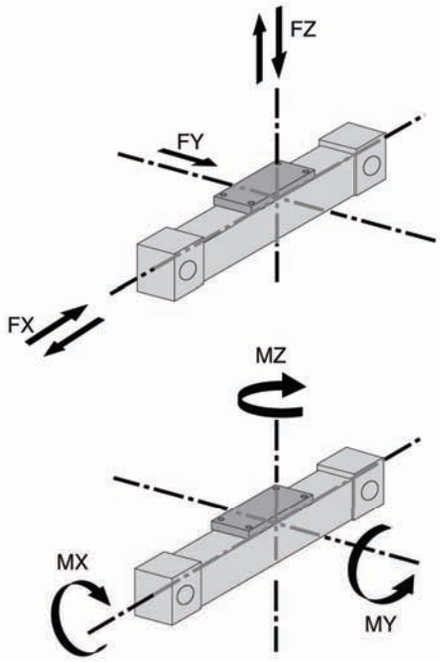

CARATTERISTICHE GENERALI *ALLGEMEINE EIGENSCHAFTEN*	EASY LINE
Velocità massima m/s ***Max. Geschwindigkeit m/s***	10
Precisione di posizionamento (mm) ***Positioniergenauigkeit (mm)***	±0,1
Accelerazione max (m/s²) ***Max. Beschleunigung (m/s²)***	16
Sviluppo corsa ogni giro (mm) ***Hublänge je Umdrehung (mm)***	200
Forza di trazione max cinghia (N) ***Max. Zugkraft des Antriebsriemens (N)***	2800

Nota: Cinghia tipo AT10 largh. 25
Anmerkung:Riemen Typ AT10 Breite 25

CARICHI APPLICABILI *BELASTBARKEIT*	EASY LINE
FZ Max (N)	1550
-FZ Max (N)	1550
FX Max (N)	1800
FY Max (N)	2500

MOMENTI AMMISSIBILI *ZUL. MOMENTE*	EASY LINE
Mx Max (Nm)	60.5
My Max (Nm)	47
Mz Max (Nm)	90

DIMENSIONI EASY LINE CON RASCHIATORI
ABMESSUNGEN EASY LINE MIT ABKRATZER

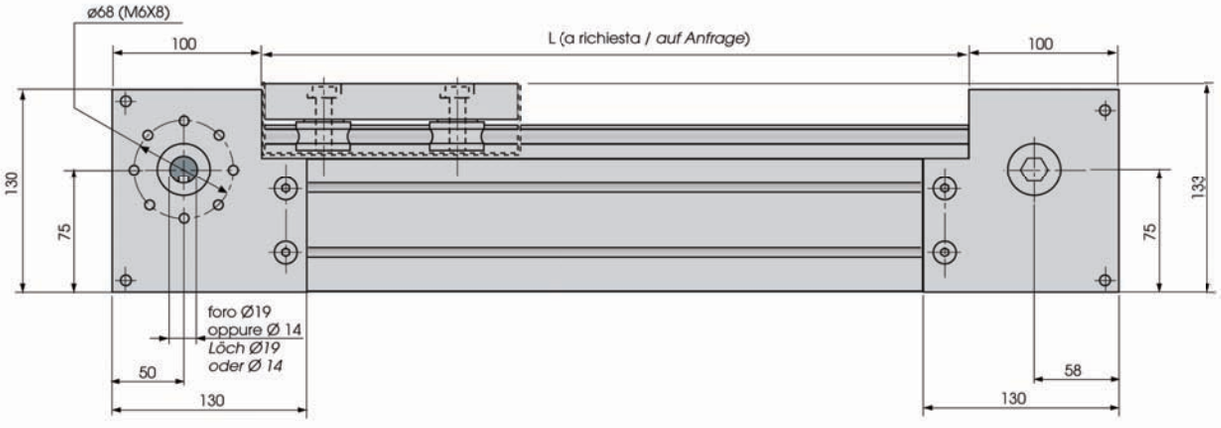

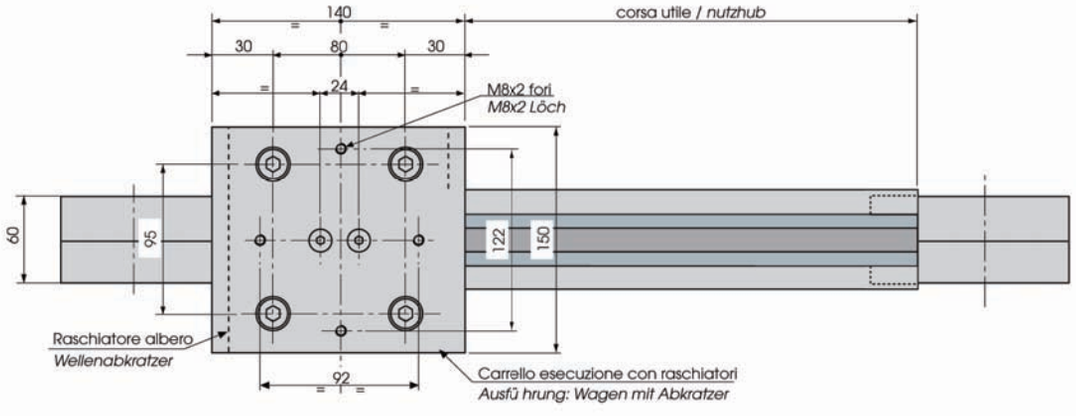

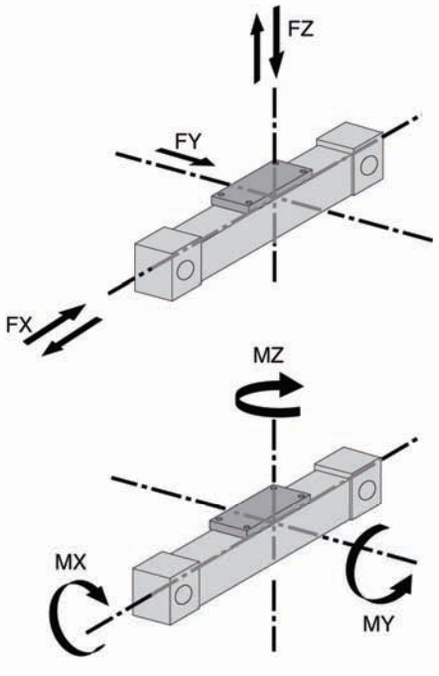

CARATTERISTICHE GENERALI *ALLGEMEINE EIGENSCHAFTEN*	EASY LINE
Velocità massima m/s ***Max. Geschwindigkeit m/s***	10
Precisione di posizionamento (mm) ***Positioniergenauigkeit (mm)***	±0,1
Accelerazione max (m/s²) ***Max. Beschleunigung (m/s²)***	16
Sviluppo corsa ogni giro (mm) ***Hublänge je Umdrehung (mm)***	200
Forza di trazione max cinghia (N) ***Max. Zugkraft des Antriebsriemens (N)***	2800

Nota: Cinghia tipo AT10 largh. 25
Anmerkung:Riemen Typ AT10 Breite 25

CARICHI APPLICABILI *BELASTBARKEIT*	EASY LINE
FZ Max (N)	1550
-FZ Max (N)	1550
FX Max (N)	1800
FY Max (N)	2500

MOMENTI AMMISSIBILI *ZUL. MOMENTE*	EASY LINE
Mx Max (Nm)	60.5
My Max (Nm)	47
Mz Max (Nm)	90

EASY EL90 / *EASY EL 90*

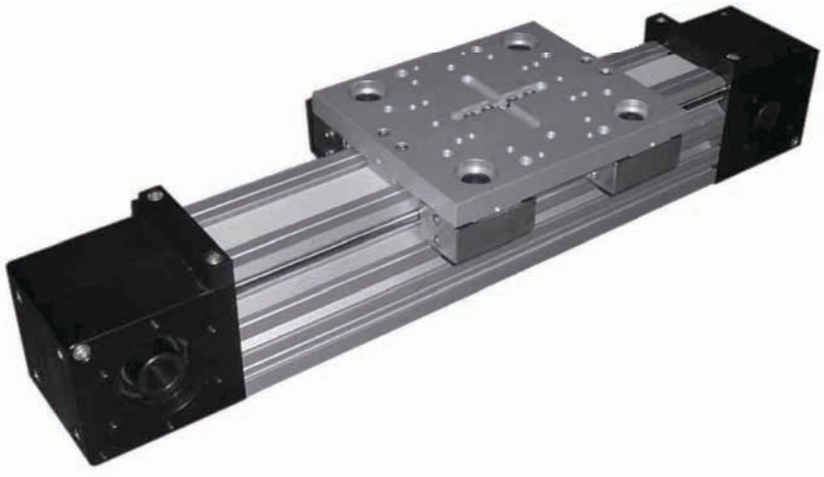

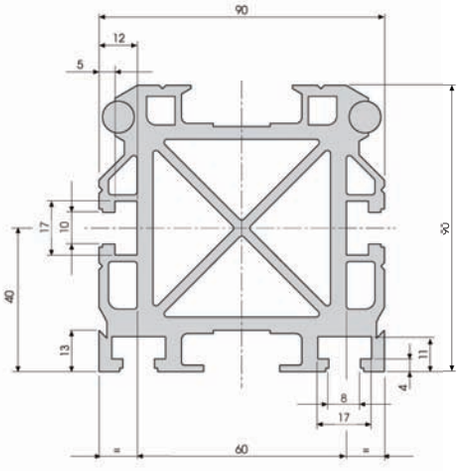

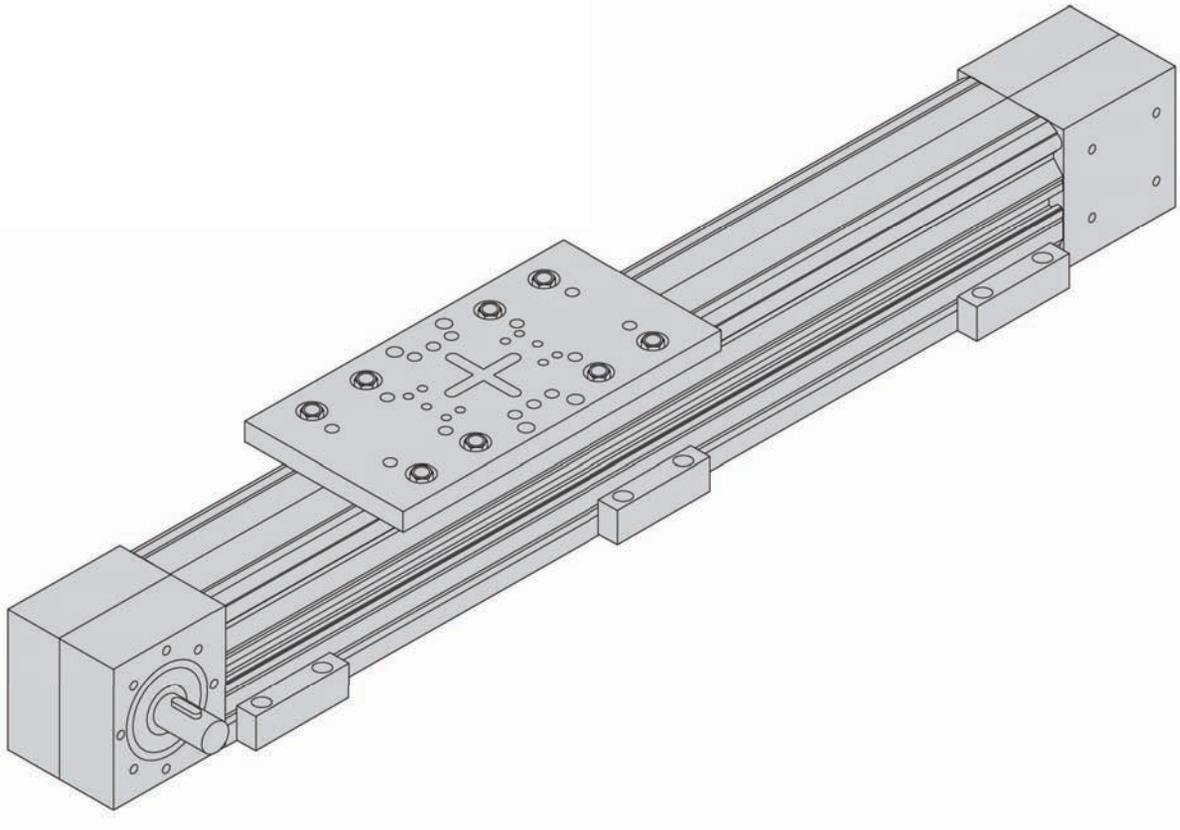

UNITA' LINEARE EASY LINE EL90-190 E EL90-302
LINEAREINHEITEN EASY LINE EL 90-190 UND EL 90-302

STANDARD CON CARRO CORTO / *STANDARD MIT KURZEM WAGEN*

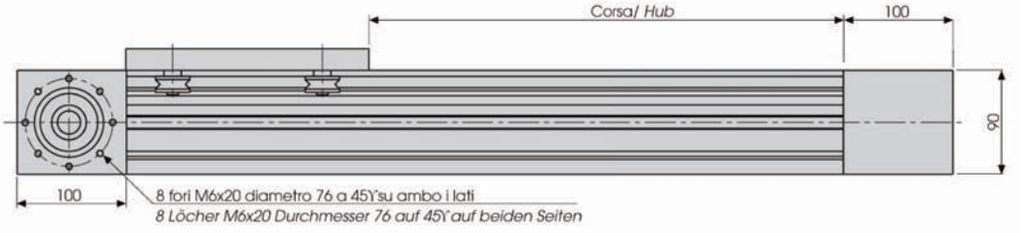

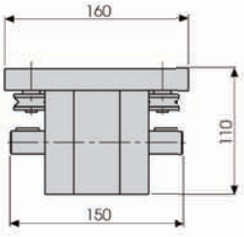

esecuzione doppio albero maschio
Vollstreckung doppelte Antriebawelle

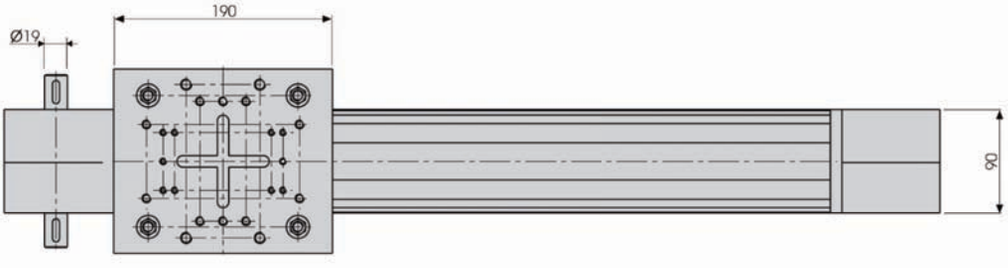

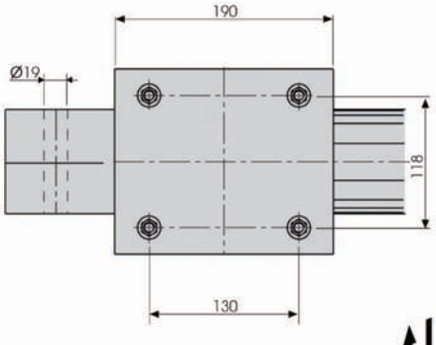

EL90B

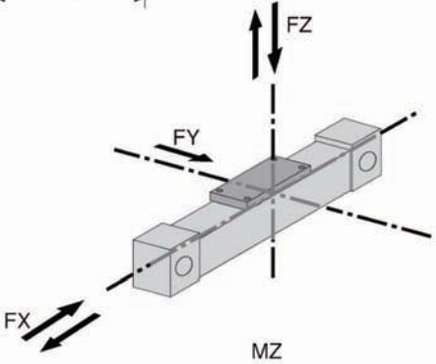

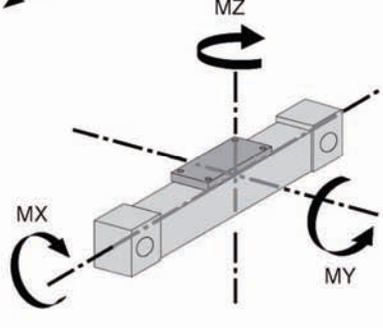

CARATTERISTICHE GENERALI *ALLGEMEINE EIGENSCHAFTEN*	EL90/190	EL90/302
Velocità massima m/s *Max. Geschwindigkeit m/s*	8	6
Precisione di posizionamento (mm) *Positioniergenauigkeit (mm)*	±0,05	±0,05
Accelerazione max (m/s^2) *Max. Beschleunigung (m/s^2)*	50	30
Sviluppo corsa ogni giro (mm) *Hublänge je Umdrehung (mm)*	240	240
Forza di trazione max cinghia (N) *Max. Zugkraft des Antriebsriemens (N)*	3950	3950

Nota: Cinghia serie RPP 80 largh. 30
Anmerkung:Riemen RPP 80 Breite 30

CARICHI APPLICABILI *BELASTBARKEIT*	EL90/190	ML90/302
FZ Max (N)	2500	4500
-FZ Max (N)	2500	4500
FX Max (N)	4480	4480
FY Max (N)	3500	6300

MOMENTI AMMISSIBILI *ZUL. MOMENTE*	EL90/190	EL90/302
Mx Max (Nm)	60	120
My Max (Nm)	103	145
Mz Max (Nm)	226	340

UNITA' LINEARE EASY LINE EL90-190 E EL90-302
LINEAREINHEITEN EASY LINE EL 90-190 UND EL 90-302

VARIANTE CON CARRO LUNGO STAFFE DI FISSAGGIO ED ALBERO CAVO
VERSION MIT LANGEM WAGEN, BEFESTIGUNGSBÜ-GEL UND HOHLWELLE

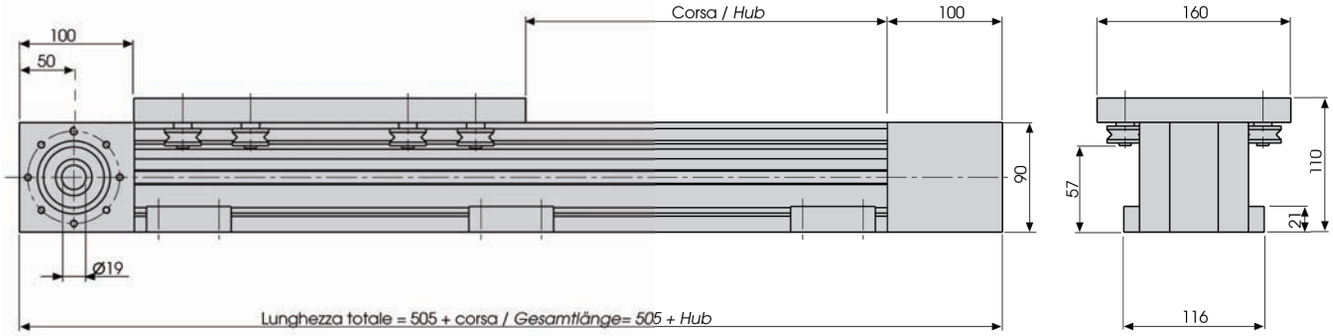

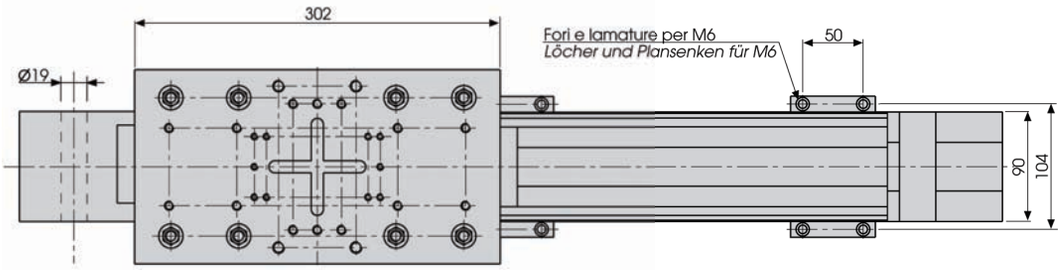

UNITA' LINEARE EASY LINE EL90-190 E EL90-302
LINEAREINHEITEN EASY LINE EL 90-190 UND EL 90-302

OPZIONI: TRASMISSIONE MOTO, FINECORSA INDUTTIVI SULLA GUIDA
OPTIONENBEWEGUNGS-ÜBERTRAGUNG, INDUKTIVE ENDANSCHLÄGE AUF DER FÜHRUNG

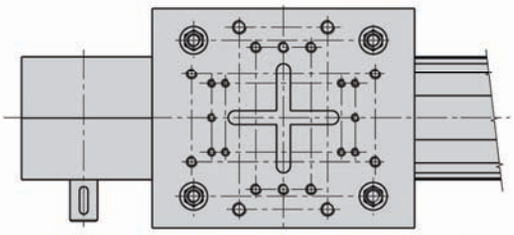

Mono albero a sinistra diametro 20 con linguetta UNI6605-DIN6886
Mit einer Welle links Durchmesser 20 mit Feder UNI6605-DIN6886

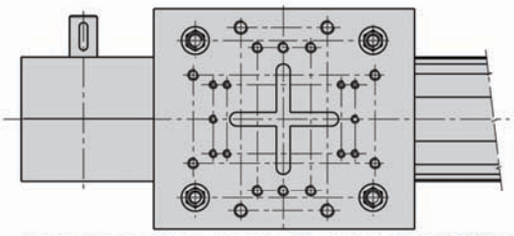

Mono albero a destra diametro 20 con linguetta UNI6605-DIN6886
Mit einer Welle rechts Durchmesser 20 mit Feder UNI6605-DIN6886

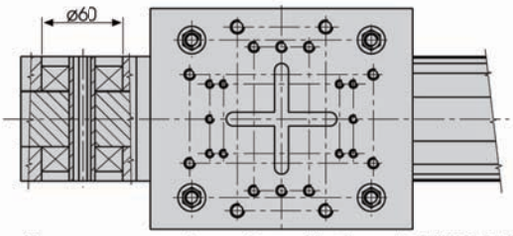

Albero cavo passante con foro ø 14 e linguetta UNI6605-DIN6886
Durchgehende Hohlwelle mit Loch ø 14 und Feder UNI6605-DIN6886

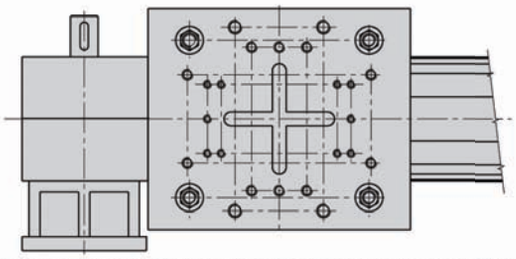

Campana per motoriduttori con calettatore (quote personalizzabili)
Glocke für Getriebemotoren mit Schrumpfscheibe (maßgeschneiderte Maße)

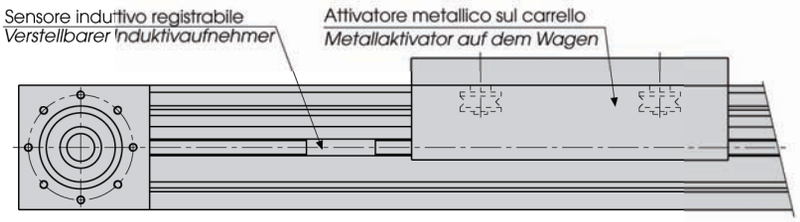

FORI DI SERVIZIO SUI CARRI EL90 / *DIENSTLÖCHER AUF DEN WAGEN EL90*

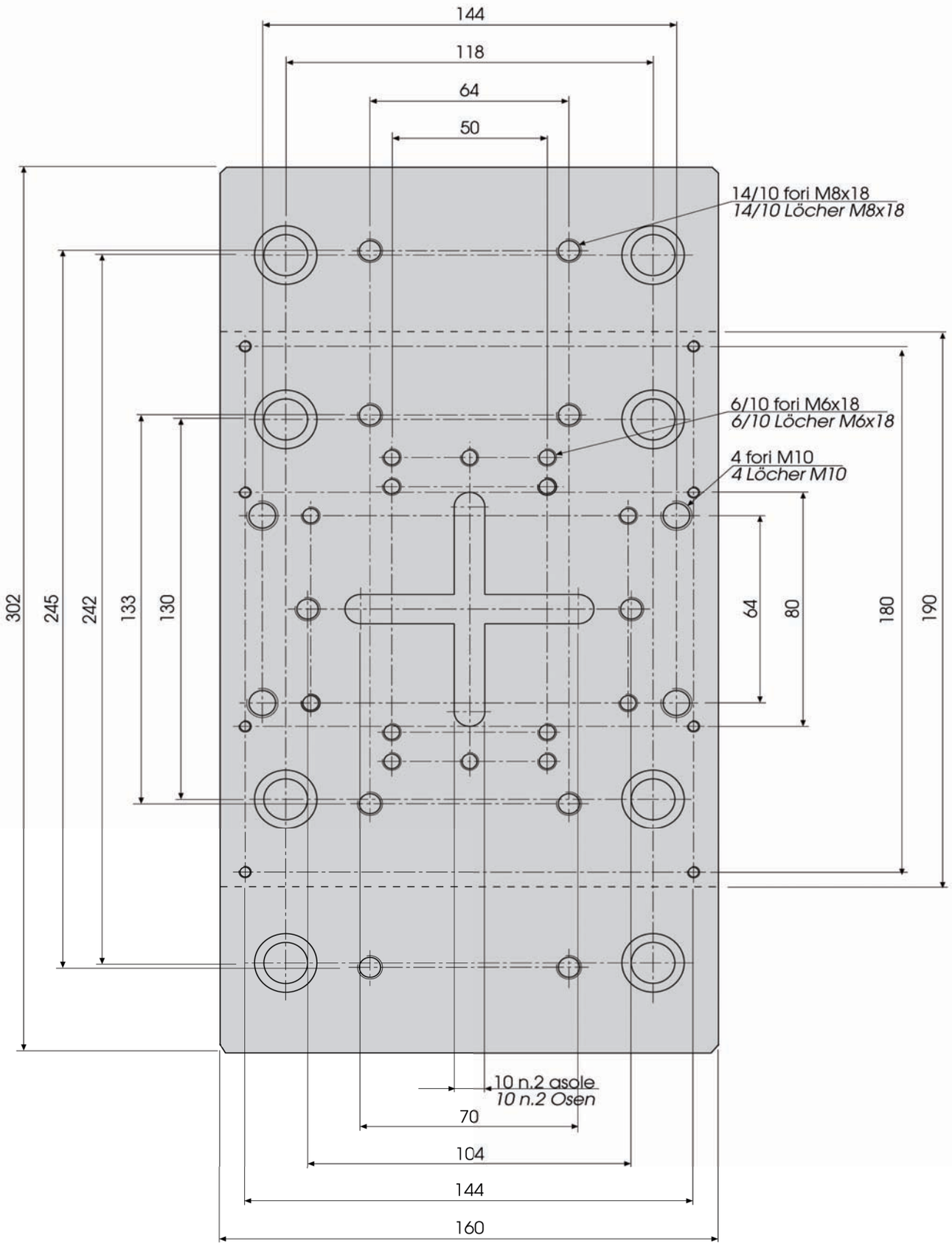

ASSI DI TRASLAZIONE EL120 / *VORSCHUBACHSEN EL120*

Modello EL120
E' il modulo lineare a rotelle di maggiori dimensioni della nostra produzione. Predisposto con alberi temprati rivolti verso l'interno e l'esterno del profilo, è disponibile nella versione con 8 oppure 16 rotelle.

Modell EL120
Er ist der lineare Modul mit den grö§ten Rollen unserer Produktion. Mit gehärteten, nach der inneren und äu§eren Seite des Profils gewendeten Wellen. Lieferbar mit 8 oder 16 Rollen.

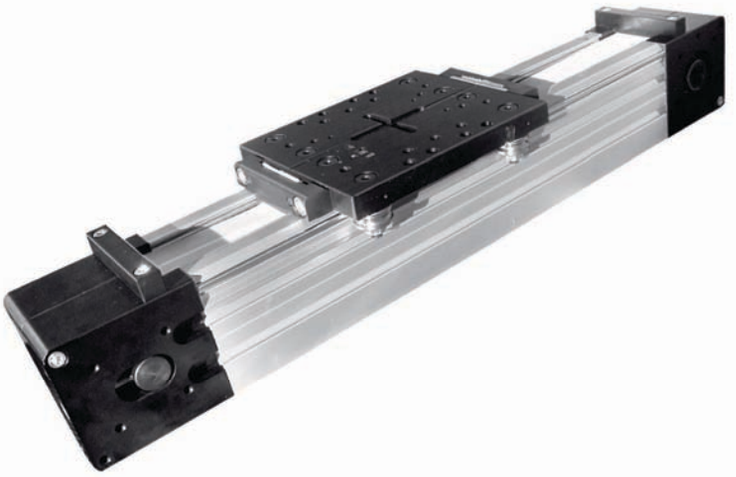

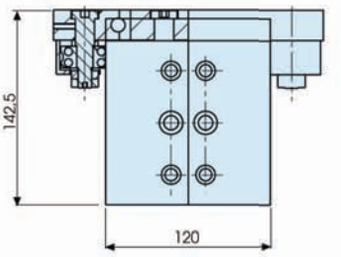

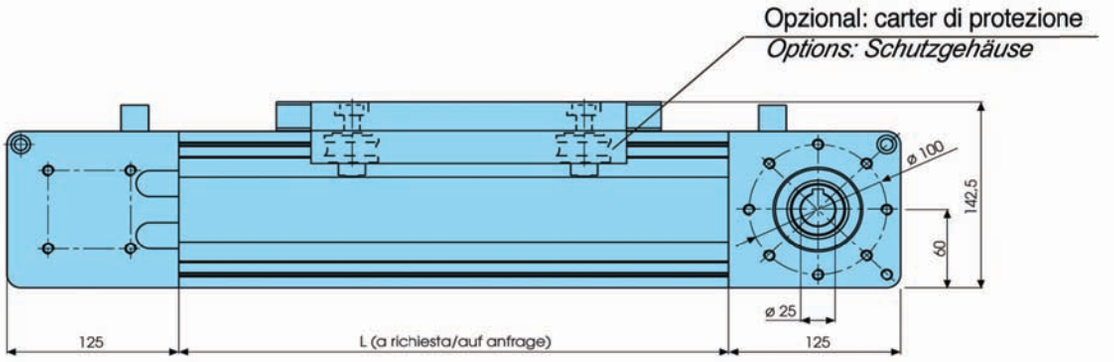

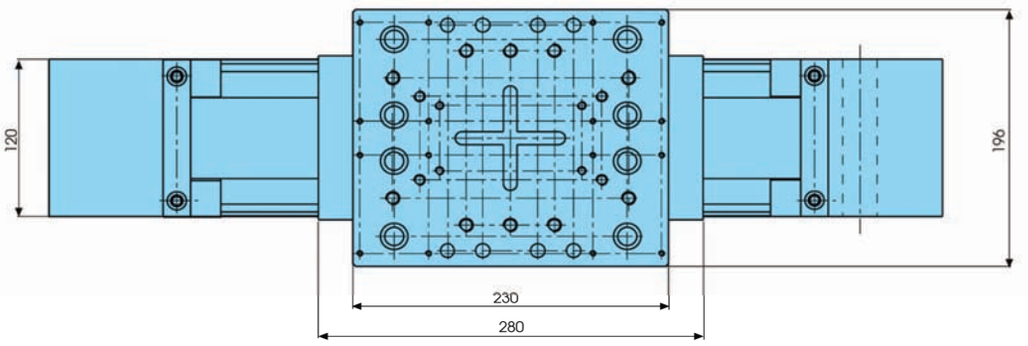

ASSI DI TRASLAZIONE EL120 / *VORSCHUBACHSEN EL120*

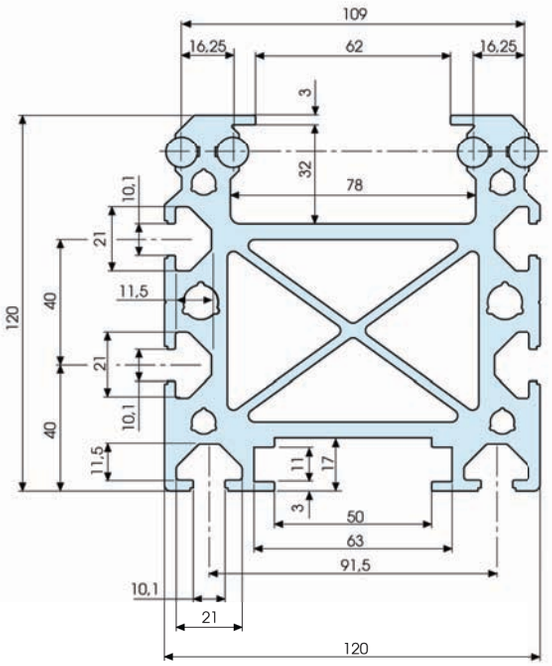

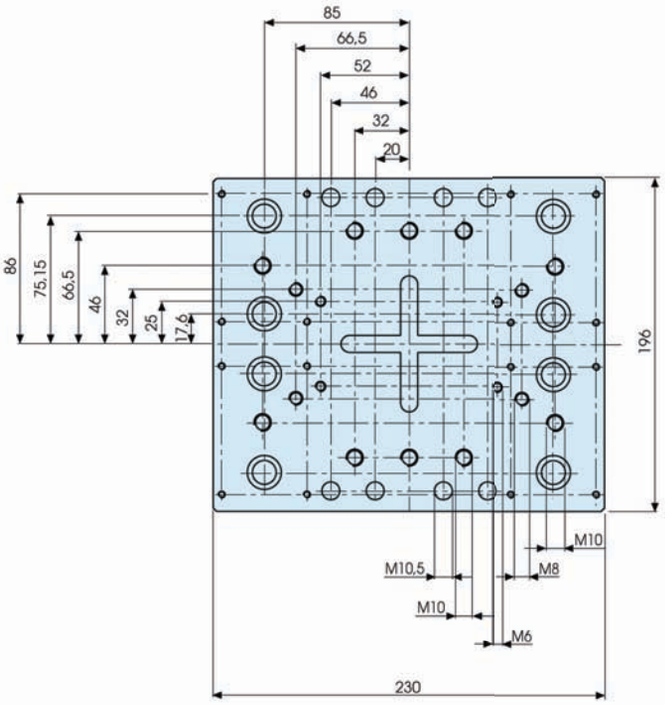

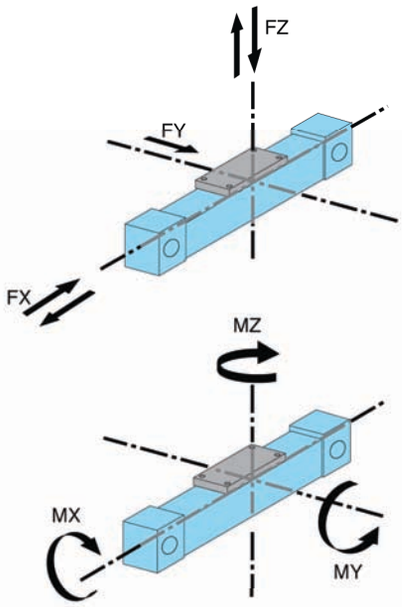

CARATTERISTICHE GENERALI *ALLGEMEINE EIGENSCHAFTEN*	EL120
Velocità massima M/S *Max. Geschwindigkeit M/S*	6
Precisione di posizionamento (mm) *Positioniergenauigkeit (mm)*	±0,05
Accelerazione max (M/sec²) *Max. Beschleunigung (M/sec 2)*	30
Sviluppo corsa ogni giro (mm) *Hublänge je Umdrehung (mm)*	320
Forza di trazione max cinghia (N) *Max. Zugkraft des Antriebsriemens (N)*	6300

CARICHI APPLICABILI *BELASTBARKEIT*	EL120 8 ROTELLE 8 ROLLE	EL120 16 ROTELLE 16 ROLLE
FZ Max (N)	5000	7500
FX Max (N)	6200	6200
FY Max (N)	7000	10500

MOMENTI AMMISSIBILI *ZUL. MOMENTE*	EL120 8 ROTELLE 8 ROLLE	EL120 16 ROTELLE 16 ROLLE
Mx Max (Nm)	288	510
My Max (Nm)	577	750
Mz Max (Nm)	1257	2000

DIMENSIONI EASY LINE IMR65 / *ABMESSUNGEN EASY LINE IMR65*

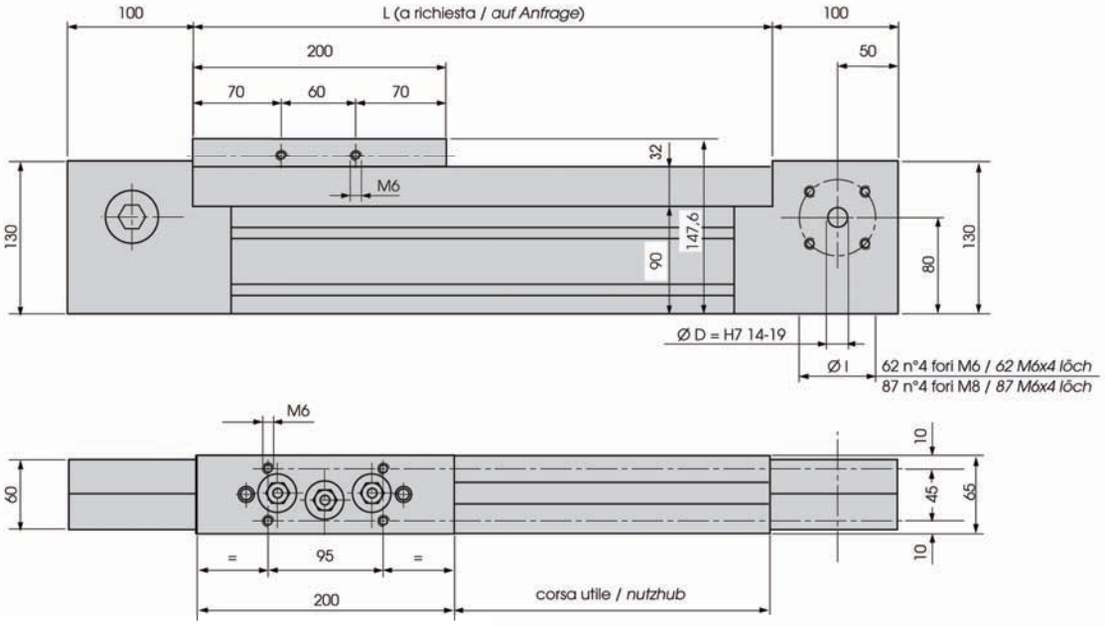

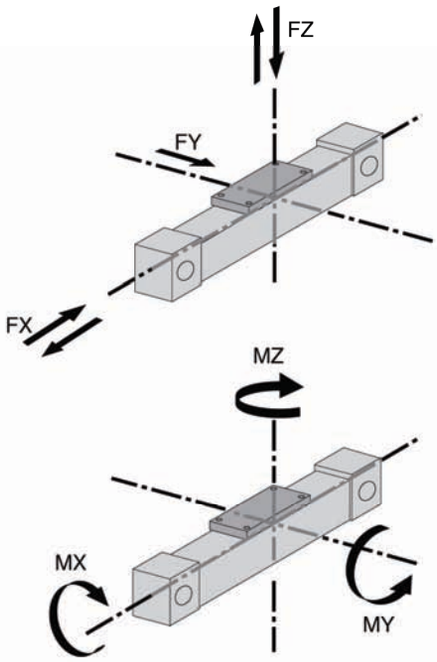

CARATTERISTICHE GENERALI *ALLGEMEINE EIGENSCHAFTEN*	EASY LINE
Velocità massima m/s ***Max. Geschwindigkeit m/s***	10
Precisione di posizionamento (mm) ***Positioniergenauigkeit (mm)***	±0,1
Accelerazione max (m/s²) ***Max. Beschleunigung (m/s²)***	16
Sviluppo corsa ogni giro (mm) ***Hublänge je Umdrehung (mm)***	200
Forza di trazione max cinghia (N) ***Max. Zugkraft des Antriebsriemens (N)***	2800

Nota: Cinghia tipo AT10 largh. 25
Anmerkung:Riemen Typ AT10 Breite 25

CARICHI APPLICABILI *BELASTBARKEIT*	EASY LINE
FZ Max (N)	1050
-FZ Max (N)	1050
FX Max (N)	980
FY Max (N)	2100/ - 1050

MOMENTI AMMISSIBILI *ZUL. MOMENTE*	EASY LINE
Mx Max (Nm)	50
My Max (Nm)	25
Mz Max (Nm)	50

EASY LINE CON GUIDA ACS1 D.20
EASY LINE MIT FÜHRUNG ACS1 D.20

ELACS1

CON ROTELLE R312
MIT ROLLEN R312

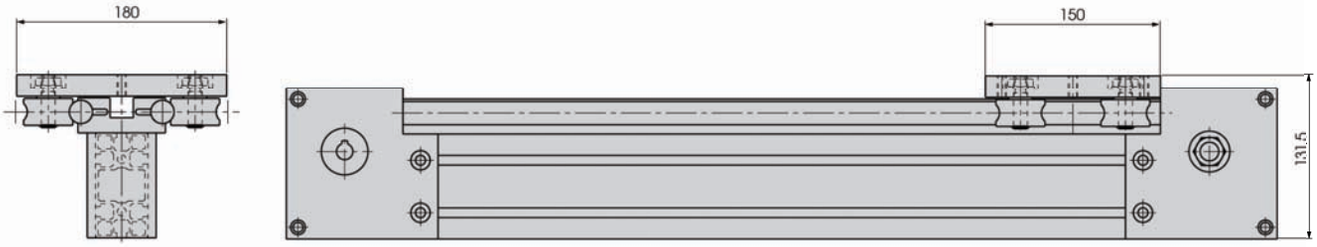

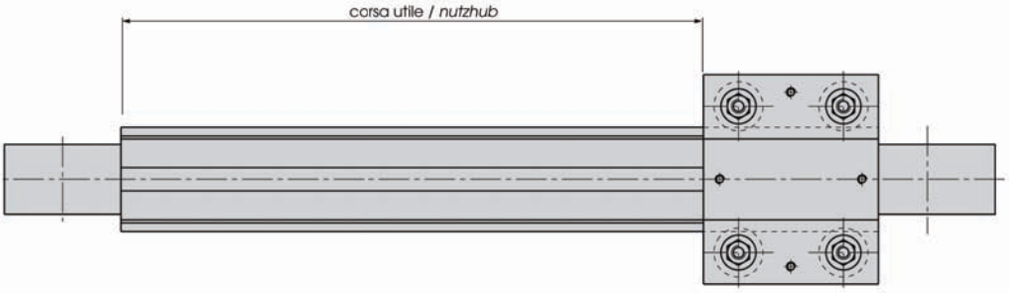

ELACS1-4

CON ROTELLE R416
MIT ROLLEN R416

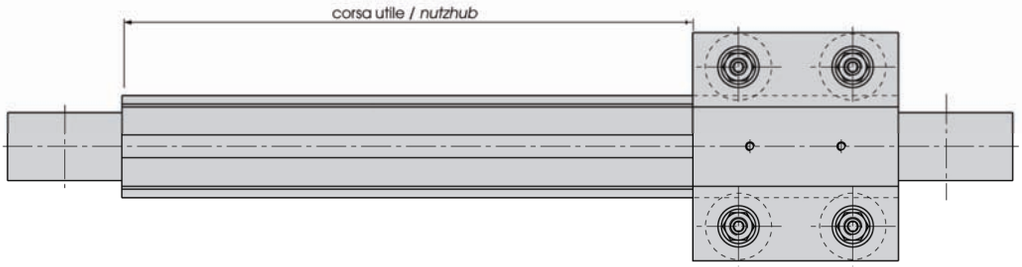

DIMENSIONI EASY LINE ASSE LATERALE / *ABMESSUNGEN EASY LINE MIT LATERALER ACHSEN*

ELACSL

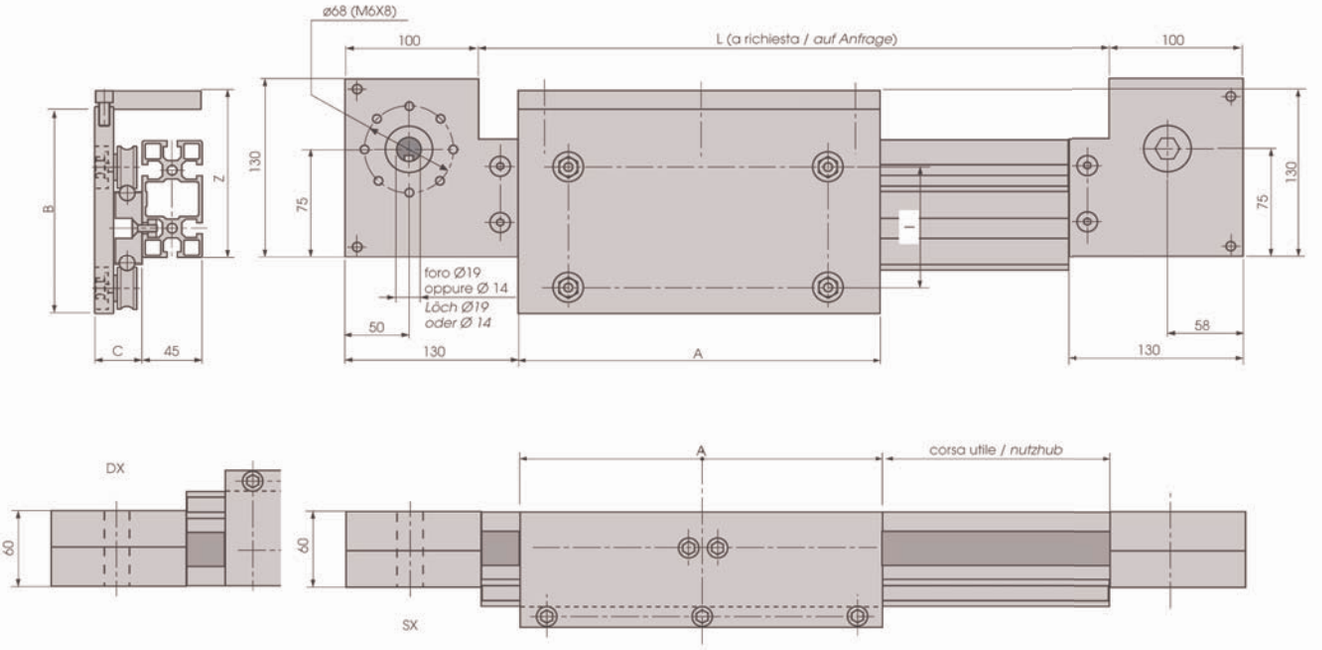

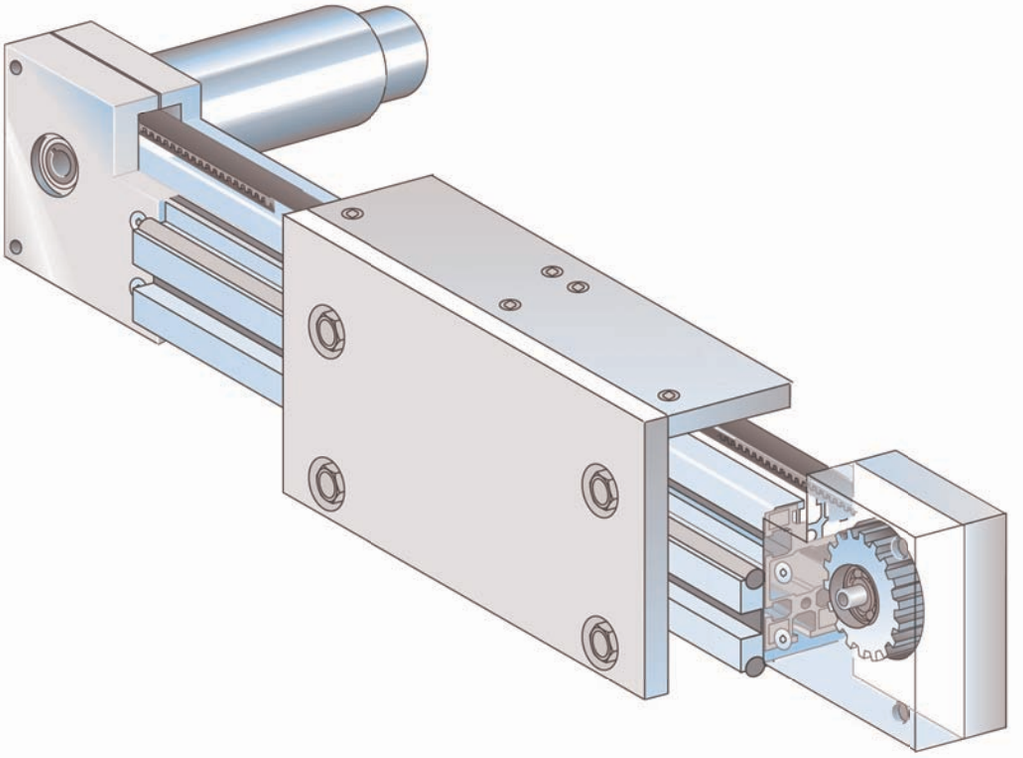

CODICE *CODE*	ASSI *ACHSEN*	ROTELLE *ROLLEN*	A	B	C	I	Z
ELACS2L	ACS2	3516	120	150	42	95,4	117,5
ELACS1L	ACS1	312	150	180	51	126	132,5
ELACS4L	ACS1	416	180	200	61,5	140	142,5

DIMENSIONI EASY LINE DOPPIO-A / *ABMESSUNGEN EASY LINE DOPPEL-A*

ELdA

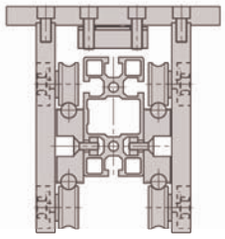

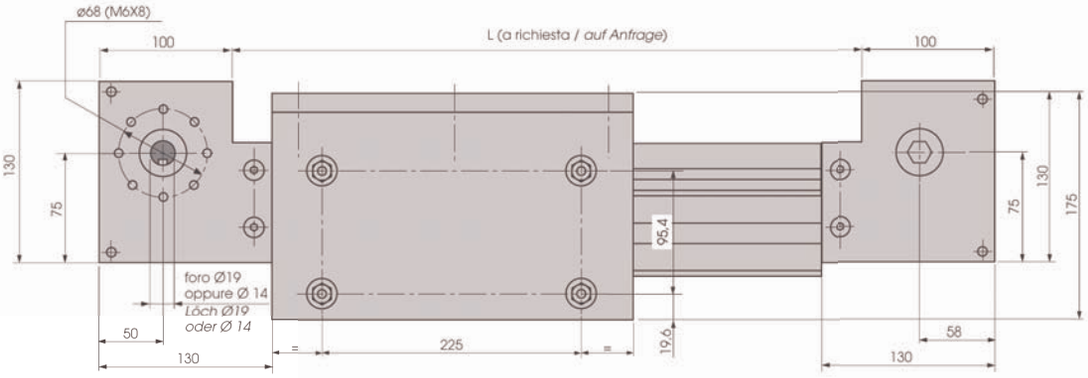

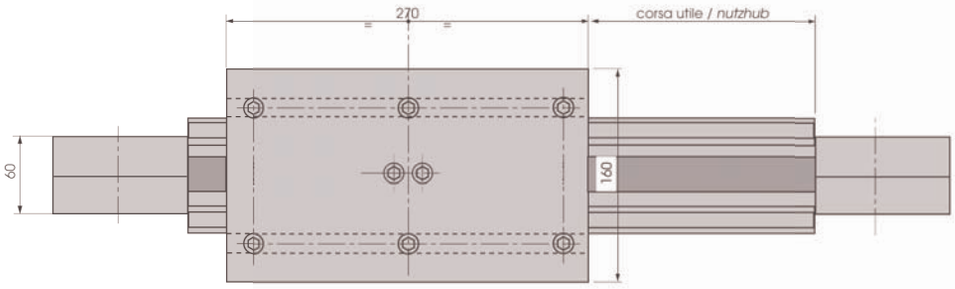

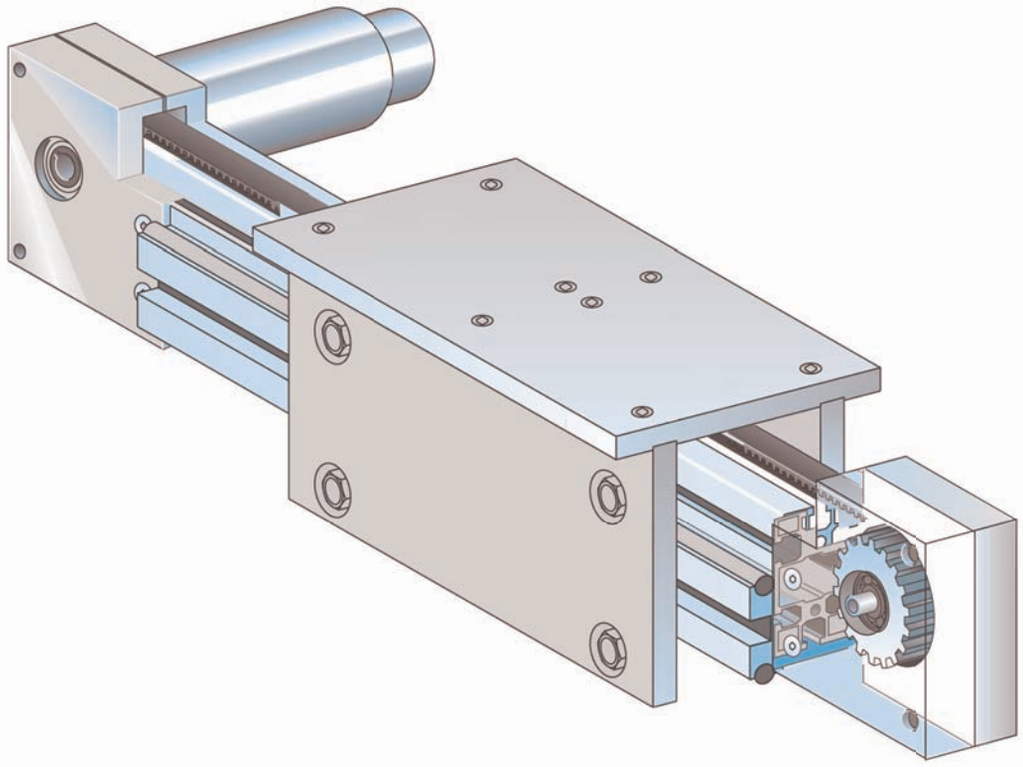

DIMENSIONI EASY LINE DOPPIO-B / *ABMESSUNGEN EASY LINE DOPPEL-B*

ELdB

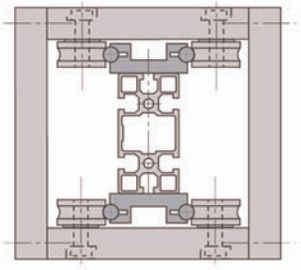

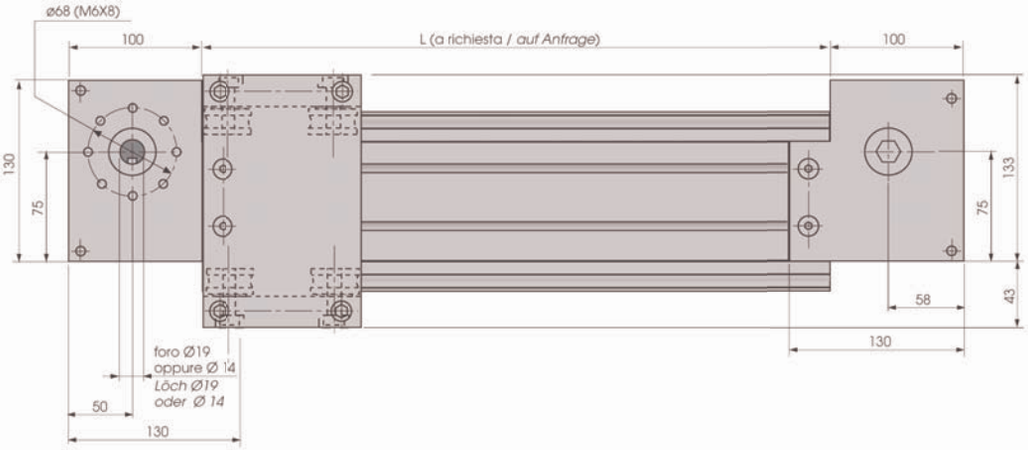

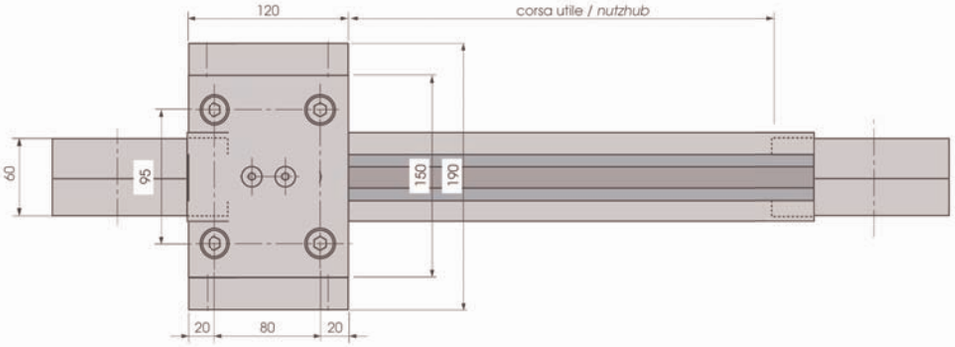

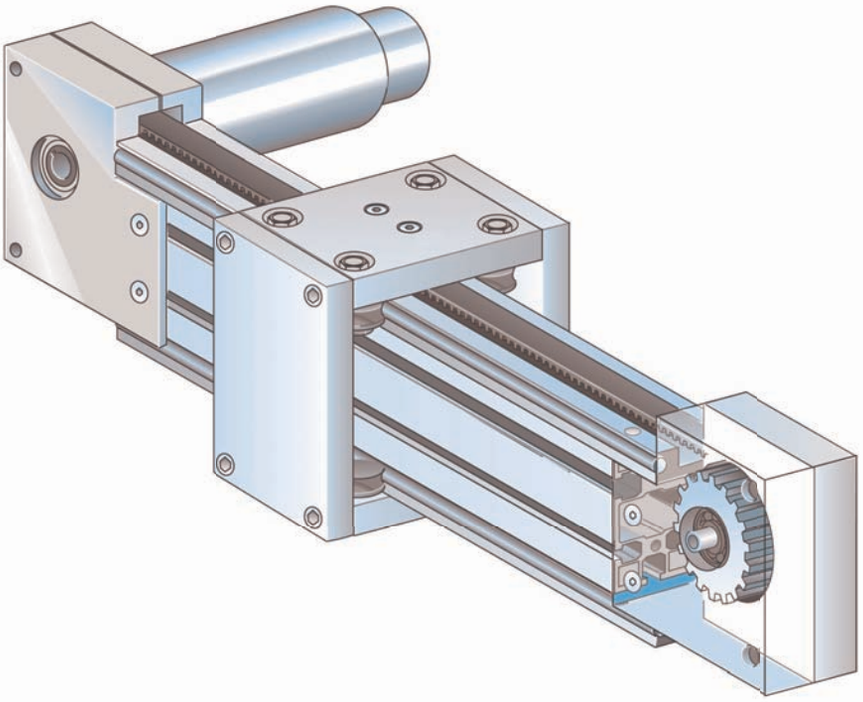

MODELLO EL9090L / *MODELL EL9090L*

EL9090L
Questo modulo utilizza il normale profilo strutturale 90x90 con guide a rotelle avvitate nelle cave. Realizzato per rispondere alle esigenze di robustezza ed economicità.

EL9090L
Dieser Modul benutzt das normale strukturelle Profil 90x90 mit auf den Nuten verschraubten Rollenführungen. Fest und preiswert.

EL9090L
R312

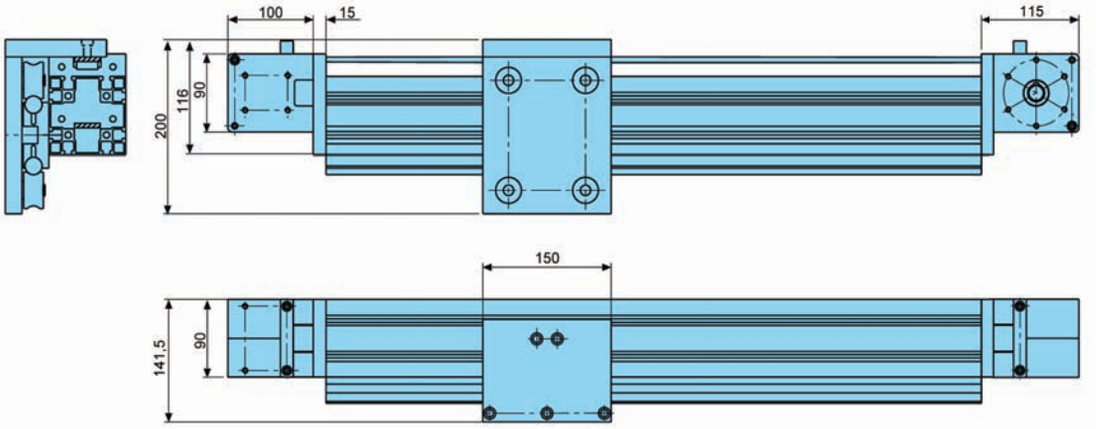

EL9090L
R416

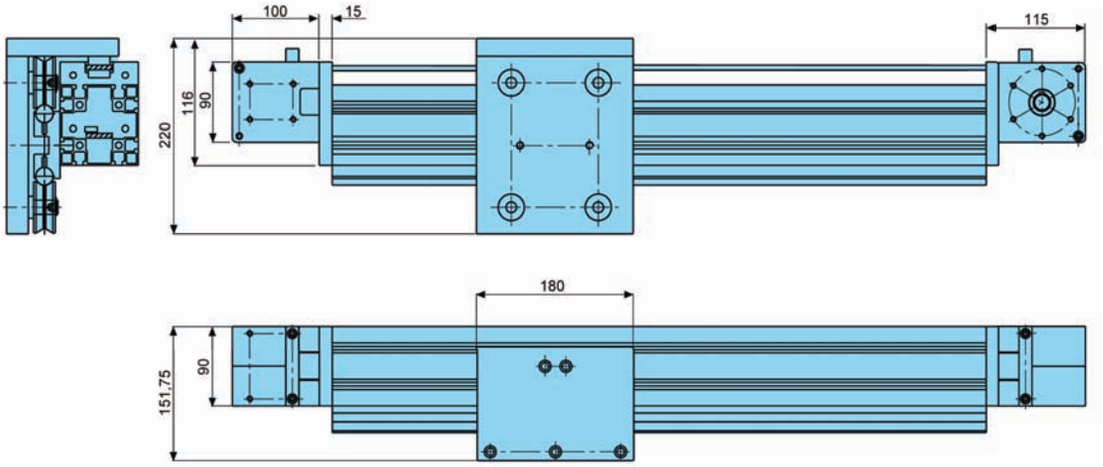

MODELLO EL9090L / *MODELL EL9090L*

EL9090LL
R312

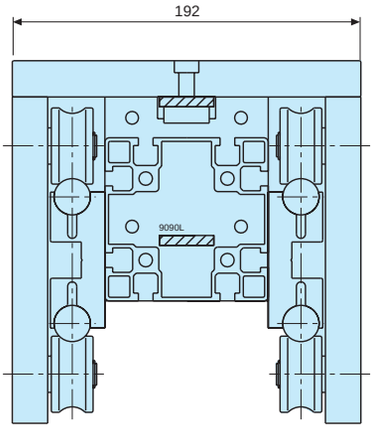

EL9090LL
R416

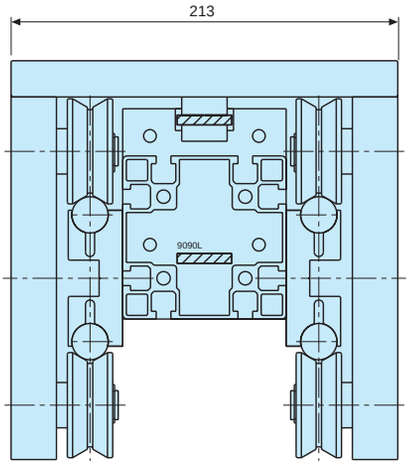

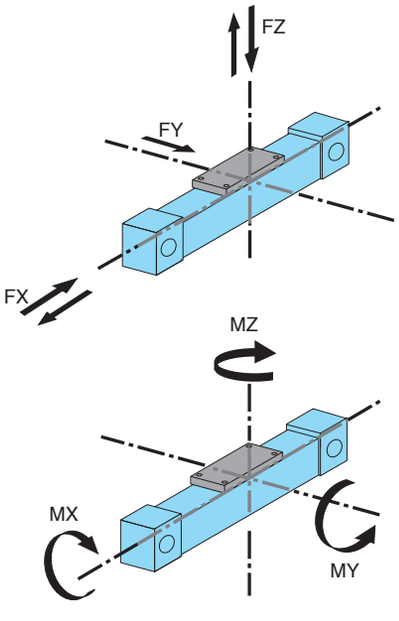

CARATTERISTICHE GENERALI *ALLGEMEINE EIGENSCHAFTEN*	EL9090L
Velocità massima M/S ***Max. Geschwindigkeit M/S***	8
Precisione di posizionamento (mm) ***Positioniergenauigkeit (mm)***	±0,1
Accelerazione max (M/sec²) ***Max. Beschleunigung (M/sec ²)***	50
Sviluppo corsa ogni giro (mm) ***Hublänge je Umdrehung (mm)***	240
Forza di trazione max cinghia (N) ***Max. Zugkraft des Antriebsriemens (N)***	3850

ASSE EASY LINE VITE / *ACHSE EASY LINE MIT SCHRAUBE*

Modello ASSE EASY LINE VITE
Asse di traslazione componibile azionato da una chiocciola in bronzo passo 4 con scorrimento a rotelle su un albero temprato.

Modell ACHSE EASY LINE MIT SCHRAUBE
Diese Einbaubeschleunigungsachse wird von einer Bronzemutter Steigung 4 betätigt und ist mit Rollen ausgestattet, die auf einer gehärteten Welle laufen.

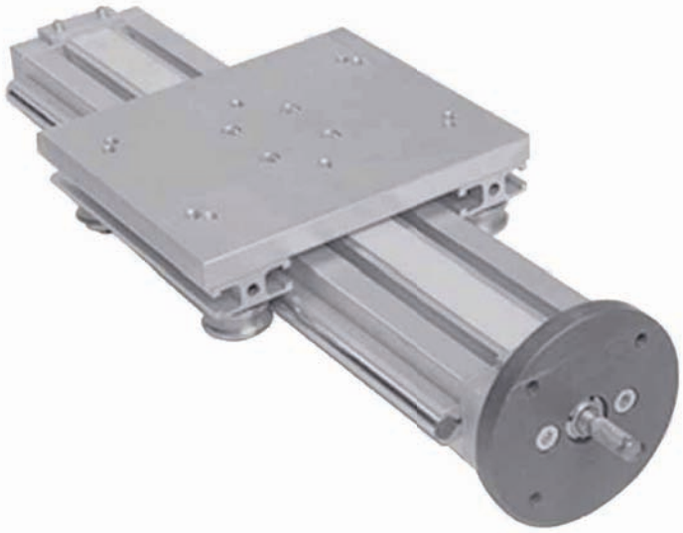

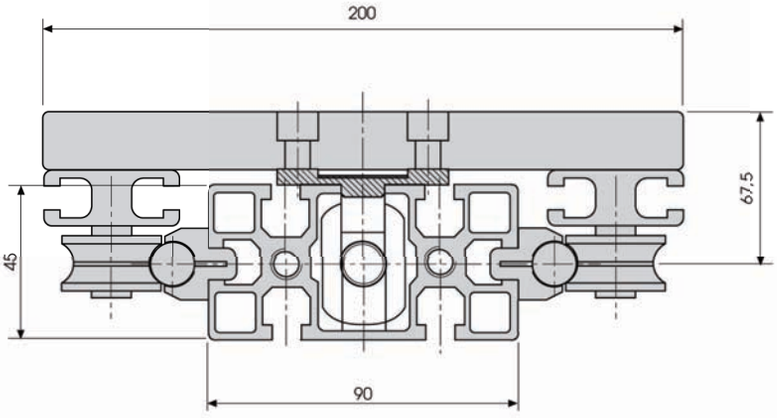

ASSE EASY LINE VITE / *ACHSE EASY LINE MIT SCHRAUBE*

Movimentazione manuale

Manuelle Versorgung

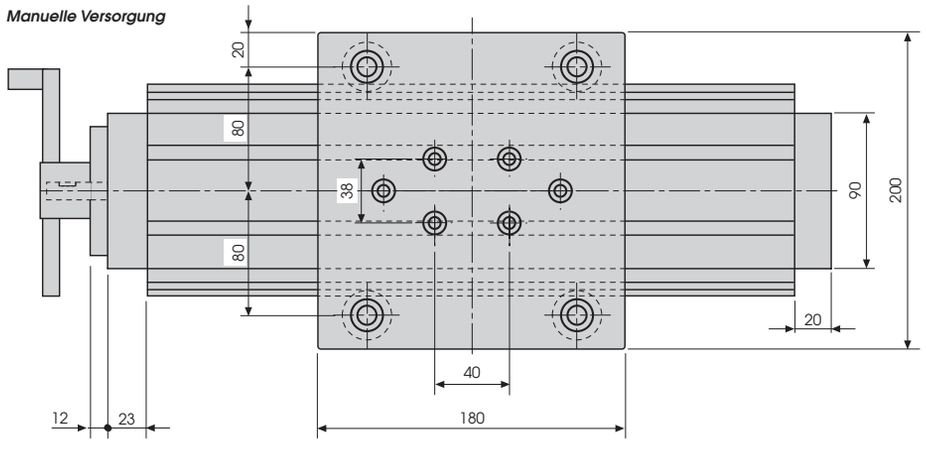

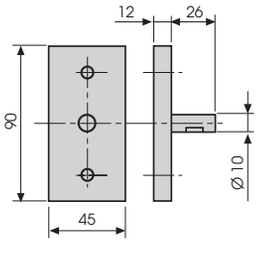

Flangia semplice per azionamento manuale

Einfacher Flansch für Manuellen Antrieb

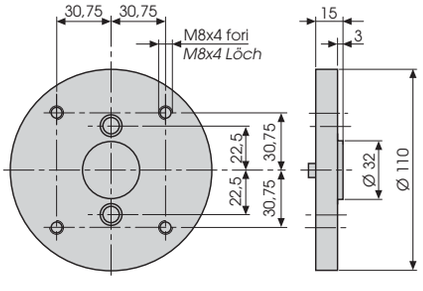

Flangia attacco riduttore per azionamento elettrico

Untersetzungsgetriebe-Ansatzflansch für Elektroantrieb

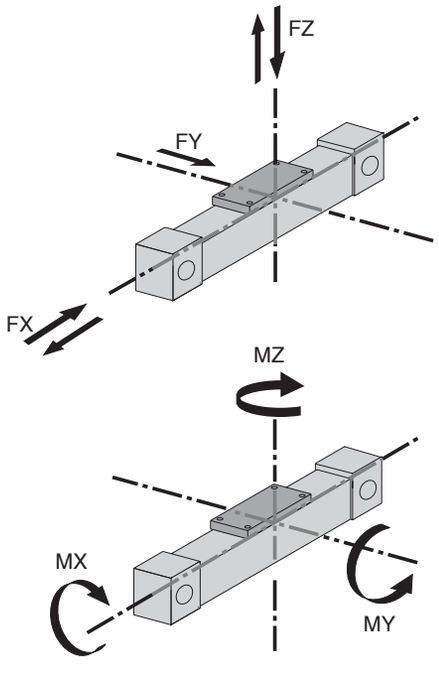

CARATTERISTICHE GENERALI *ALLGEMEINE EIGENSCHAFTEN*	EASY LINE VITE
Velocità massima m/s ***Max. Geschwindigkeit m/s***	0,1
Precisione di posizionamento (mm) ***Positioniergenauigkeit (mm)***	±0,5
Accelerazione max (m/s²) ***Max. Beschleunigung (m/s²)***	5
Sviluppo corsa ogni giro (mm) ***Hublänge je Umdrehung (mm)***	4

Nota: Vite TPN con chiocciola in bronzo 16x4
Anmerkung: TPN-Schraube mit Bronzespindel 16x4

CARICHI APPLICABILI *BELASTBARKEIT*	EASY LINE VITE
FZ Max (N)	1200
-FZ Max (N)	1200
FX Max (N)	2000
FY Max (N)	2100

MOMENTI AMMISSIBILI *ZUL. MOMENTE*	EASY LINE VITE
Mx Max (Nm)	65
My Max (Nm)	52
Mz Max (Nm)	115

ASSE EASY LINE VITE CONTRAPPOSTA
ACHSE EASY LINE SCHRAUBE MIT DOPPELTEM DREHSINN

Modello ASSE EASY LINE VITE CONTRAPPOSTA
Il doppio senso della vite (sinistrorsa e destrorsa) permette lo spostamento contrapposto dei due carrelli creando un effetto pinza.

Modell ACHSE EASY LINE SCHRAUBE MIT DOPPELTEM DREHSINN
Der doppelte Drehsinn der Schraube (linksgängig und rechtsgängig) ermöglicht eine entgegengesetzte Bewegung der zwei Wagen, so dass ein Zangeneffekt entsteht.

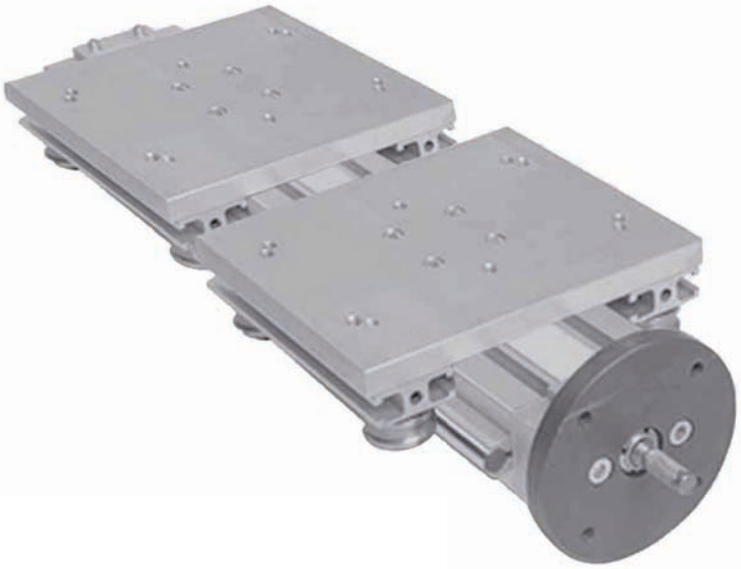

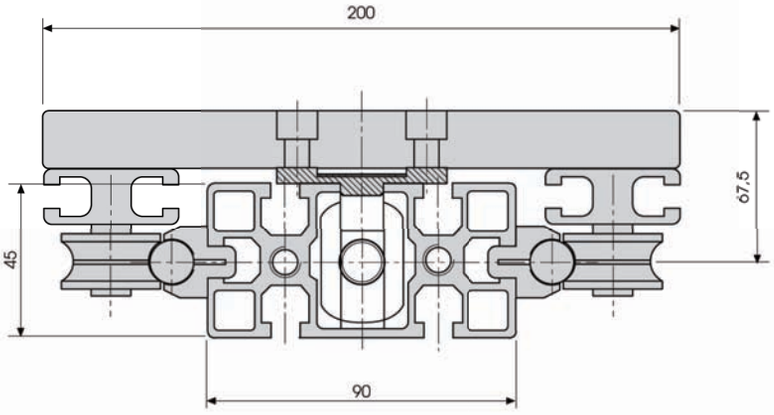

ASSE EASY LINE VITE CONTRAPPOSTA
ACHSE EASY LINE SCHRAUBE MIT DOPPELTEM DREHSINN

Movimentazione manuale
Manuelle Versorgung

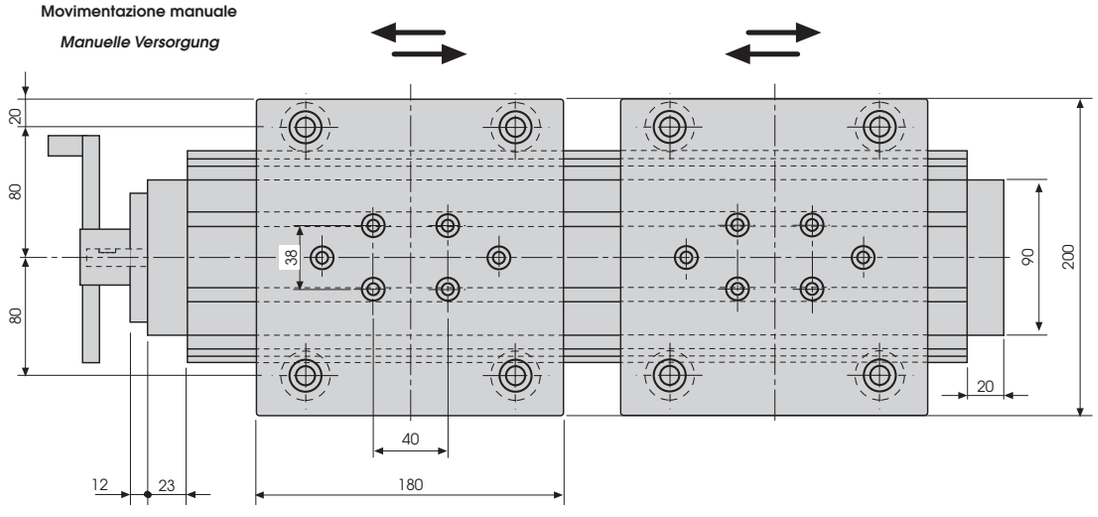

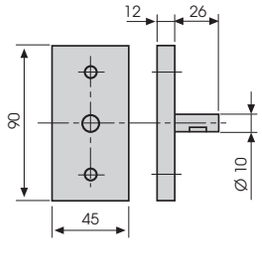

Flangia semplice per azionamento manuale
Einfacher Flansch für Manuellen Antrieb

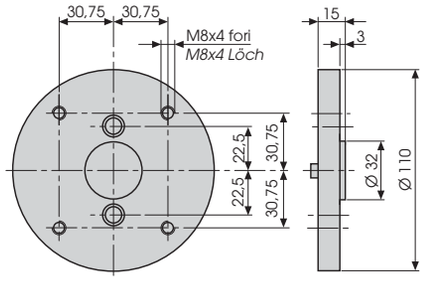

Flangia attacco riduttore per azionamento elettrico
Untersetzungsgetriebe-Ansatzflansch für Elektroantrieb

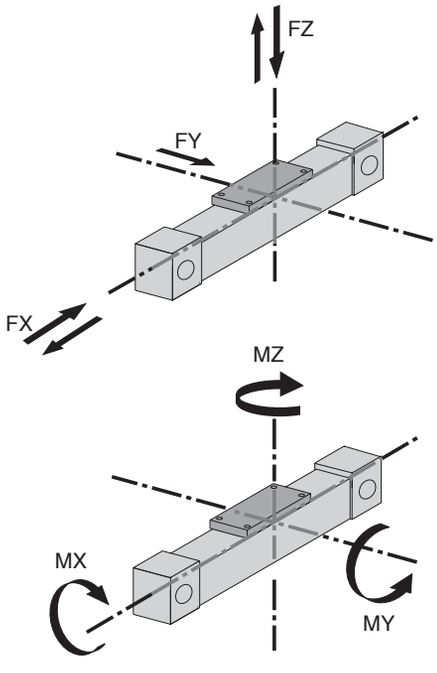

CARATTERISTICHE GENERALI *ALLGEMEINE EIGENSCHAFTEN*	EASY LINE VITE
Velocità massima m/s ***Max. Geschwindigkeit m/s***	0,1
Precisione di posizionamento (mm) ***Positioniergenauigkeit (mm)***	±0,5
Accelerazione max (m/s²) ***Max. Beschleunigung (m/s²)***	5
Sviluppo corsa ogni giro (mm) ***Hublänge je Umdrehung (mm)***	4

Nota: Vite TPN con chiocciola in bronzo 16x4
Anmerkung: TPN-Schraube mit Bronzespindel 16x4

CARICHI APPLICABILI *BELASTBARKEIT*	EASY LINE VITE
FZ Max (N)	1200
-FZ Max (N)	1200
FX Max (N)	2000
FY Max (N)	2100

MOMENTI AMMISSIBILI *ZUL. MOMENTE*	EASY LINE VITE
Mx Max (Nm)	65
My Max (Nm)	52
Mz Max (Nm)	115

MODELLO AMV / *MODELL AMV*

LA PLURIENNALE ESPERIENZA DI AC INDUSTRIALE HA PERMESSO DI REALIZZARE UNA NUOVA TIPOLOGIA DI POSIZIONATORI CHE SI CONTRADDISTINGUONO PER LE RIDOTTE DIMENSIONI, PER LE ELEVATE PRECISIONI DI POSIZIONAMENTO E PER LA SEMPRE COSTANTE QUALITÀ CHE CONTRADDISTINGUE AC INDUSTRIALE. LUNGHEZZE MASSIME FINO A 3000 MM CON AZIONAMENTI A VITE A RICIRCOLO DI SFERE O A VITE TRAPEZOIDALE, ELEVATI CARICHI, FINO A 5000 N IN FUNZIONE DELLA LUNGHEZZA.

DIE LANGJÄHRIGE ERFAHRUNG VON AC INDUSTRIALE ERMÖGLICHT EINE NEUE SERIE VON POSITIONIERER ZU ERZEUGEN, DIE SICH DURCH GERINGE DIMENSIONEN, HOHE POSITIONIERPRÄZISION UND DIE IMMER KONSTANTE QUALITÄT, EINE EIGENSCHAFT VON AC INDUSTRIALE, KENNZEICHNEN.
HÖCHSTE LÄNGEN BIS 3000 MM MIT ANTRIEB DURCH KUGELUMLAUF ODER TRAPEZFÖRMIGER SCHRAUBE, HÖCHSTE BELASTUNG BIS 5000 N ABHÄNGIG VON DER LÄNGE.

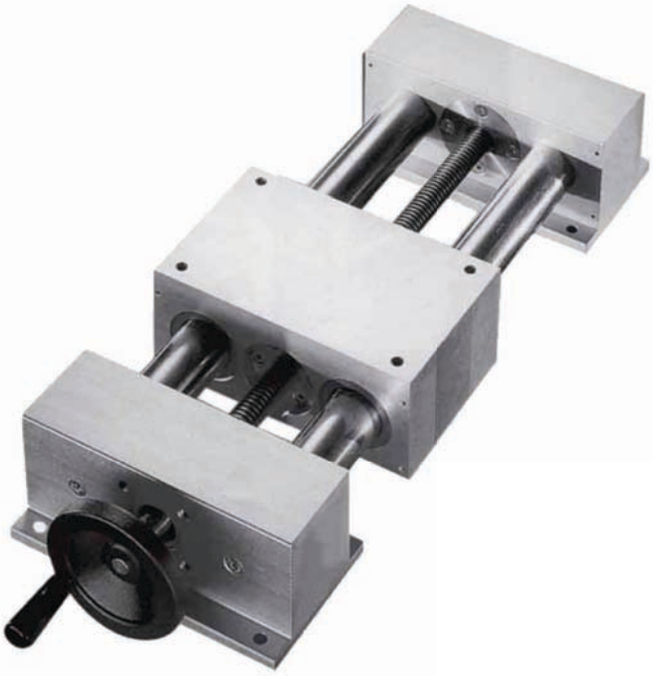

DIMENSIONI AMV / *ABMESSUNGEN AMV*

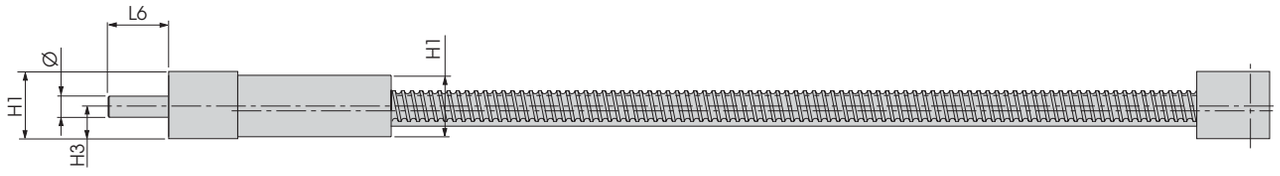

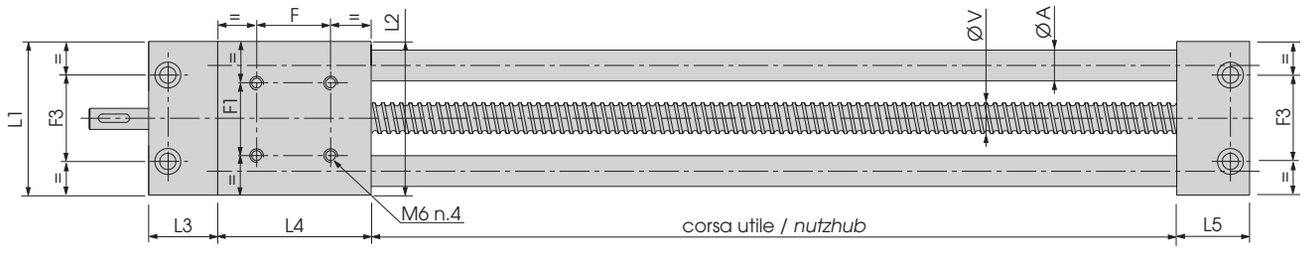

VITE A RICIRCOLO DI SFERE / *KUGELUMLAUF SCHRAUBE STEIGUNG*																	
ART. *ART.*	Ø	Ø A	Ø V	L1	L2	L3	L4	L5	L6	H1	H2	H3	F	F1	F3	RIPETIBILITÀ *WIEDERHOLBARKEIT*	AVANZAMENTO *SNIJSNELHEID*
AMV16.5	11	16	16	80	85	36	80	38	20	35	34	17	30	30	45	±0,05	5
AMV16.10	11	16	16	80	85	36	80	38	20	35	34	17	30	30	45	±0,05	10
AMV 20.5	11	20	16	180	180	36	120	38	20	50	55	30	45	90	90	±0,05	5
AMV 20.10	11	20	16	180	180	36	120	38	20	50	55	30	45	90	90	±0,05	10
AMV 20.5.S	11	20	16	80	90	36	80	38	20	35	34	17	30	30	45	±0,05	5
AMV 20.10.S	11	20	16	80	90	36	80	38	20	35	34	17	30	30	45	±0,05	10

VITE A CHIOCCIOLA BRONZO / *WENDELSSCHRAUBE-BRONZE*																	
ART. *ART.*	Ø	Ø A	Ø V	L1	L2	L3	L4	L5	L6	H1	H2	H3	F	F1	F3	RIPETIBILITÀ *WIEDERHOLBARKEIT*	AVANZAMENTO *SNIJSNELHEID*
AMVB 16.4	10	16	16	80	85	36	80	38	20	35	34	17	30	30	45	±0,5	4
AMVB 20.4	10	20	16	180	180	36	120	38	20	50	55	30	45	90	90	±0,5	4
AMVB 20.4.S	10	20	16	80	90	36	80	38	20	35	34	17	30	30	45	±0,5	4

DIMENSIONI AMV / *ABMESSUNGEN AMV*

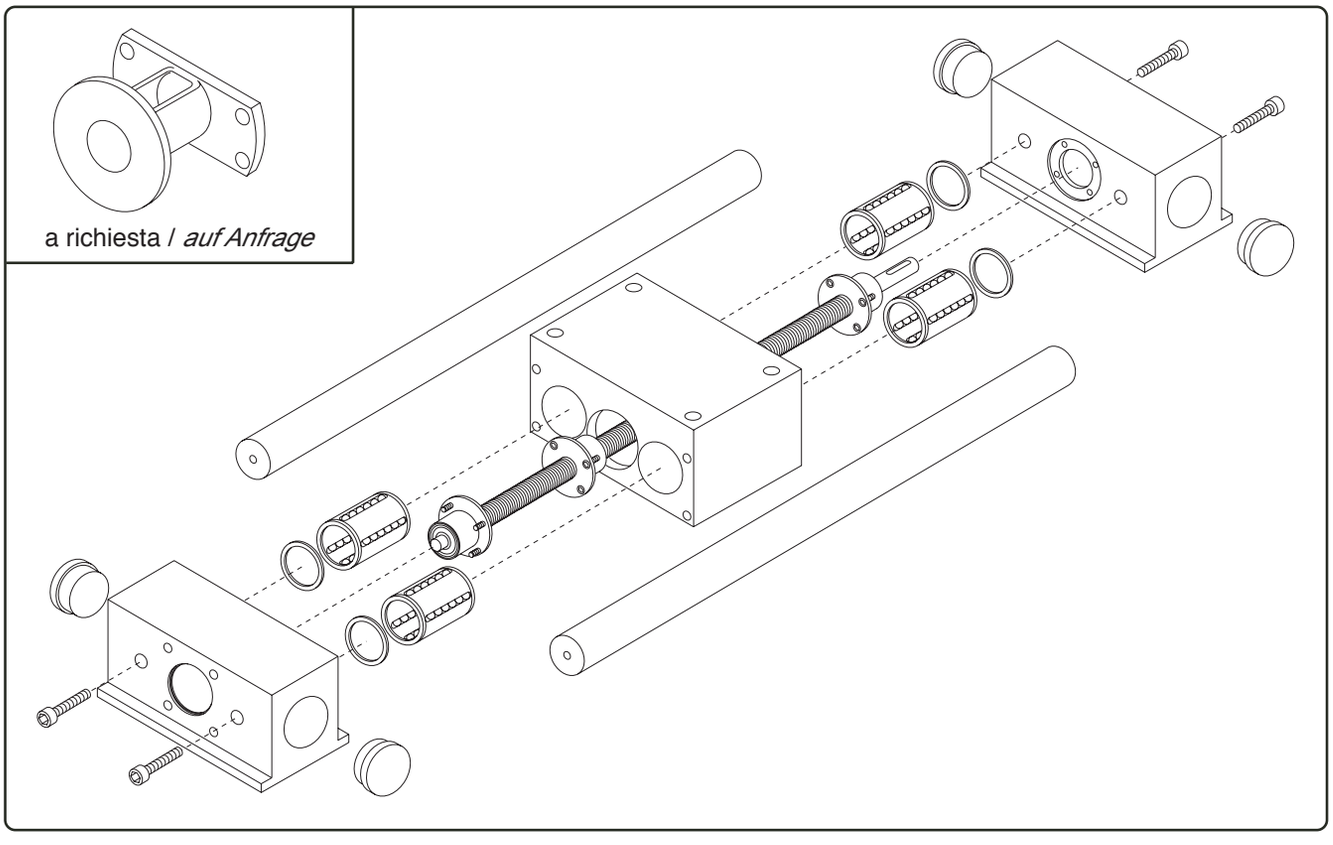

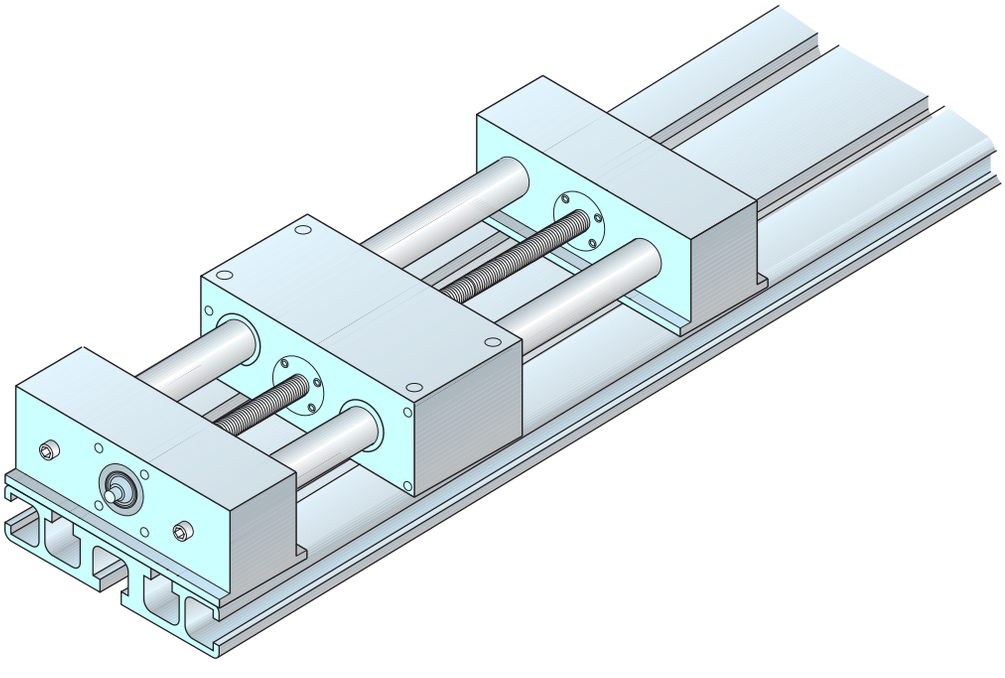

MODELLO AMV110Z / *MODELL AMV110Z*

Modello AMV110Z
Utilizzando un profilo chiuso il carrello viene attrezzato con 4 rotelle che scorrono su alberi temprati e rettificati e garantendo il massimo della velocità ottenibile in una unità di posizionamento.

Modell AMV110Z
Dieses Modell hat die selbe Struktur wie das Modell AMV110Z, es ist aber mit 4 Rollen ausgestattet, die auf gehärteten und geschliffenen Wellen laufen und die die höchste Geschwindigkeit für eine Positionierungseinheit gewährleisten.

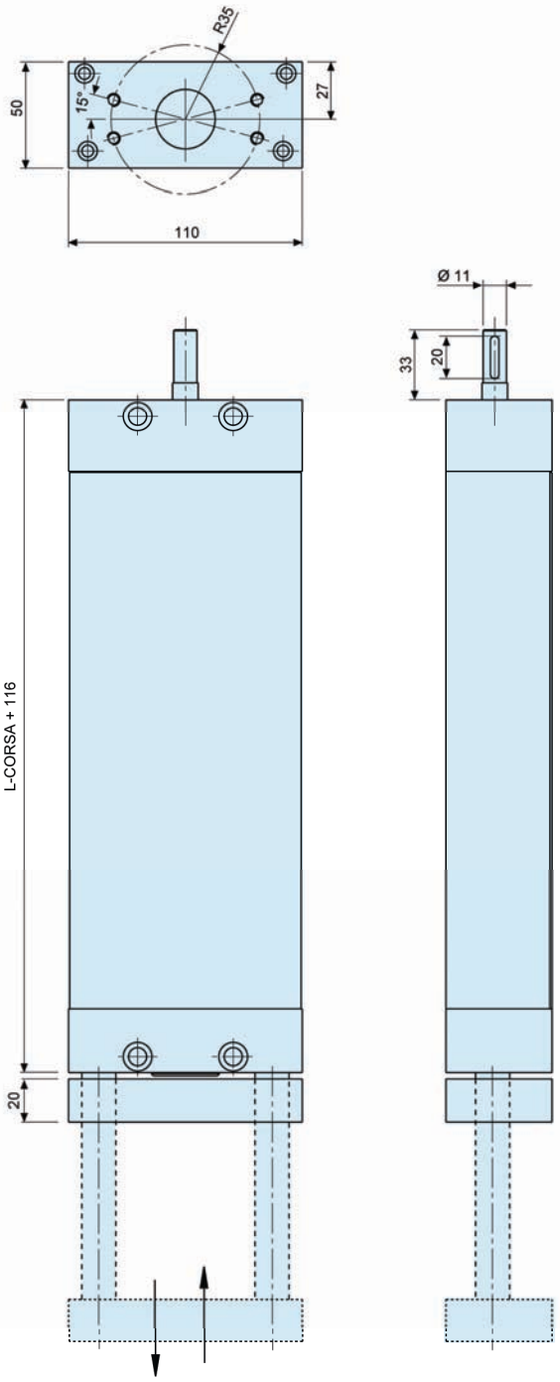

MODELLO AMV110Z / *MODELL AMV110Z*

ATTACCHI MOTORE / *MOTORANSCHLUSS*

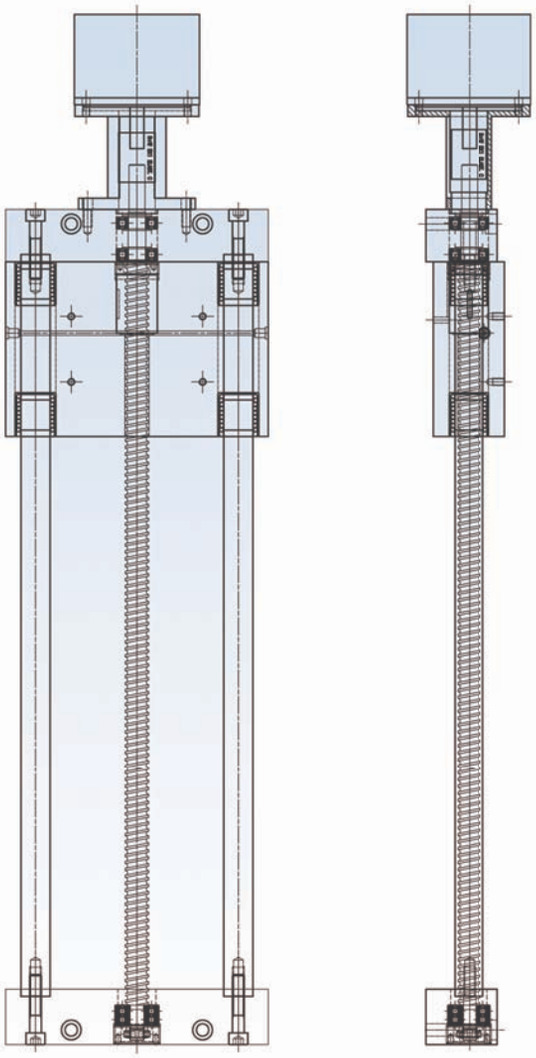

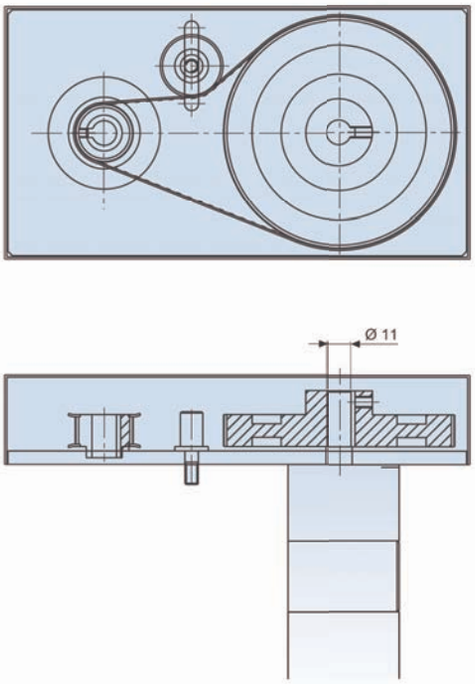

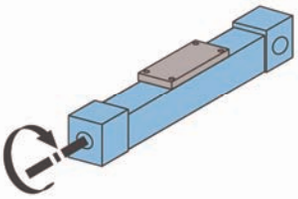

COPPIA A VUOTO MAX *LEERLAUFENDES MAX*	AMV110Z
Nm/mt	4,5

COPPIA A VUOTO MIN *LEERLAUFENDES MIN*	AMV110Z
Nm/mt	0,5

CARATTERISTICHE GENERALI *ALLGEMEINE EIGENSCHAFTEN*	AMV110Z
Velocità massima M/S *Max. Geschwindigkeit M/S*	0,3
Precisione di posizionamento (mm) *Positioniergenauigkeit (mm)*	±0,05
Accelerazione max (M/sec²) *Max. Beschleunigung (M/sec 2)*	5
Sviluppo corsa ogni giro (mm) *Hublänge je Umdrehung (mm)*	4

MODELLO ARZ 55 / *MODELL ARZ 55*

L'asse **ARZ 55** consente rapide traslazioni verticali mantenendo fermo il motore. Lo scorrimento avviene utilizzando un sistema a rotelle.

*Achse **ARZ55** erlaubt schnelle senkrechte Verschiebungen beim stillstehenden Motor. Die Gleitung erfolgt durch ein Rollensystem.*

MODELLO ARZ 55 / *MODELL ARZ 55*

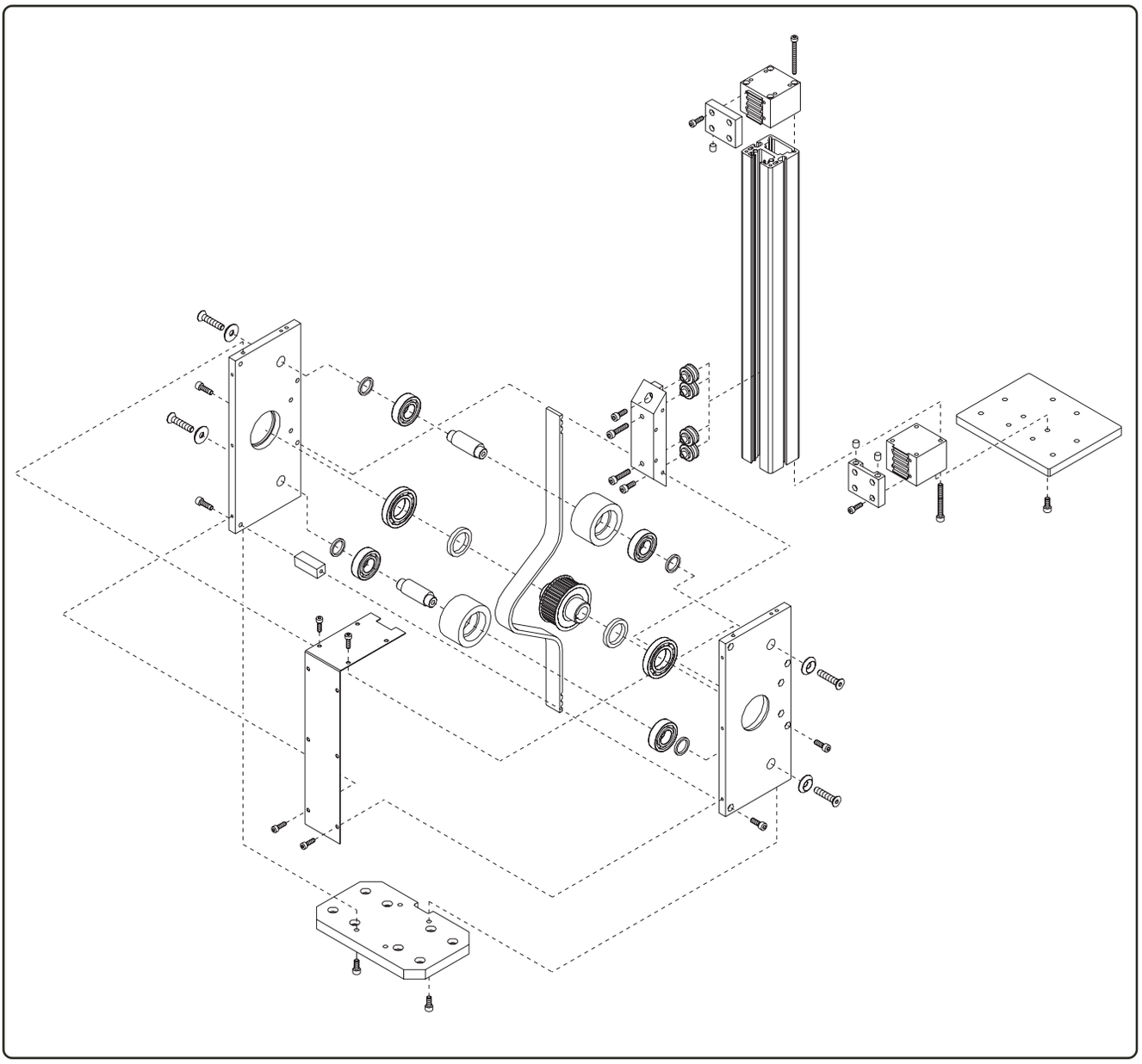

MODELLO ARZ55-AGZ55 / *MODELL ARZ55-AGZ55*

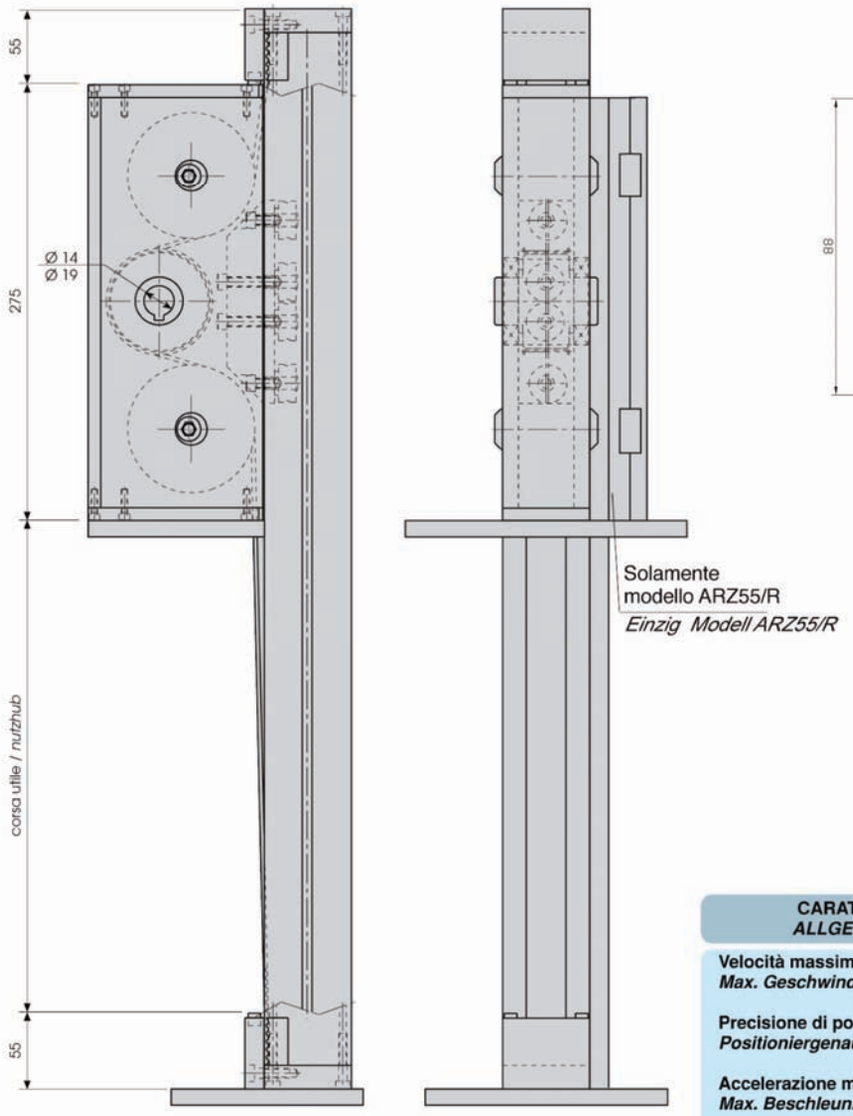

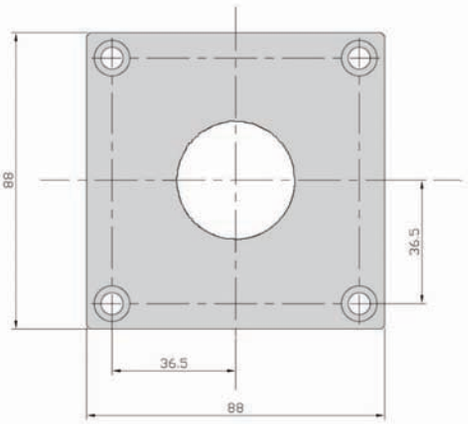

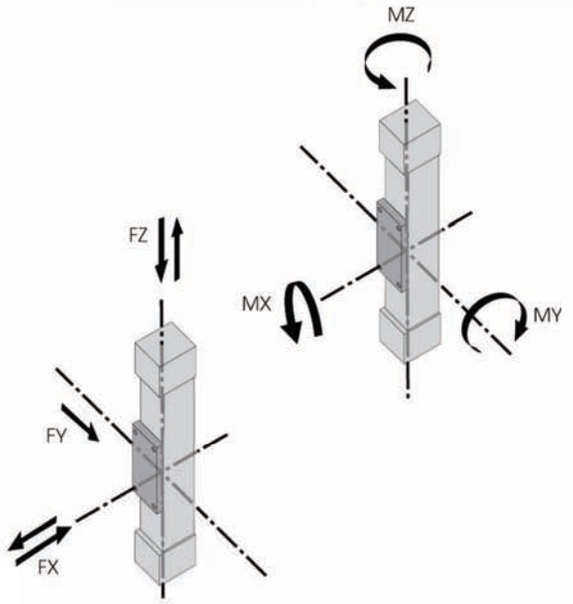

CARATTERISTICHE GENERALI *ALLGEMEINE EIGENSCHAFTEN*	ARZ55	AGZ55
Velocità massima m/s *Max. Geschwindigkeit m/s*	5	2
Precisione di posizionamento (mm) *Positioniergenauigkeit (mm)*	±0,1	±0,1
Accelerazione max (m/s²) *Max. Beschleunigung (m/s²)*	8	8
Sviluppo corsa ogni giro (mm) *Hublänge je Umdrehung (mm)*	200	200
Forza massima trazione cinghia (N) *Max. Zugkraft des Antriebsriemens (N)*	2800	2800

Nota:
Cinghia serie AT10 larghezza 50 mm.
Anmerkung:
Riemen Typ AT10 Breite 50

CARICHI APPLICABILI *BELASTBARKEIT*	ARZ55	AGZ55
FZ Max (N)	100	100
-FZ Max (N)	100	100
FX Max (N)	450	450
FY Max (N)	550	550

MOMENTI AMMISSIBILI *ZUL. MOMENTE*	ARZ55	AGZ55
Mx Max (Nm)	35	450
My Max (Nm)	28	450
Mz Max (Nm)	12	90

DIMENSIONI PIASTRE ARZ55-AGZ55 / *ABMESSUNGEN ARZ55-AGZ55*

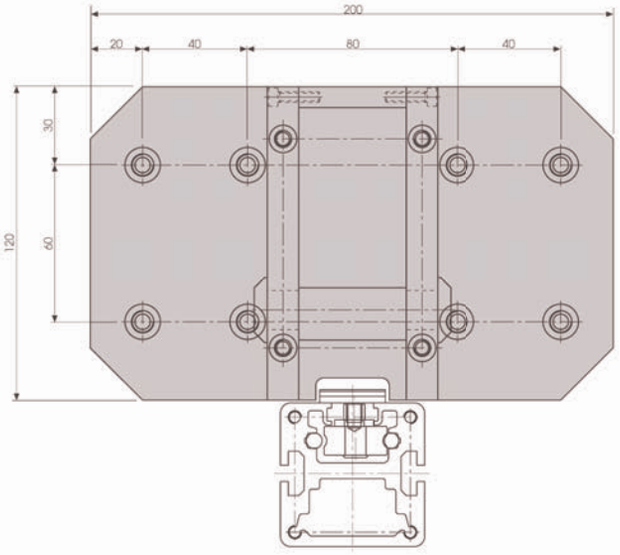

Piastra attacco 90° standard predisposta per interfaccia con serie 80.
A richiesta predisposizione per serie 110.

Standard Platte mit Verbindung 90° voreingestellt für Schnittstelle mit Baureihe 80. Voreingestellt für Baureihe 110 a. Anfrag.

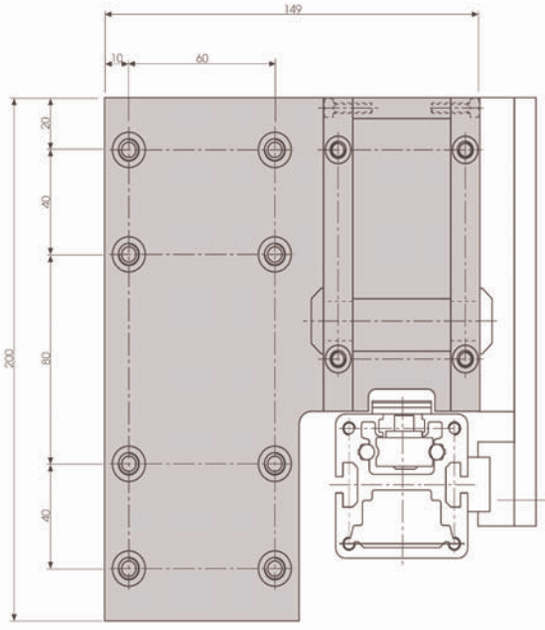

Piastra attacco con serie 80.
A richiesta interfaccia per serie 110.

Platte Verbindung mit Baureihe 80. Schnittstelle für Baureihe 110 a. Anfrag

Solamente articolo ARZ55/R
Einzig Artikle ARZ55/R

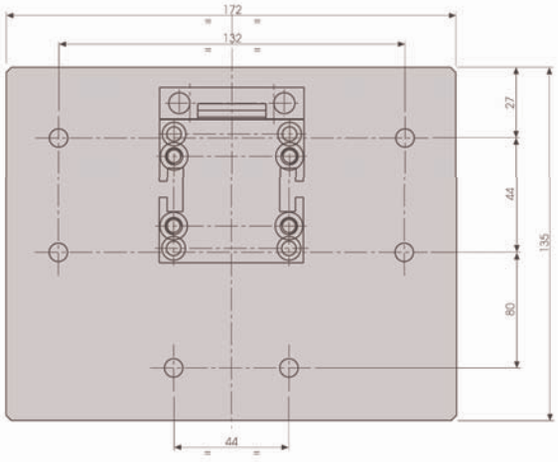

Piano di presa inferiore

Untere Einnahmefläche

MODELLO AGZ 80 / *MODELLO AGZ 80*

L'asse **AGZ 80** consente traslazioni verticali mantenendo fermo il motore. Questo consente velocità più elevate, facilità di montaggio e riduzione delle vibrazioni.
Il bloccaggio del riduttore sulla testata può avvenire con un sistema di calettamento che elimina la chiavetta.

*Die Achse **AGZ 80** ermöglicht senkrechte Beschleunigungen bei festem Motor.Das bedeutet höhere Geschwindigkeiten, Montageleichtigkeit und Schwingungsverminderung.Die Befestigu Untersetzungsgetriebes auf dem Kopf kann durch ein Verbindungssystem durchgeführt werden, das den Keil beseitigt.ng des*

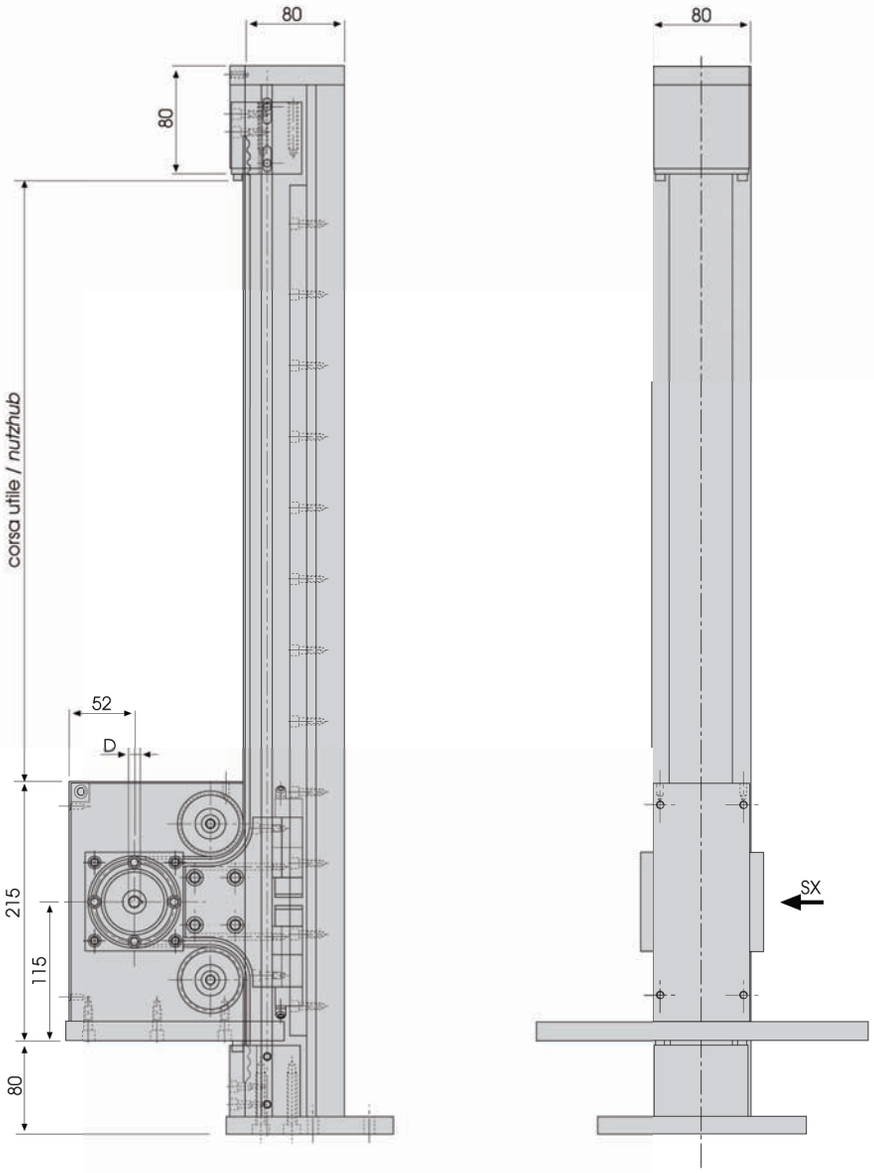

D: predisposto per il bloccaggio albero Ø 19 con calettatore

***D**: zur Verriegelung der Welle Ø 19 durch eine feste Verbindung voreingestellt.*

MODELLO AGZ 80 / *MODELL AGZ 80*

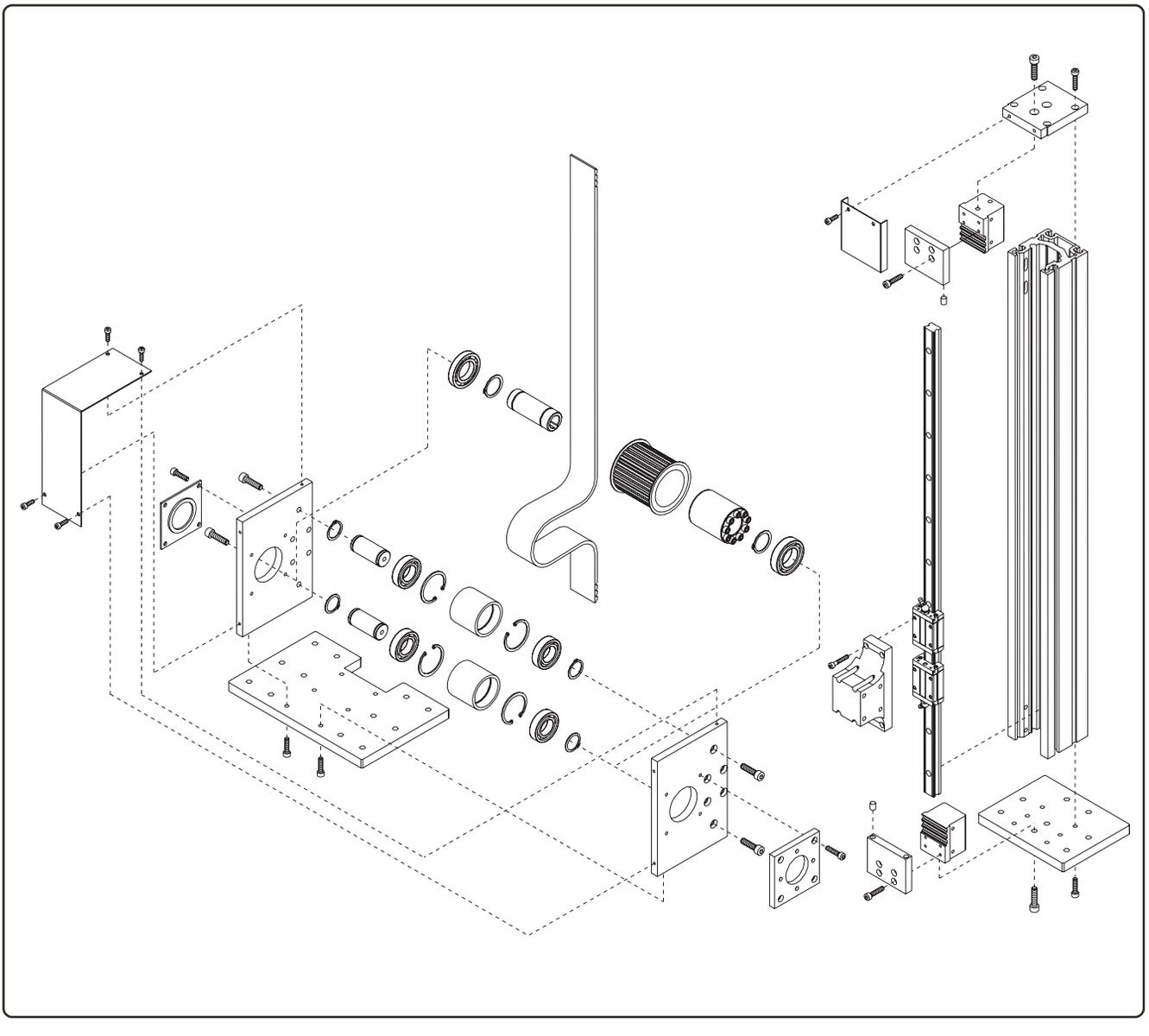

MODELLO AGZ 80 / *MODELL AGZ 80*

Base di appoggio
Stützbasis

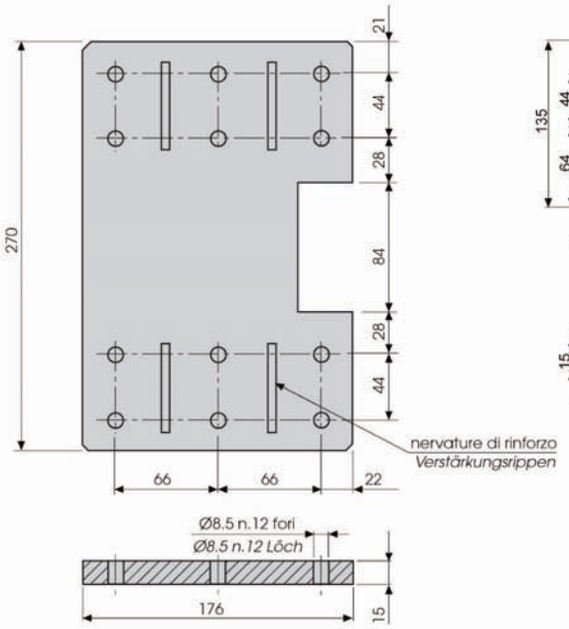

Base di prelevamento
Entnahmebasis

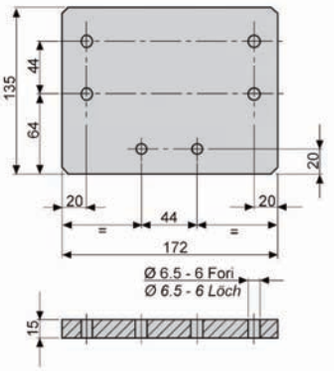

Flangia porta riduttore
Untersetzungsgetriebetragender Flansch

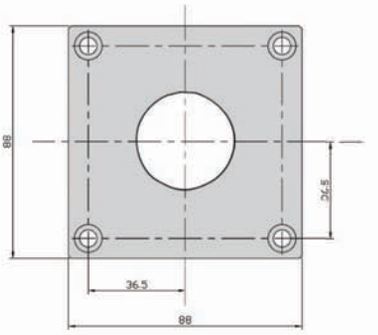

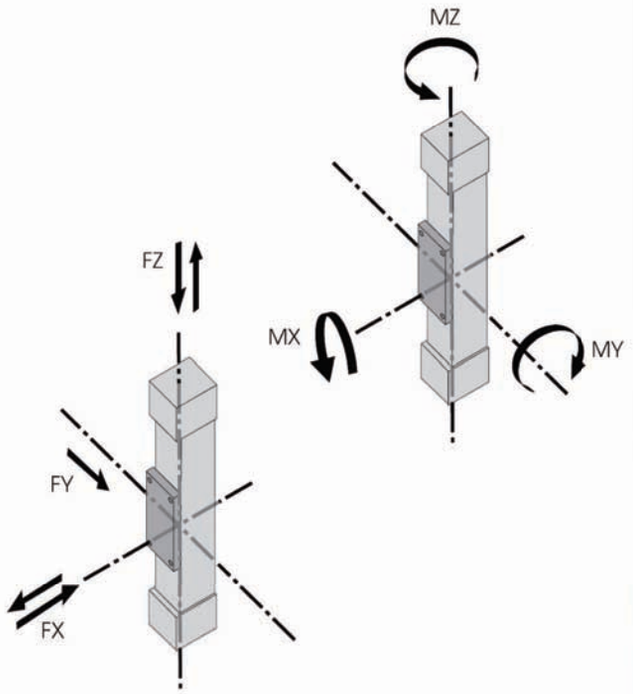

CARATTERISTICHE GENERALI *ALLGEMEINE EIGENSCHAFTEN*	AGZ80
Velocità massima m/s *Max. Geschwindigkeit m/s*	2
Precisione di posizionamento (mm) *Positioniergenauigkeit (mm)*	±0,1
Accelerazione max (m/s²) *Max. Beschleunigung (m/s²)*	12
Sviluppo corsa ogni giro (mm) *Hublänge je Umdrehung (mm)*	240
Forza di trazione max cinghia (N) *Max. Zugkraft des Antriebsriemens (N)*	7500

Nota: Cinghia serie AT10 largh. 50 mm in poliuretano rinforzato
Anmerkung:Riemen der Serie at10 reite 50 mm aus verstärktem Polyurethan

CARICHI APPLICABILI *BELASTBARKEIT*	AGZ80
FZ Max (N)	500
-FZ Max (N)	500
FX Max (N)	1800
FY Max (N)	2500

MOMENTI AMMISSIBILI *ZUL. MOMENTE*	AGZ80
Mx Max (Nm)	450
My Max (Nm)	500
Mz Max (Nm)	90

FISSAGGI / *BEFESTIGUNGEN*

Nelle cave possono essere inseriti dal lato rinvio i dadi della linea accessori profili
In den Nuten konnen die Mutterschrauben der Serie Profizubehor von der Vorgelegeseite eingesteckt wersen

Dado quadro bombato

Ballinge Vierkantmutter

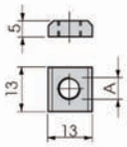

Codice Code	A
AC M4	M4
AC M5	M5
AC M6	M6
AC M8	M8

Dado ad alta coppia M8

Drehmomentstarke M8

Art. AC2205

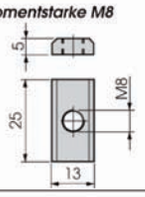

Giunto di testa lineare

Linearer Stumpfstoß

Art. AC2206

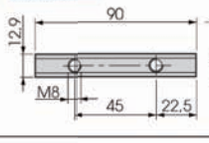

ASSI DI TRASLAZIONE ELZ90 / *VORSCHUBACHSEN ELZ90*

Modello ELZ90
Viene utilizzato il profilo del modello EL90 per realizzare questo sistema verticale. Equipaggiato con 8 rotelle per una migliore distribuzione delle forze presenti.

Modell ELZ90
Das Profil des Modells EL90 wird benutzt, um dieses vertikale System zu erzeugen. Versehen mit 8 Rollen für eine bessere Verteilung der anwesenden Kräfte.

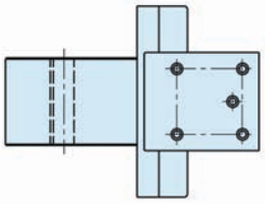

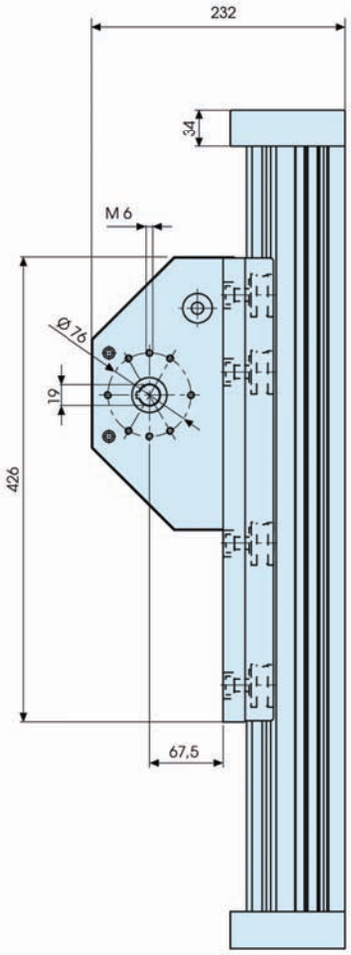

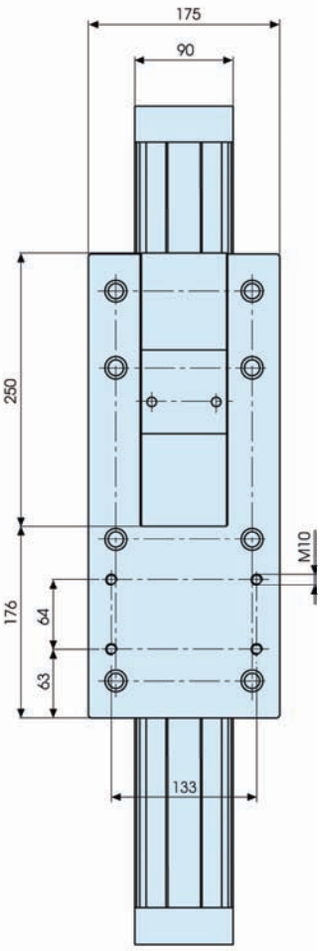

ASSI DI TRASLAZIONE ELZ90 / *VORSCHUBACHSEN ELZ90*

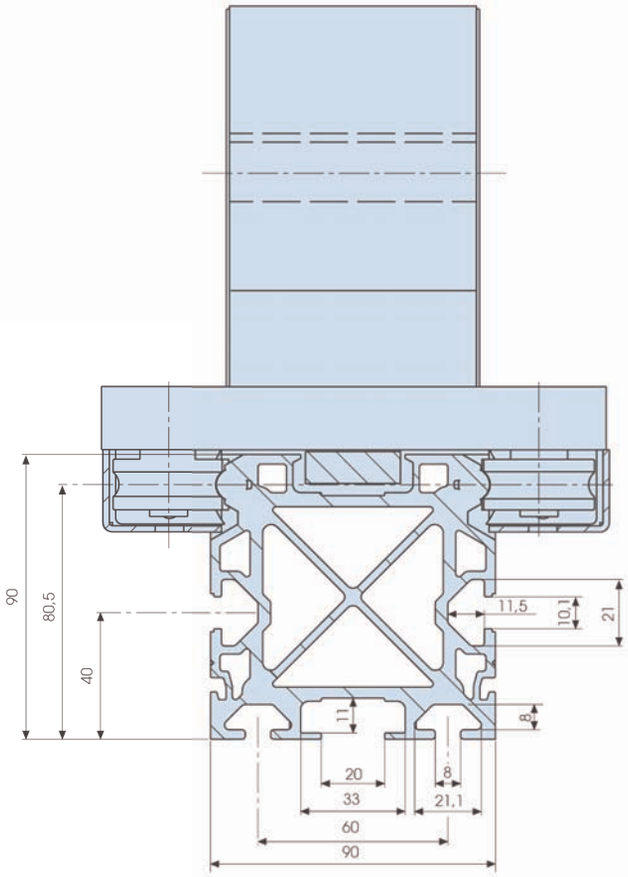

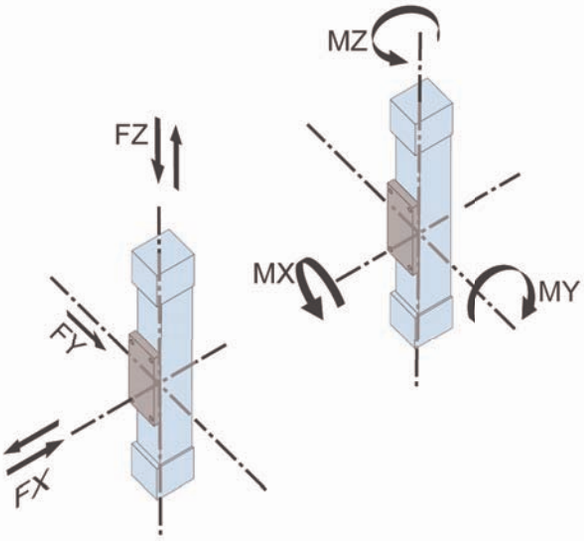

CARATTERISTICHE GENERALI *ALLGEMEINE EIGENSCHAFTEN*	ELZ90
Velocità massima M/S *Max. Geschwindigkeit M/S*	8
Precisione di posizionamento (mm) *Positioniergenauigkeit (mm)*	±0,05
Accelerazione max (M/sec²) *Max. Beschleunigung (M/sec 2)*	30
Sviluppo corsa ogni giro (mm) *Hublänge je Umdrehung (mm)*	240
Forza di trazione max cinghia (N) *Max. Zugkraft des Antriebsriemens (N)*	3950

CARICHI APPLICABILI *BELASTBARKEIT*	ELZ90
FZ Max (N)	1000
FX Max (N)	4480
FY Max (N)	6300

MOMENTI AMMISSIBILI *ZUL. MOMENTE*	ELZ90
Mx Max (Nm)	300
My Max (Nm)	140
Mz Max (Nm)	120

ASSI DI TRASLAZIONE AGZ130 / *VORSCHUBACHSEN AGZ130*

Modello AGZ130
Utilizzando il profilo del modello AG2C130 viene realizzata la versione verticale, ma montando le guide a ricircolazione di sfere taglia 20 con 8 pattini. Questo realizza una notevole ripartizione dei carichi garantendo una notevole durata del sistema e una forte riduzione delle vibrazioni.

Modell AGZ130
Durch das Profil des Modells AG2C130 wird die vertikale Ausführung erzeugt aber mit Kugelumlauf-führungen Gr.20 mit 8 Schuhen.
Das erlaubt eine beachtliche Lastenverteilung, eine lange Lebensdauer des Systems und eine erhebliche Verminderung der Vibrationen

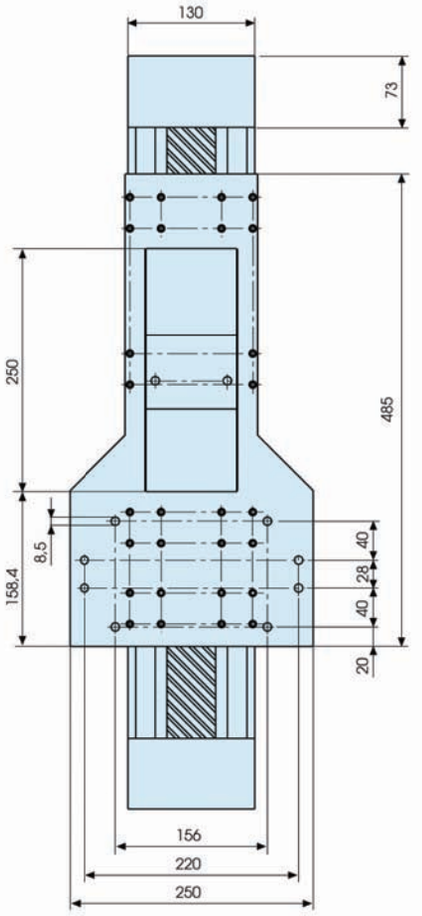

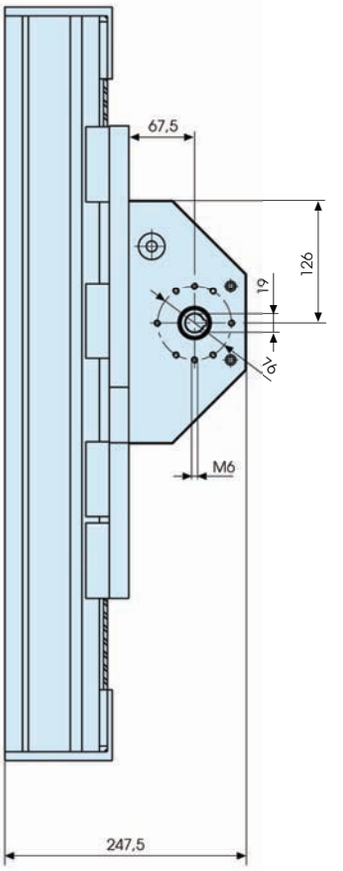

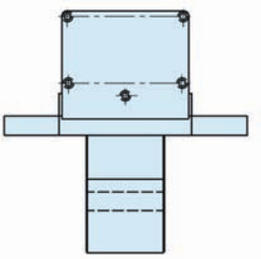

ASSI DI TRASLAZIONE AGZ130 / *VORSCHUBACHSEN AGZ130*

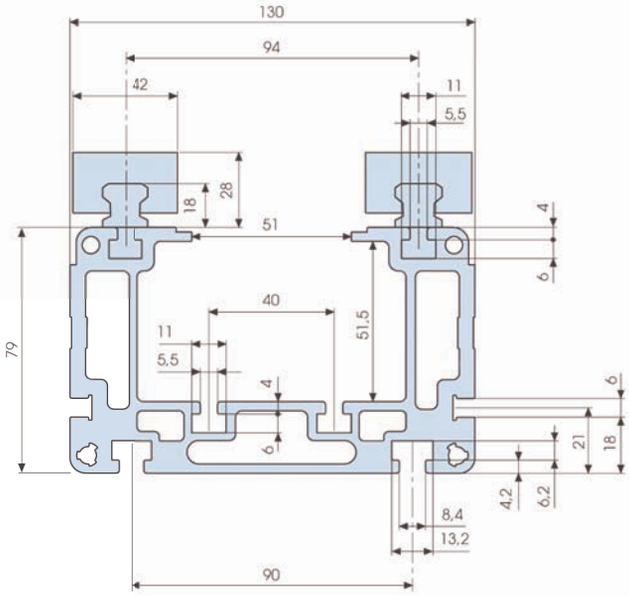

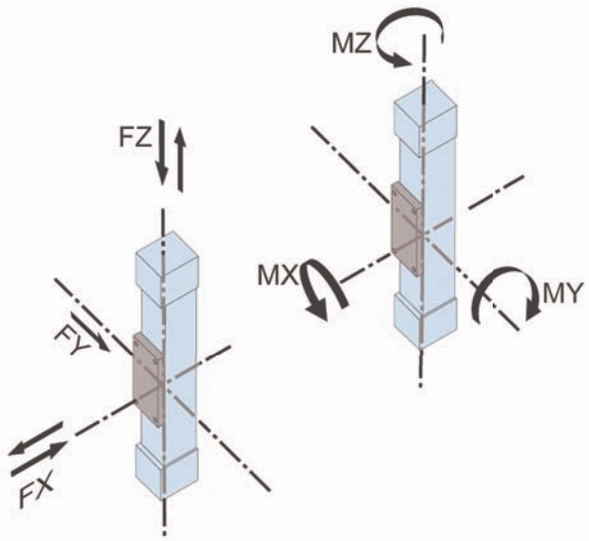

CARATTERISTICHE GENERALI *ALLGEMEINE EIGENSCHAFTEN*	AGZ130
Velocità massima M/S *Max. Geschwindigkeit M/S*	3
Precisione di posizionamento (mm) *Positioniergenauigkeit (mm)*	±0,1
Accelerazione max (M/sec²) *Max. Beschleunigung (M/sec 2)*	12
Sviluppo corsa ogni giro (mm) *Hublänge je Umdrehung (mm)*	240
Forza di trazione max cinghia (N) *Max. Zugkraft des Antriebsriemens (N)*	7500

CARICHI APPLICABILI *BELASTBARKEIT*	AGZ130
FZ Max (N)	1500
FX Max (N)	6000
FY Max (N)	4500

MOMENTI AMMISSIBILI *ZUL. MOMENTE*	AGZ130
Mx Max (Nm)	630
My Max (Nm)	735
Mz Max (Nm)	345

ASSI DI TRASLAZIONE AGZ130T/*VORSCHUBACHSEN AGZ130T*

Modello AG2C130
AG2C130 TELE è nata per eseguire movimentazioni verticali riducendo gli ingombri in altezza causati dalla lunghezza dei fusti delle unità tradizionali. Sfrutta la base applicativa dell'unità AGZ130 aggiungendo un ulteriore movimento lungo l'asse Z. Il profilo P4560 uscente verso i basso è il punto di applicazione dell'utenza. I momenti ammissibili hanno come braccio la distanza tra l'estremo del profilo in uscita e l'ingresso dello stesso nel profilo 130 portante.

Modello AG2C130
AG2C130 TELE wurde speziell für die senkrechte Zubringung gefertigt und ermöglicht es, den Raumbedarf in der Höhe zu verringern, der von der Länge der Schäfte der herkömmlichen Einheiten abhängt. Es verwendet die Anwendungsbasis der Einheit AGZ130 mit einer weiteren Bewegung entlang der Achse Z. Das Profil P4560, das in Richtung des unteren Teils geht, ist die Anwendungsstelle des Nutzers. Die möglichen Momente haben als Arm den Abstand zwischen dem Ende des ausgehenden Profils und dem Eingang desselben in das tragende Profil 130.

ASSI DI TRASLAZIONE AGZ130T/*VORSCHUBACHSEN AGZ130T*

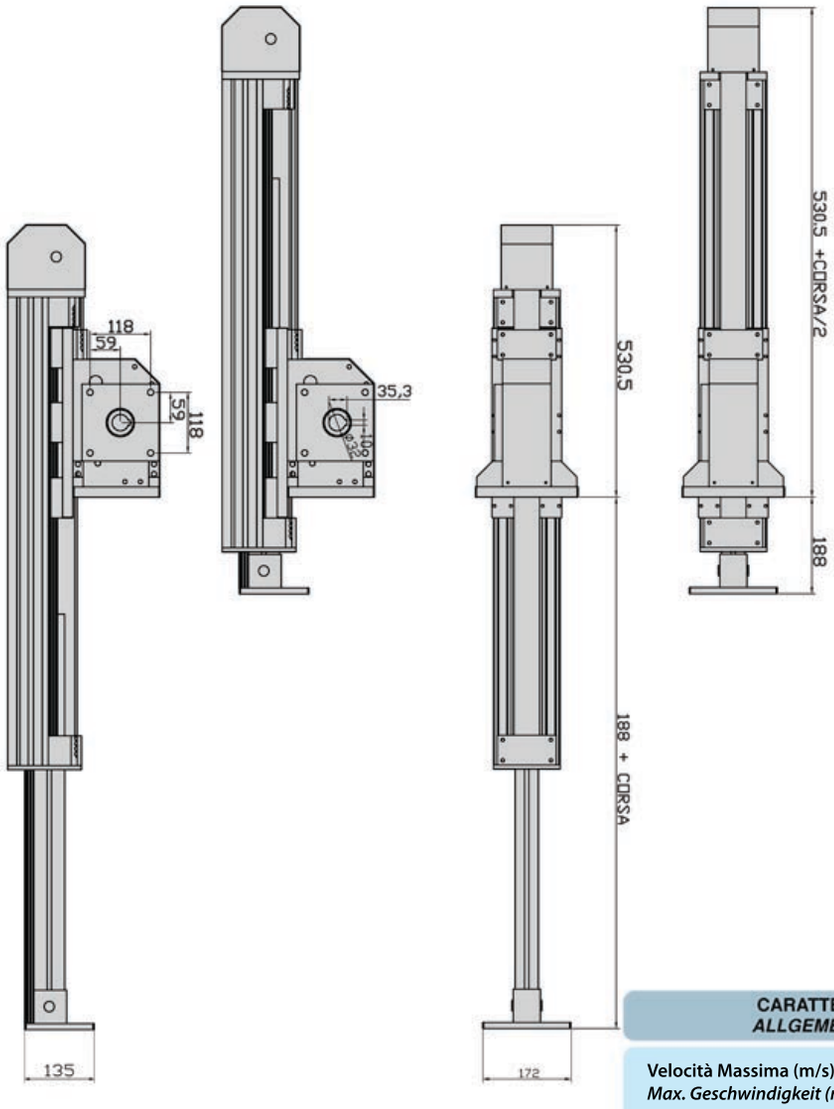

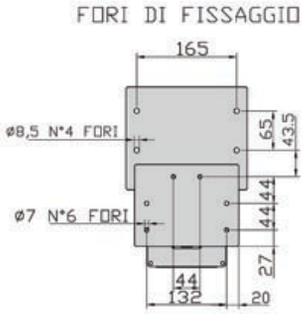

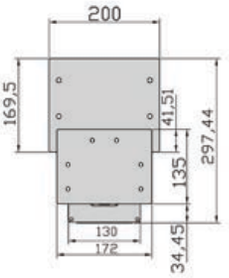

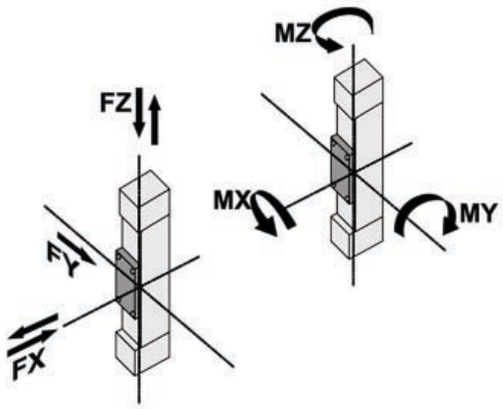

CARATTERISTICHE GENERALI *ALLGEMEINE EIGENSCHAFTEN*	AG2C130
Velocità Massima (m/s) *Max. Geschwindigkeit (m/s)*	3
Precisione di posizionamento (mm) *Positioniergenauigkeit (mm)*	±0,2mm
Accelerazione max (m/s²) *Max. Beschleunigung (m/s²)*	8
Sviluppo corsa ogni giro (mm) *Hublänge je Umdrehung (mm)*	480

CARICHI APPLICABILI *BELASTBARKEIT*	AG2C130
FZ max (N)	1500
FY max (N)	6000
FX max (N)	4500

MOMENTI AMMISSIBILI *ZUL. MOMENTE*	AG2C130
MX max (Nm)	400
MY max (Nm)	480
MZ max (Nm)	90

SCHEMA D'ORDINE UNITA' LINEARI / *ANORDNUNGSSCHEMA LINEAREINHEIT*

Dati generali / ***Allgemeine daten*** ..... **Data** / ***Datum*** .....

Società / ***Firma*** ..... **Interlocutore** / ***Gesprächspartner*** .....

Tel / ***Tel*** ..... **Fax** / ***Fax*** .....

DATI / ***DATEN***				**asse X** / ***Achse X***	**asse Y** / ***Achse Y***	**asse Z** / ***Achse Z***
Corsa utile (compresa estra corsa di sicurezza) *Nutzbarer Stoesselhub (Nothub eingeschlossen)*		S	mm			
Peso da traslare / *Gewicht zu Übertragen*		P	kg			
Posizione del baricentro del peso *Schwerpunktlage des Gewichts*	direzione X *Richtung X*	LxP	mm			
	direzione Y *Richtung Y*	LyP	mm			
	direzione Z *Richtung Z*	LzP	mm			
Forze supllementari *Zusätzliche Kräfte*	direzione ± *Richtung ±*	Fx (Fy Fz)	N			
	direzione X *Richtung X*	LxFx (Fy Fz)	mm			
	direzione Y *Richtung Y*	LyFx (Fy Fz)	mm			
	direzione Z *Richtung Z*	LzFx (Fy Fz)	mm			
Descrizione / Tempo Ciclo *Beschreibung / Halbzeit Ablauf*						
Velocità max. / *Höchstgeschwindigkeit*		v	m/s			
Accelerazione max. / *maximale Beschleunigung*		a	m/s^2			
Precisione di posizionamento *Positionierung von Präzision*		Δs	mm			
Durata richiesta / *Dauer-Bedarf*		L	h			

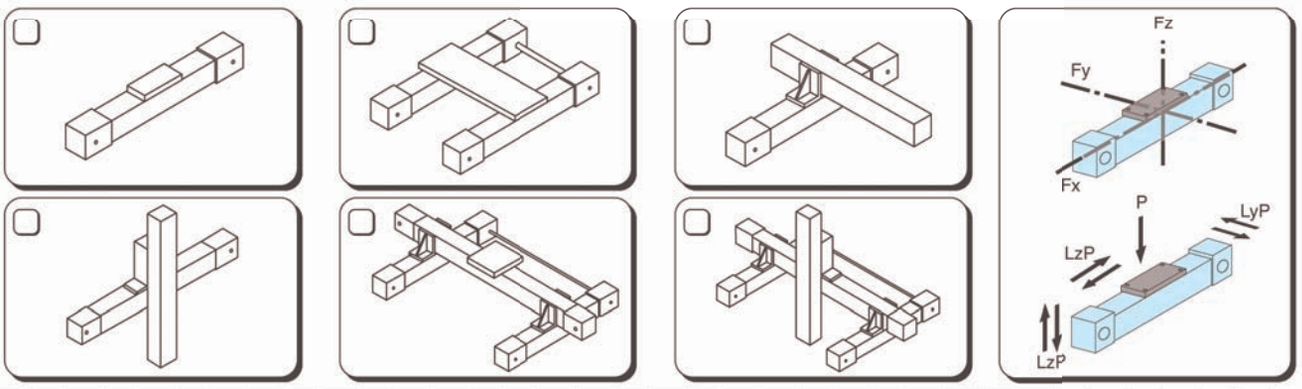

ESEMPI APPLICATIVI / *ANWENDUNGSBEISPIELE*

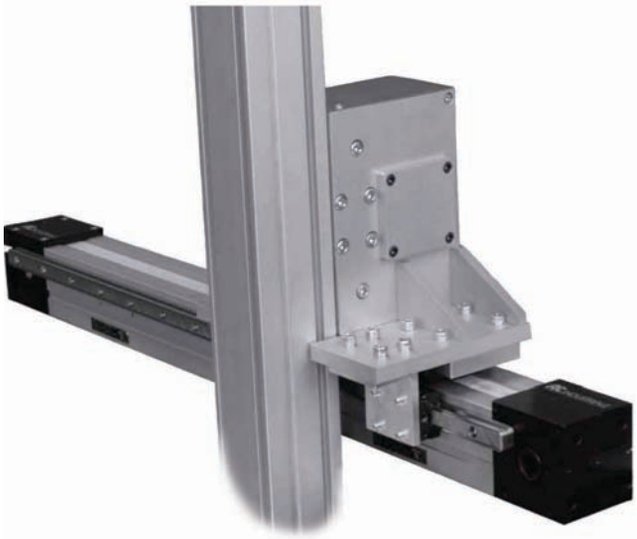

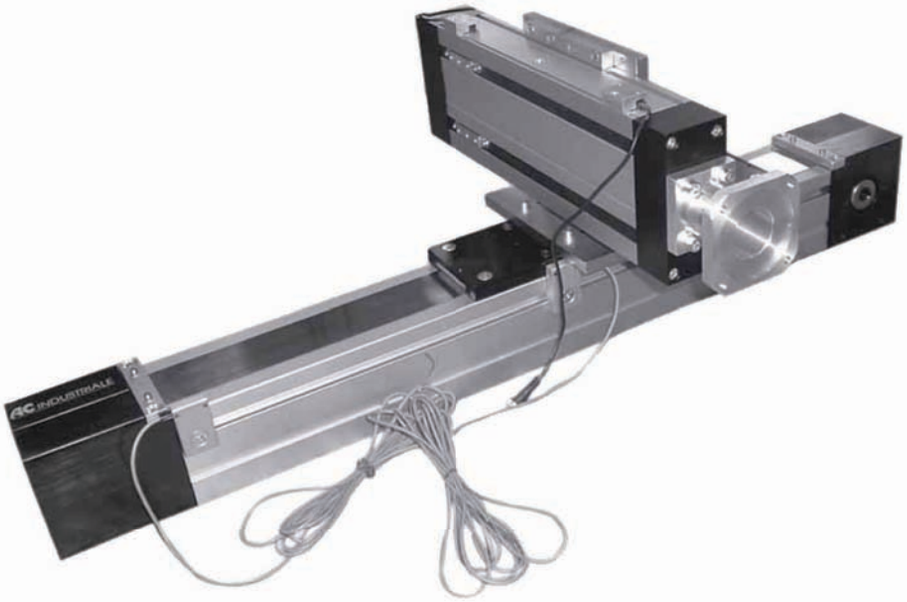

ESEMPI APPLICATIVI / *ANWENDUNGSBEISPIELE*

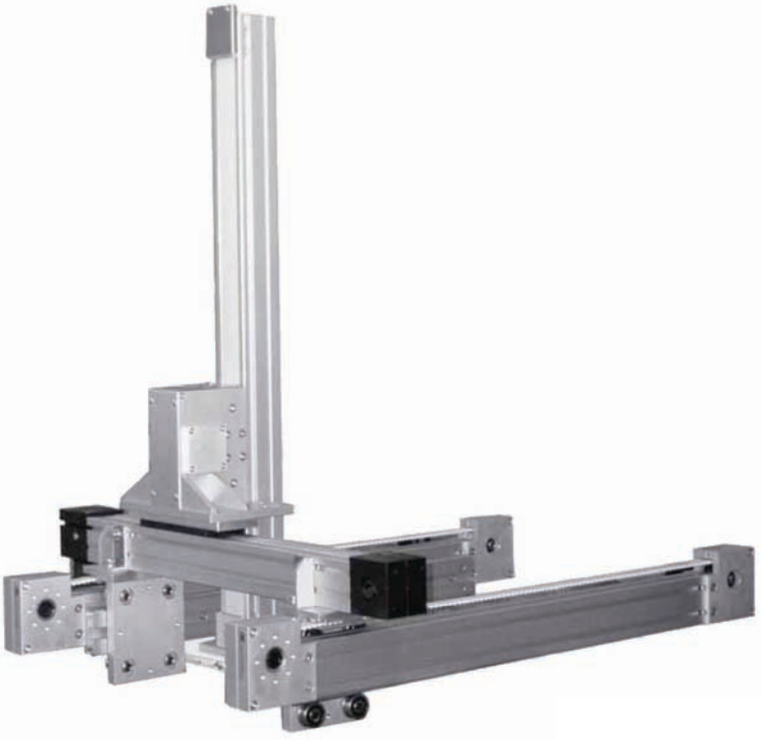

ESEMPI APPLICATIVI / *ANWENDUNGSBEISPIELE*

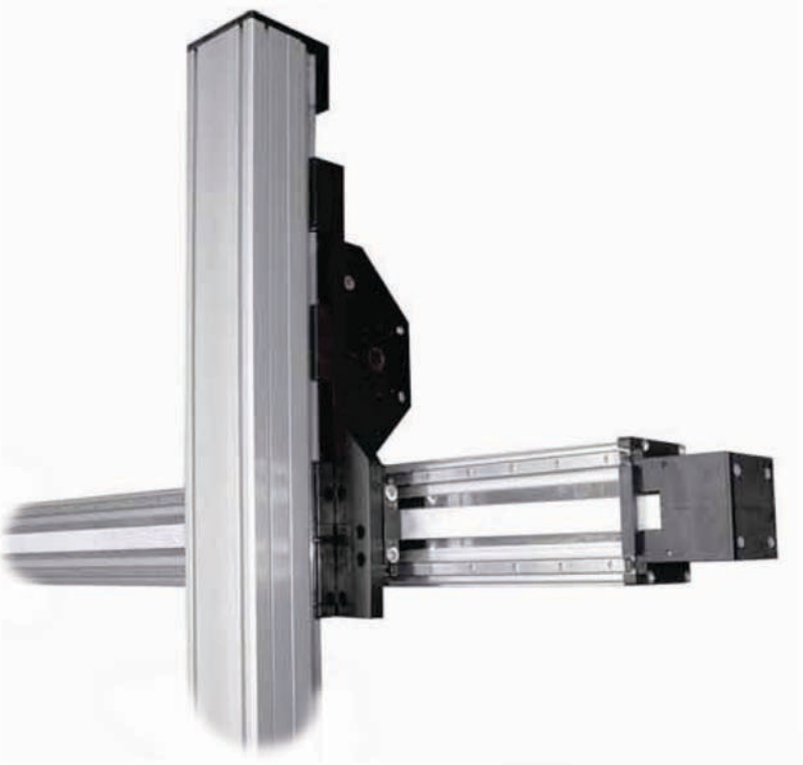

ESEMPI APPLICATIVI / *ANWENDUNGSBEISPIELE*

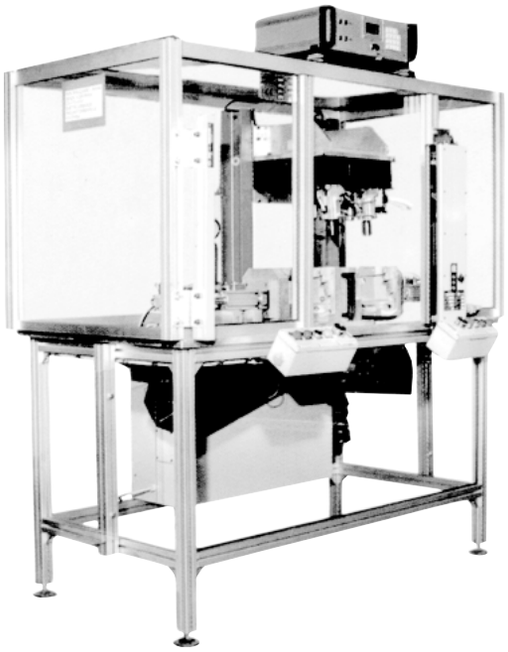

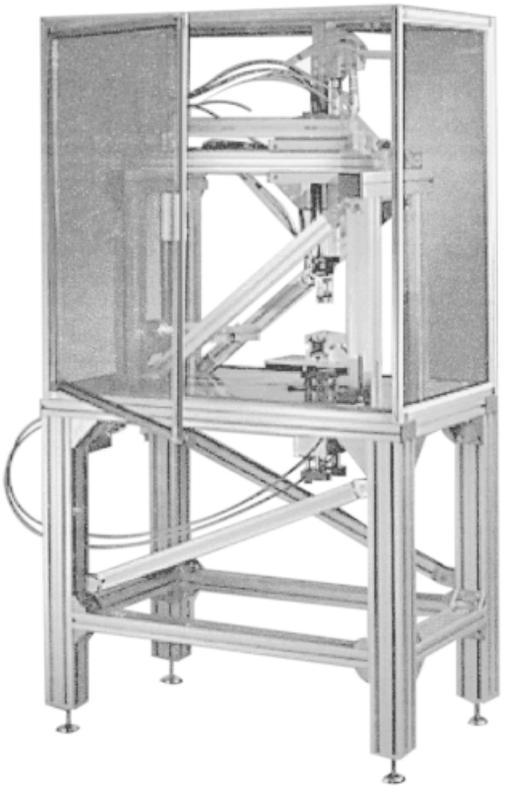

ESEMPI APPLICATIVI / *ANWENDUNGSBEISPIELE*

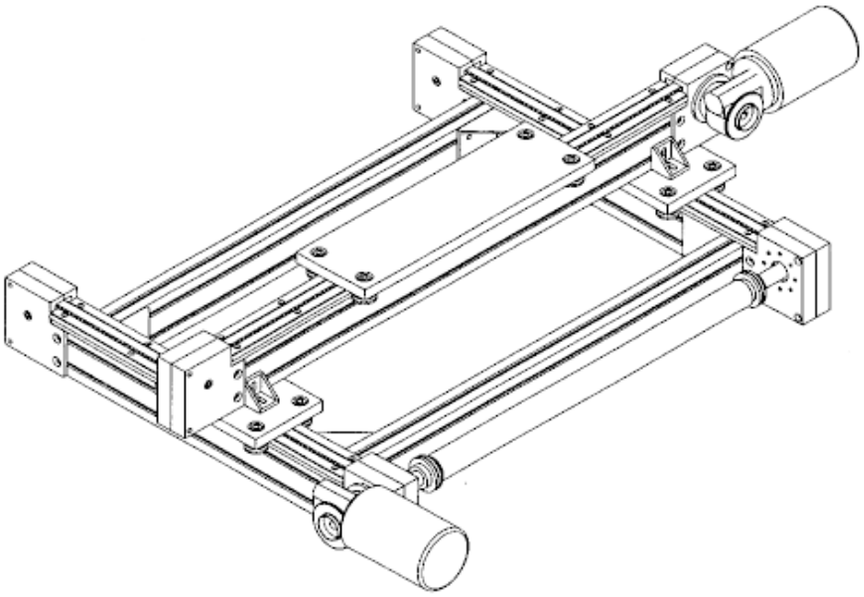

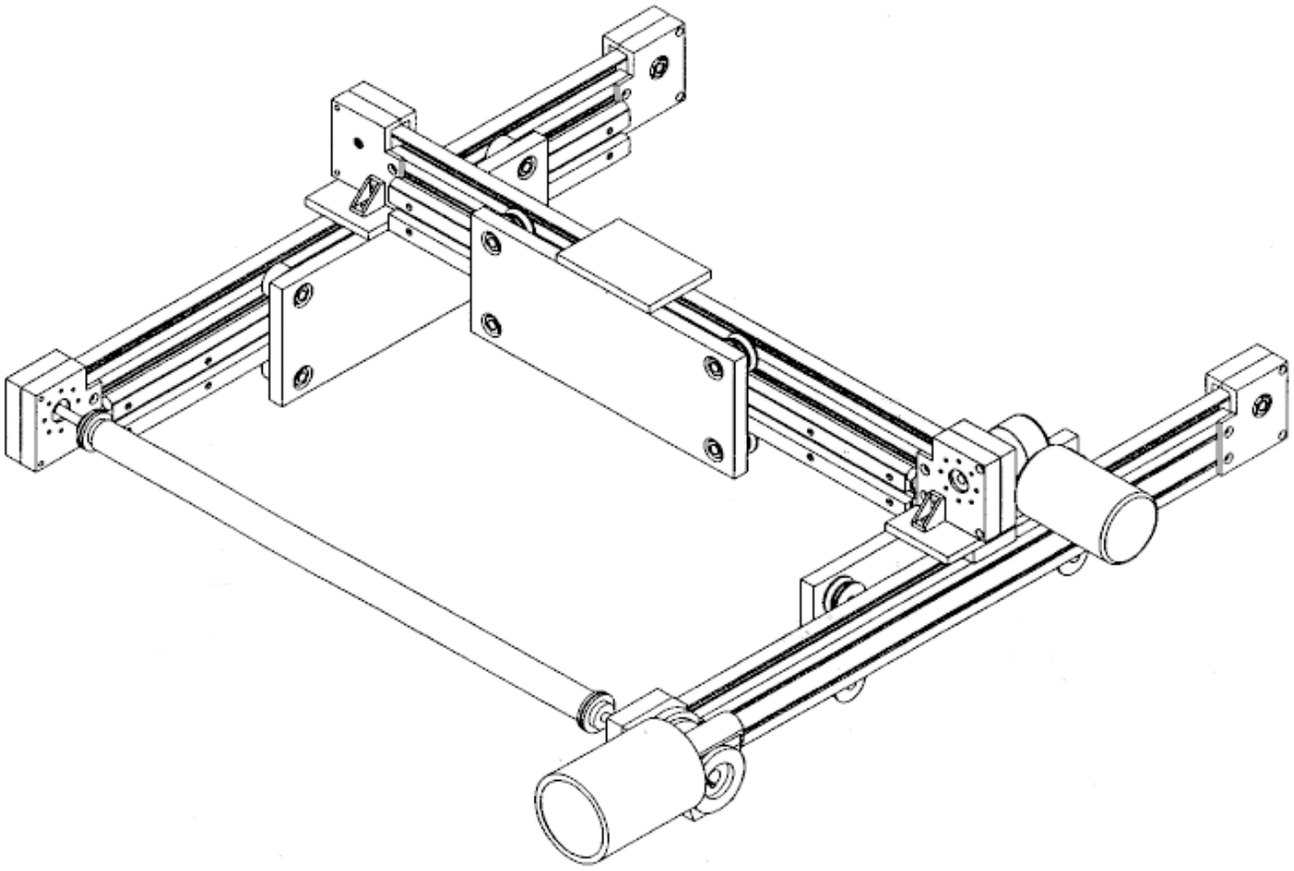

ESEMPI APPLICATIVI / *ANWENDUNGSBEISPIELE*

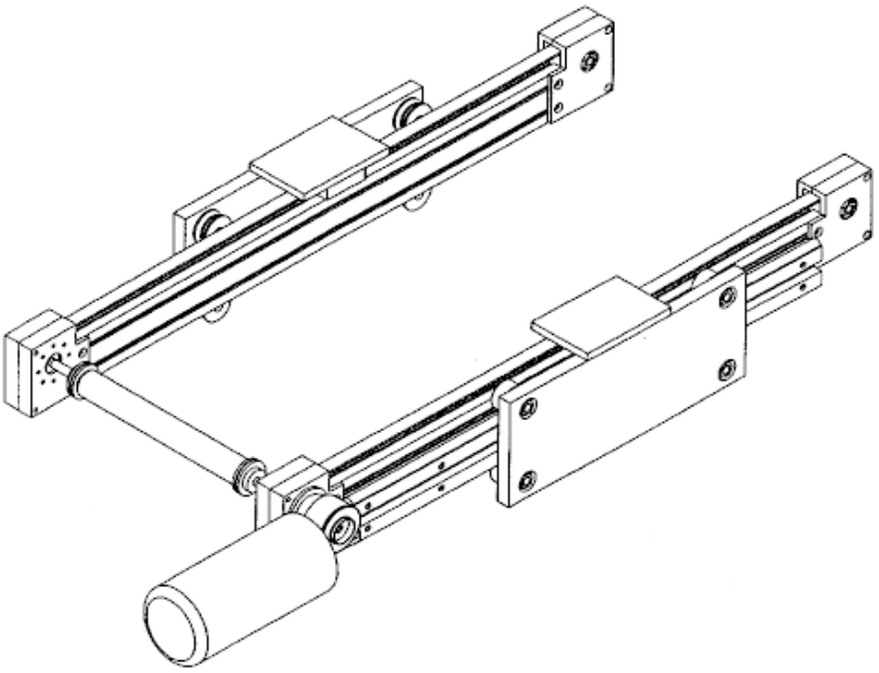

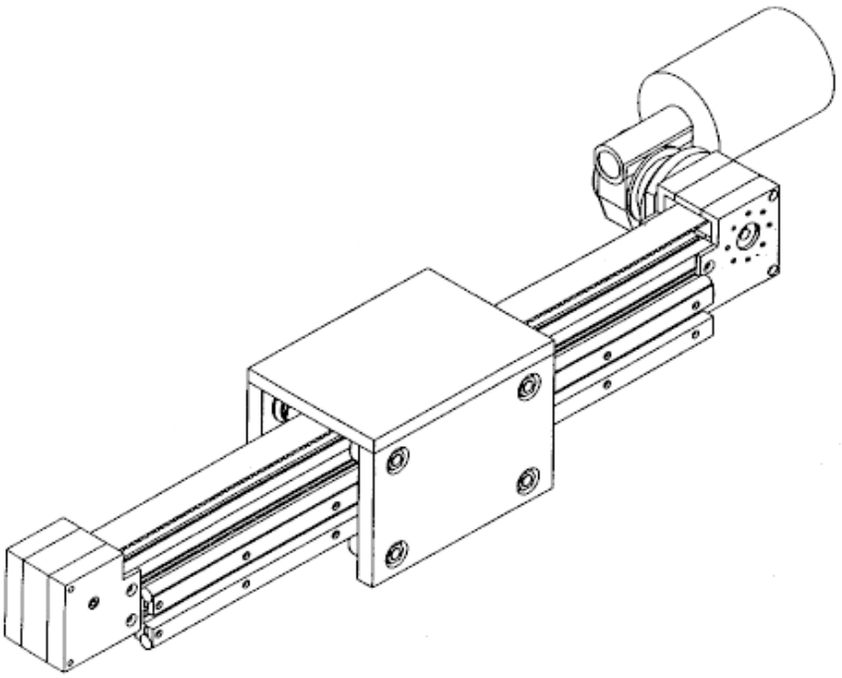

ESEMPI APPLICATIVI / *ANWENDUNGSBEISPIELE*

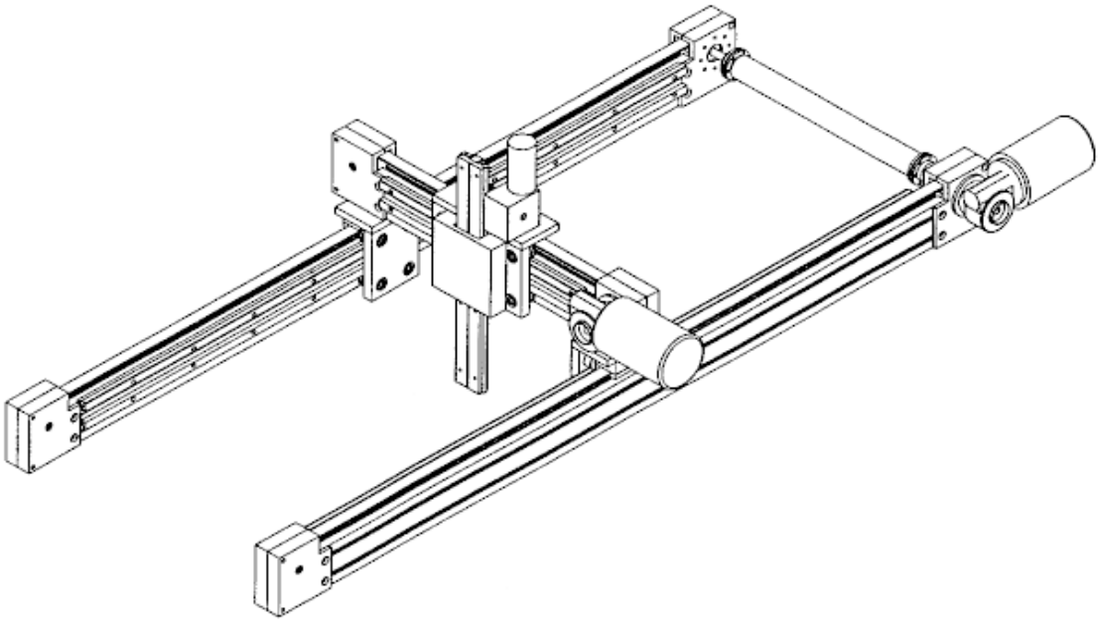

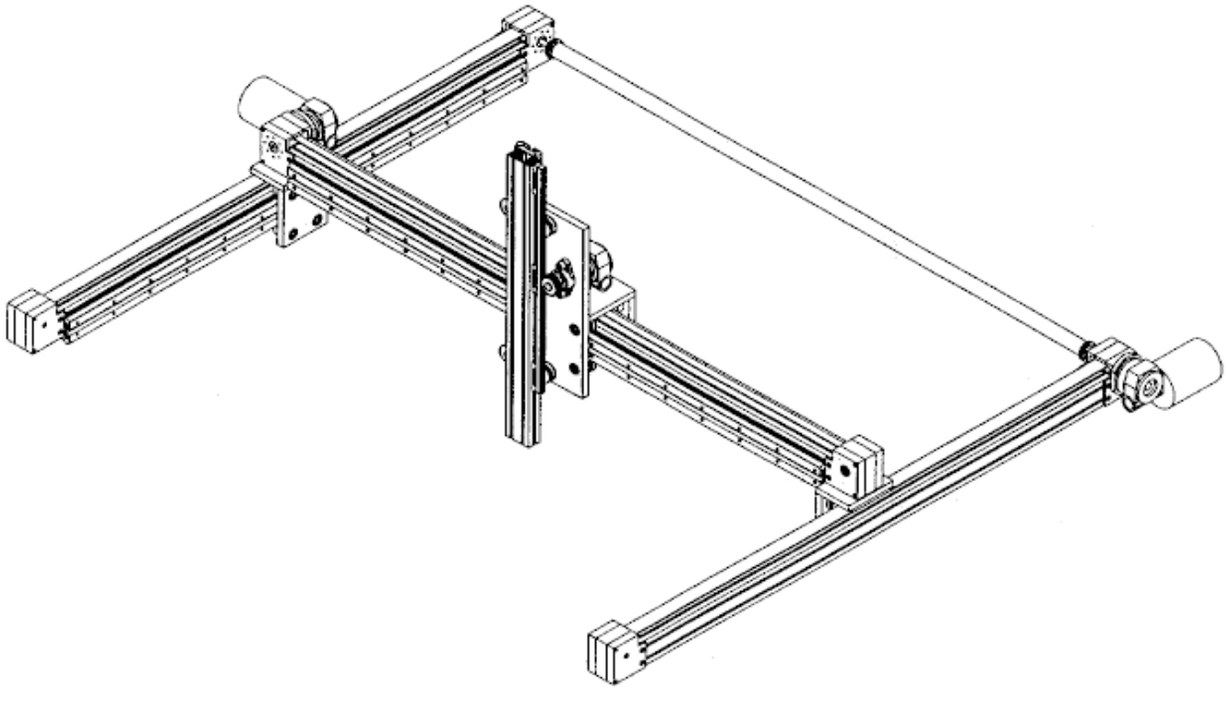

NOTE:

NOTE: