# VENTOSE A SOFFIETTO CON RELATIVI SUPPORTI MASCHIO E FEMMINA

*Le ventose a soffietto illustrate in questa pagina e nella successiva sono state appositamente studiate per la presa di prodotti alimentari da forno quali biscotti, pane, pizze, brioches, ecc., oppure, sacchetti di carta o di plastica, contenenti cioccolatini, caramelle, pasta, farine, polveri, ecc. Per la loro grande flessibilità, possono anche essere impiegate per compensare errori di planarità o per la presa su superfici inclinate. I loro supporti, realizzati in alluminio e anodizzati sono dotati di un perno centrale, filettato maschio o femmina, per consentire l'aspirazione ed il fissaggio all'automatismo.*
*Le ventose possono essere calzate su di essi, senza l'ausilio di collanti.*
*Come ricambio, è sufficiente richiedere la sola ventosa indicata in tabella, nella mescola desiderata.*

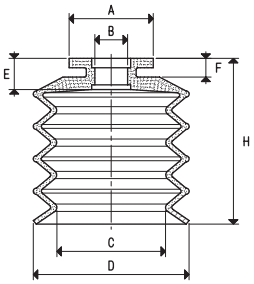


VENTOSE

| Art. | Forza Kg | A Ø | B Ø | C Ø | D Ø | E | F | H |
|---|---|---|---|---|---|---|---|---|
| **01 20 23 *** | 0.78 | 14.5 | 5.0 | 14 | 20 | 5 | 4 | 23 |
| **01 30 32 *** | 1.76 | 20.0 | 6.5 | 21 | 30 | 7 | 5 | 32 |
| **01 40 42 *** | 3.14 | 20.0 | 6.5 | 28 | 40 | 7 | 5 | 42 |
| **01 50 53 *** | 4.90 | 27.0 | 10.5 | 35 | 50 | 10 | 6 | 53 |

* Completare il codice indicando la mescola: A= gomma antiolio; N= para naturale; S= silicone

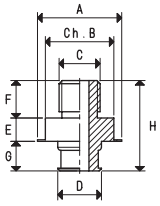


SUPPORTI MASCHIO

| Art. | A Ø | B | C Ø | D Ø | E | F | G | H | Materiale supporto | Per ventosa art. | Peso g |
|---|---|---|---|---|---|---|---|---|---|---|---|
| **00 08 133** | 14.5 | 13 | G1/8" | 8.5 | 5.5 | 8 | 5.0 | 18.5 | alluminio | 01 20 23 | 3.5 |
| **00 08 135** | 20.0 | 17 | G1/4" | 10.0 | 7.5 | 12 | 7.5 | 27.0 | alluminio | 01 30 32<br>01 40 42 | 9.5 |
| **00 08 142** | 27.0 | 22 | G1/4" | 14.0 | 7.5 | 12 | 9.5 | 29.0 | alluminio | 01 50 53 | 15.7 |

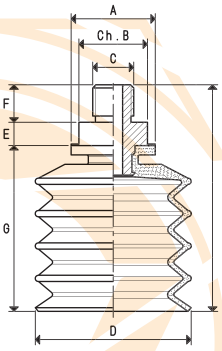


VENTOSE CON SUPPORTO MASCHIO

| Art. | Forza Kg | A Ø | B | C Ø | D Ø | E | F | G | H | Art. ventosa | Art. supporto | Peso g |
|---|---|---|---|---|---|---|---|---|---|---|---|---|
| **08 20 23 *** | 0.78 | 14.5 | 13 | G1/8" | 20 | 5.5 | 8 | 23 | 36.5 | 01 20 23 | 00 08 133 | 5.3 |
| **08 30 32 *** | 1.76 | 20.0 | 17 | G1/4" | 30 | 7.5 | 12 | 32 | 51.5 | 01 30 32 | 00 08 135 | 15.1 |
| **08 40 42 *** | 3.14 | 20.0 | 17 | G1/4" | 40 | 7.5 | 12 | 42 | 61.5 | 01 40 42 | 00 08 135 | 21.1 |
| **08 50 53 *** | 4.90 | 27.0 | 22 | G1/4" | 50 | 7.5 | 12 | 53 | 72.5 | 01 50 53 | 00 08 142 | 40.1 |

* Completare il codice indicando la mescola: A= gomma antiolio; N= para naturale; S= silicone

Sono disponibili i disegni 3D sul sito **www.vuototecnica.net**



Rapporti di trasformazione: inch = $\frac{mm}{25.4}$; pounds = $\frac{g}{453.6} = \frac{Kg}{0.4536}$

Adattatori per filettature GAS - NPT disponibili a pag. 1.117

VENTOSE

| Art. | Forza Kg | A Ø | B Ø | C Ø | D Ø | E | F | H |
|---|---|---|---|---|---|---|---|---|
| **01 20 23 *** | 0.78 | 14.5 | 5.0 | 14 | 20 | 5 | 4 | 23 |
| **01 30 32 *** | 1.76 | 20.0 | 6.5 | 21 | 30 | 7 | 5 | 32 |
| **01 40 42 *** | 3.14 | 20.0 | 6.5 | 28 | 40 | 7 | 5 | 42 |
| **01 50 53 *** | 4.90 | 27.0 | 10.5 | 35 | 50 | 10 | 6 | 53 |

* Completare il codice indicando la mescola: A= gomma antiolio; N= para naturale; S= silicone

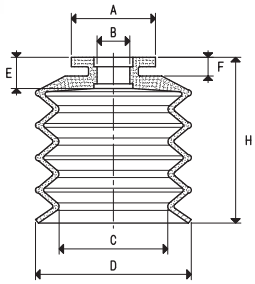


SUPPORTI FEMMINA

| Art. | A Ø | B | C Ø | D Ø | E | F | G | H | Materiale supporto | Per ventosa art. | Peso g |
|---|---|---|---|---|---|---|---|---|---|---|---|
| **00 08 132** | 14.5 | 13 | G1/8" | 8.5 | 12 | 8 | 5.0 | 17.0 | alluminio | 01 20 23 | 3.8 |
| **00 08 134** | 20.0 | 17 | G1/4" | 10.0 | 14 | 10 | 7.5 | 21.5 | alluminio | 01 30 32<br>01 40 42 | 8.3 |
| **00 08 141** | 27.0 | 22 | G1/4" | 14.0 | 14 | 10 | 9.5 | 23.5 | alluminio | 01 50 53 | 19.7 |

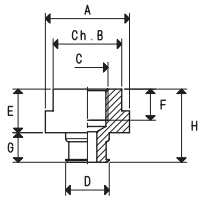


VENTOSE CON SUPPORTO FEMMINA

| Art. | Forza Kg | A Ø | B | C Ø | D Ø | E | F | G | H | Art. ventosa | Art. supporto | Peso g |
|---|---|---|---|---|---|---|---|---|---|---|---|---|
| **08 20 23 F *** | 0.78 | 14.5 | 13 | G1/8" | 20 | 12 | 8 | 23 | 35 | 01 20 23 | 00 08 132 | 5.6 |
| **08 30 32 F *** | 1.76 | 20.0 | 17 | G1/4" | 30 | 14 | 10 | 32 | 46 | 01 30 32 | 00 08 134 | 13.9 |
| **08 40 42 F *** | 3.14 | 20.0 | 17 | G1/4" | 40 | 14 | 10 | 42 | 56 | 01 40 42 | 00 08 134 | 19.9 |
| **08 50 53 F *** | 4.90 | 27.0 | 22 | G1/4" | 50 | 14 | 10 | 53 | 67 | 01 50 53 | 00 08 141 | 44.1 |

* Completare il codice indicando la mescola: A= gomma antiolio; N= para naturale; S= silicone

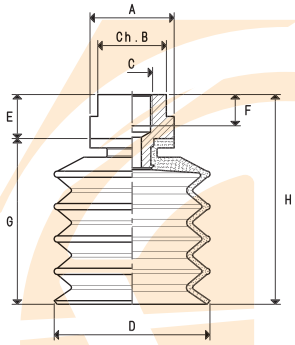


Sono disponibili i disegni 3D sul sito www.vuototecnica.net

Rapporti di trasformazione: inch = $\frac{mm}{25.4}$ ; pounds = $\frac{g}{453.6} = \frac{Kg}{0.4536}$

Adattatori per filettature GAS - NPT disponibili a pag. 1.117

# VENTOSE A SOFFIETTO RINFORZATO CON RELATIVI SUPPORTI MASCHIO E FEMMINA

*La particolare conformazione delle ventose a soffietto fa si che, a contatto con la superficie del carico da prendere ed in presenza di vuoto, si accartocci rapidamente, sollevando il carico di qualche centimetro, indipendentemente dai movimenti dell'automatismo; questo rapido movimento impedisce al carico sottostante di rimanere attaccato a quello sollevato.*
*Per questa loro caratteristica, le ventose a soffietto sono consigliate in tutti quei casi in cui occorra sfogliare e movimentare fogli di carta e cartone, lamiere sottili, pannelli di legno, lastre di vetro, ecc.*
*Per la loro grande flessibilità, possono anche essere impiegate per compensare errori di planarità o per la presa su superfici inclinate. I loro supporti, realizzati in alluminio e anodizzati, sono dotati di un perno centrale, filettato maschio o femmina, per consentire l'aspirazione ed il fissaggio all'automatismo. Le ventose possono essere calzate su di essi, senza l'ausilio di collanti.*
*Come ricambio, è sufficiente richiedere la sola ventosa indicata in tabella, nella mescola desiderata.*

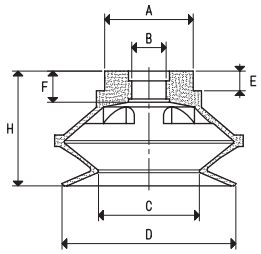


VENTOSE

| Art. | Forza Kg | A Ø | B Ø | C Ø | D Ø | E | F | H |
|---|---|---|---|---|---|---|---|---|
| **01 22 19 *** | 0.95 | 14.5 | 5.0 | 11.0 | 22 | 4 | 5.5 | 19 |
| **01 34 26 *** | 2.26 | 14.5 | 5.0 | 17.0 | 34 | 4 | 5.5 | 26 |
| **01 43 28 *** | 3.62 | 20.0 | 6.5 | 21.5 | 43 | 4 | 7.0 | 28 |
| **01 53 35 *** | 5.51 | 27.0 | 10.5 | 30.5 | 53 | 6 | 9.5 | 35 |

* Completare il codice indicando la mescola: A= gomma antiolio; N= para naturale; S= silicone

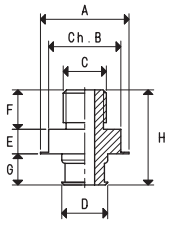


SUPPORTI MASCHIO

| Art. | A Ø | B | C Ø | D Ø | E | F | G | H | Materiale supporto | Per ventosa art. | Peso g |
|---|---|---|---|---|---|---|---|---|---|---|---|
| **00 08 133** | 14.5 | 13 | G1/8" | 8.5 | 5.5 | 8 | 5.0 | 18.5 | alluminio | 01 22 19<br>01 34 26 | 3.5 |
| **00 08 135** | 20.0 | 17 | G1/4" | 10.0 | 7.5 | 12 | 7.5 | 27.0 | alluminio | 01 43 28 | 9.5 |
| **00 08 142** | 27.0 | 22 | G1/4" | 14.0 | 7.5 | 12 | 9.5 | 29.0 | alluminio | 01 53 35 | 15.7 |

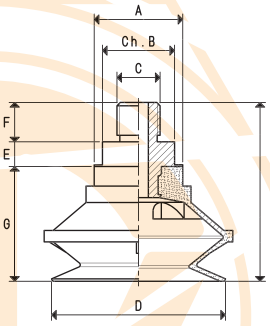


VENTOSE CON SUPPORTO MASCHIO

| Art. | Forza Kg | A Ø | B | C Ø | D Ø | E | F | G | H | Art. ventosa | Art. supporto | Peso g |
|---|---|---|---|---|---|---|---|---|---|---|---|---|
| **08 22 19 *** | 0.95 | 14.5 | 13 | G1/8" | 22 | 5.5 | 8 | 19 | 32.5 | 01 22 19 | 00 08 133 | 6.2 |
| **08 34 26 *** | 2.26 | 14.5 | 13 | G1/8" | 34 | 5.5 | 8 | 26 | 39.5 | 01 34 26 | 00 08 133 | 15.2 |
| **08 43 28 *** | 3.62 | 20.0 | 17 | G1/4" | 43 | 7.5 | 12 | 28 | 47.5 | 01 43 28 | 00 08 135 | 18.5 |
| **08 53 35 *** | 5.51 | 27.0 | 22 | G1/4" | 53 | 7.5 | 12 | 35 | 54.5 | 01 53 35 | 00 08 142 | 33.3 |

* Completare il codice indicando la mescola: A= gomma antiolio; N= para naturale; S= silicone

Sono disponibili i disegni 3D sul sito **www.vuototecnica.net**



Rapporti di trasformazione: inch = $\frac{mm}{25.4}$; pounds = $\frac{g}{453.6} = \frac{Kg}{0.4536}$

Adattatori per filettature GAS - NPT disponibili a pag. 1.117

# VENTOSE A SOFFIETTO RINFORZATO CON RELATIVI SUPPORTI FEMMINA

VENTOSE

| Art. | Forza Kg | A Ø | B Ø | C Ø | D Ø | E | F | H |
|---|---|---|---|---|---|---|---|---|
| **01 22 19 *** | 0.95 | 14.5 | 5.0 | 11.0 | 22 | 4 | 5.5 | 19 |
| **01 34 26 *** | 2.26 | 14.5 | 5.0 | 17.0 | 34 | 4 | 5.5 | 26 |
| **01 43 28 *** | 3.62 | 20.0 | 6.5 | 21.5 | 43 | 4 | 7.0 | 28 |
| **01 53 35 *** | 5.51 | 27.0 | 10.5 | 30.5 | 53 | 6 | 9.5 | 35 |

* Completare il codice indicando la mescola: A= gomma antiolio; N= para naturale; S= silicone

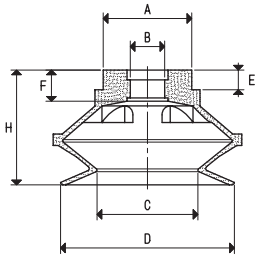


SUPPORTI FEMMINA

| Art. | A Ø | B | C Ø | D Ø | E | F | G | H | Materiale supporto | Per ventosa art. | Peso g |
|---|---|---|---|---|---|---|---|---|---|---|---|
| **00 08 132** | 14.5 | 13 | G1/8" | 8.5 | 8 | 12 | 5.0 | 17.0 | alluminio | 01 22 19<br>01 34 26 | 3.8 |
| **00 08 134** | 20.0 | 17 | G1/4" | 10.0 | 10 | 14 | 7.5 | 21.5 | alluminio | 01 43 28 | 8.3 |
| **00 08 141** | 27.0 | 22 | G1/4" | 14.0 | 10 | 14 | 9.5 | 23.5 | alluminio | 01 53 35 | 19.7 |

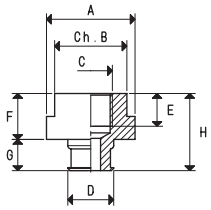


VENTOSE CON SUPPORTO FEMMINA

| Art. | Forza Kg | A Ø | B | C Ø | D Ø | E | F | G | H | Art. ventosa | Art. supporto | Peso g |
|---|---|---|---|---|---|---|---|---|---|---|---|---|
| **08 22 19 F *** | 0.95 | 14.5 | 13 | G1/8" | 22 | 8 | 12 | 19 | 31 | 01 22 19 | 00 08 132 | 6.5 |
| **08 34 26 F *** | 2.26 | 14.5 | 13 | G1/8" | 34 | 8 | 12 | 26 | 38 | 01 34 26 | 00 08 132 | 9.5 |
| **08 43 28 F *** | 3.62 | 20.0 | 17 | G1/4" | 43 | 10 | 14 | 28 | 42 | 01 43 28 | 00 08 134 | 17.3 |
| **08 53 35 F *** | 5.51 | 27.0 | 22 | G1/4" | 53 | 10 | 14 | 35 | 49 | 01 53 35 | 00 04 141 | 37.3 |

* Completare il codice indicando la mescola: A= gomma antiolio; N= para naturale; S= silicone

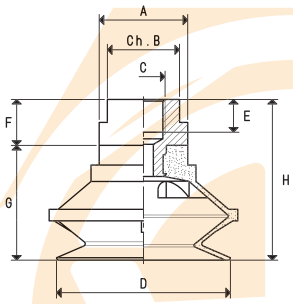


Sono disponibili i disegni 3D sul sito **www.vuototecnica.net**

Rapporti di trasformazione: inch = $\frac{mm}{25.4}$ ; pounds = $\frac{g}{453.6} = \frac{Kg}{0.4536}$

Adattatori per filettature GAS - NPT disponibili a pag. 1.117

# VENTOSE A SOFFIETTO RINFORZATO CON RELATIVI SUPPORTI

*Le ventose illustrate in questa pagina hanno le stesse caratteristiche delle ventose a soffietto descritte nelle pagine precedenti; si distinguono per le maggiori dimensioni, che consentono loro di sollevare carichi nettamente superiori e per il supporto che, anziché a perno, è a disco, sempre in alluminio anodizzato, con foro centrale filettato per consentirne il fissaggio all'automatismo e, per quelli più grandi, di uno laterale, per la connessione del vuoto. Le ventose possono essere calzate a freddo sul proprio supporto, senza l'ausilio di collanti.*
*Come ricambio, è sufficiente richiedere la sola ventosa indicata in tabella, nella mescola desiderata.*

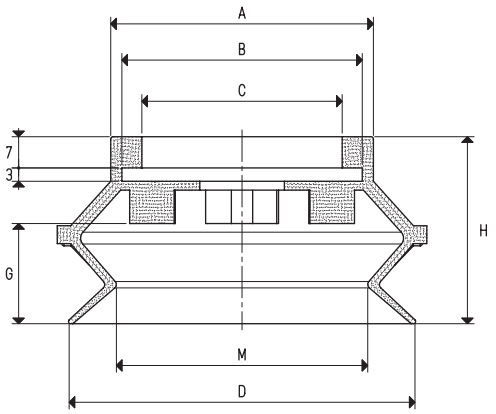


VENTOSA

| Art. | Forza Kg | A Ø | B Ø | C Ø | D Ø | G | H | M Ø |
|---|---|---|---|---|---|---|---|---|
| **01 75 42 *** | 11.93 | 59 | 54 | 45 | 78 | 22.5 | 42 | 56 |

* Completare il codice indicando la mescola: A= gomma antiolio; N= para naturale; S= silicone

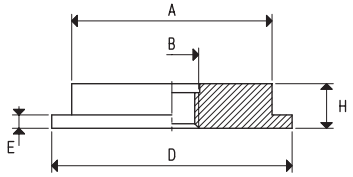


SUPPORTI

| Art. | A Ø | B Ø | D Ø | E | H | Materiale supporto | Per ventosa art. | Peso g |
|---|---|---|---|---|---|---|---|---|
| **00 08 126** | 45 | M12 | 54 | 3 | 10 | alluminio | 01 75 42 | 45.5 |
| **00 08 143** | 45 | G1/2" | 54 | 3 | 10 | alluminio | 01 75 42 | 41.5 |

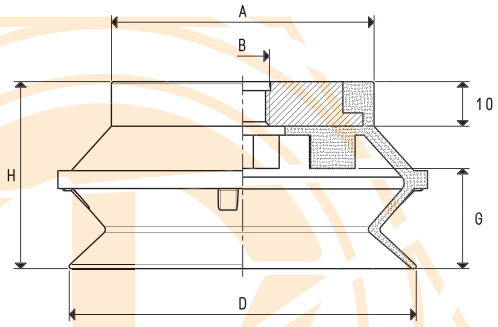


VENTOSE CON SUPPORTO

| Art. | Forza Kg | A Ø | B Ø | D Ø | G | H | Art. ventosa | Art. supporto | Peso g |
|---|---|---|---|---|---|---|---|---|---|
| **08 75 42 *** | 11.93 | 59 | M12 | 78 | 22.5 | 42 | 01 75 42 | 00 08 126 | 94.8 |
| **08 75 42 1/2" *** | 11.93 | 59 | G1/2" | 78 | 22.5 | 42 | 01 75 42 | 00 08 143 | 90.8 |

* Completare il codice indicando la mescola: A= gomma antiolio; N= para naturale; S= silicone

Sono disponibili i disegni 3D sul sito **www.vuototecnica.net**



Rapporti di trasformazione: inch = $\frac{mm}{25.4}$; pounds = $\frac{g}{453.6} = \frac{Kg}{0.4536}$

Adattatori per filettature GAS - NPT disponibili a pag. 1.117

VENTOSE

| Art. | Forza Kg | A Ø | B Ø | C Ø | D Ø | G | H | M Ø |
|---|---|---|---|---|---|---|---|---|
| **01 110 58 *** | 23.70 | 75 | 70 | 61 | 110 | 33 | 58 | 74 |
| **01 150 74 *** | 45.00 | 112 | 107 | 98 | 150 | 49 | 74 | 103 |

* Completare il codice indicando la mescola: A= gomma antiolio; N= para naturale; S= silicone

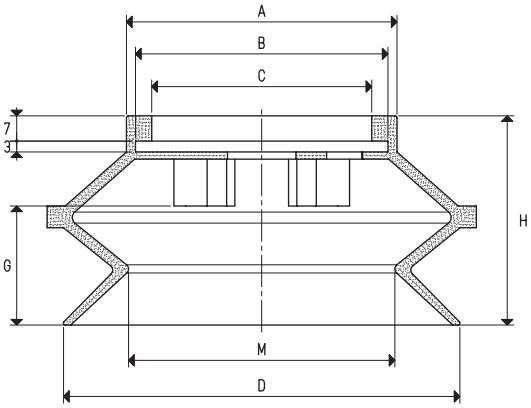


SUPPORTI

| Art. | A Ø | B Ø | C Ø | D Ø | E | N | H | Materiale supporto | Per ventosa art. | Peso g |
|---|---|---|---|---|---|---|---|---|---|---|
| **00 08 162** | 61 | G1/2" | G1/8" | 70 | 3 | 23 | 10 | alluminio | 01 110 58 | 78.9 |
| **00 08 163** | 98 | G1/2" | G1/8" | 107 | 3 | 35 | 10 | alluminio | 01 150 74 | 211.8 |

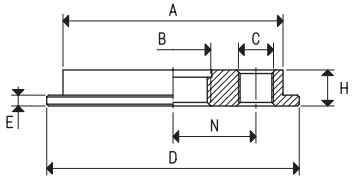


VENTOSE CON SUPPORTO

| Art. | Forza Kg | A Ø | B Ø | C Ø | D Ø | H | N | Art. ventosa | Art. supporto | Peso g |
|---|---|---|---|---|---|---|---|---|---|---|
| **08 110 58 *** | 23.70 | 75 | G1/2" | G1/8" | 110 | 58 | 23 | 01 110 58 | 00 08 162 | 190.7 |
| **08 150 74 *** | 45.00 | 112 | G1/2" | G1/8" | 150 | 74 | 35 | 01 150 74 | 00 08 163 | 458.7 |

* Completare il codice indicando la mescola: A= gomma antiolio; N= para naturale; S= silicone

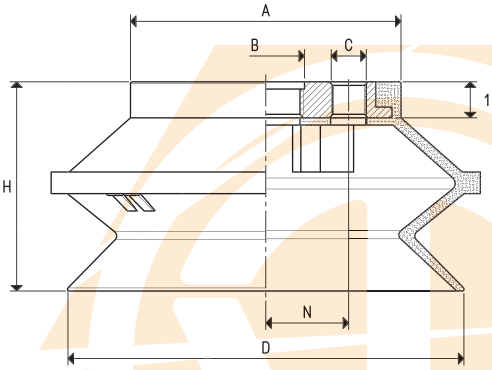


Sono disponibili i disegni 3D sul sito **www.vuototecnica.net**

Rapporti di trasformazione: inch = $\frac{mm}{25.4}$ ; pounds = $\frac{g}{453.6} = \frac{Kg}{0.4536}$

Adattatori per filettature GAS - NPT disponibili a pag. 1.117

# VENTOSE A SOFFIETTO PER VETRO CON RELATIVI SUPPORTI

*Questa serie di ventose è stata progettata e realizzata per la presa di lastre di vetro immagazzinate verticalmente. Appoggiando la ventosa alla superficie del vetro e aprendo il vuoto, la lastra verrà attirata verso di essa, posizionandosi ortogonalmente al pavimento ed aderendo perfettamente al suo piano interno; dopodiché, la si potrà movimentare in tutte le direzioni, con la massima sicurezza.*
*Il supporto è in alluminio con il foro centrale filettato per consentirne il fissaggio all'automatismo e l'allacciamento al vuoto. Le ventose possono essere calzate a freddo sul proprio supporto, senza l'ausilio di collanti.*

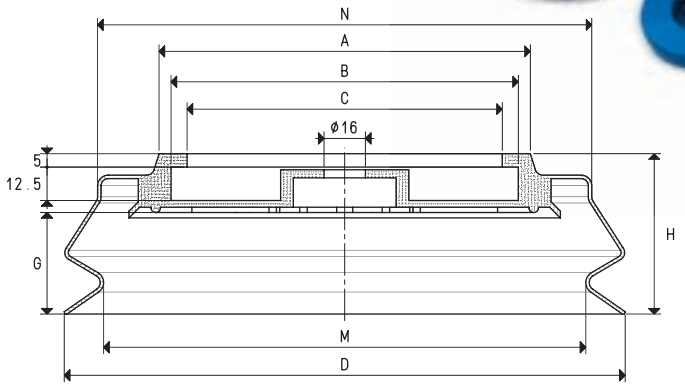


VENTOSE

| Art. | Forza Kg | A Ø | B Ø | C Ø | D Ø | G | H | M Ø | N Ø |
|---|---|---|---|---|---|---|---|---|---|
| **01 150 55 *** | 45.00 | 78 | 70 | 58 | 150 | 33 | 55 | 120 | 125 |
| **01 210 60 *** | 86.50 | 138 | 130 | 118 | 210 | 38 | 61 | 180 | 185 |

* Completare il codice indicando la mescola: A= gomma antiolio; N= para naturale; S= silicone

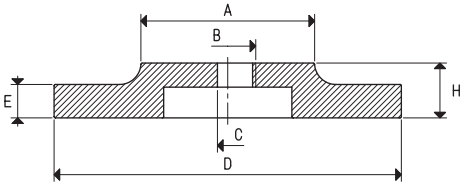


SUPPORTI

| Art. | A Ø | B Ø | C Ø | D Ø | E | H | Materiale supporto | Per ventosa art. | Peso g |
|---|---|---|---|---|---|---|---|---|---|
| **00 08 280** | 35 | G1/2" | -- | 70 | 12.5 | 22.5 | alluminio | 01 150 55 | 120 |
| **00 08 281** | 65 | G1/2" | -- | 130 | 12.5 | 23.5 | alluminio | 01 210 60 | 465 |
| **00 08 286** | 35 | --- | 8 | 70 | 12.5 | 22.5 | alluminio | 01 150 55 | 125 |
| **00 08 287** | 65 | --- | 8 | 130 | 12.5 | 23.5 | alluminio | 01 210 60 | 470 |

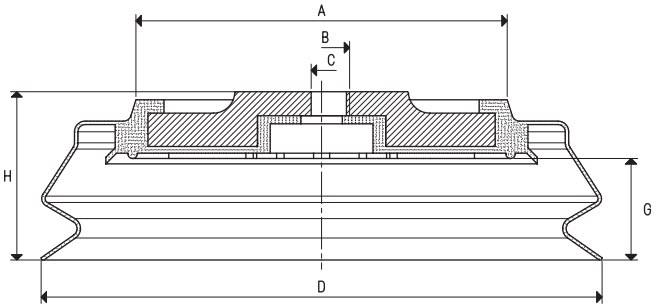


VENTOSE CON SUPPORTO

| Art. | Forza Kg | A Ø | B Ø | C Ø | D Ø | G | H | Art. ventosa | Art. supporto | Peso g |
|---|---|---|---|---|---|---|---|---|---|---|
| **08 150 55 *** | 45.00 | 78 | G1/2" | -- | 150 | 33 | 60 | 01 150 55 | 00 08 280 | 245 |
| **08 210 60 *** | 86.50 | 138 | G1/2" | -- | 210 | 38 | 67 | 01 210 60 | 00 08 281 | 650 |
| **08 150 56 *** | 45.00 | 78 | --- | 8 | 150 | 33 | 60 | 01 150 55 | 00 08 286 | 250 |
| **08 210 61 *** | 86.50 | 138 | --- | 8 | 210 | 38 | 67 | 01 210 60 | 00 08 287 | 655 |

* Completare il codice indicando la mescola: A= gomma antiolio; N= para naturale; S= silicone

Sono disponibili i disegni 3D sul sito **www.vuototecnica.net**



Rapporti di trasformazione: inch = $\frac{mm}{25.4}$; pounds = $\frac{g}{453.6} = \frac{Kg}{0.4536}$

Adattatori per filettature GAS - NPT disponibili a pag. 1.117